

- BIGLIA
- CMZ
- BMT
- DMG/MORI SEIKI
- GOODWAY
- HAAS
- MAZAK
- MIYANO
- NAKAMURA
- OKUMA
- SPINNER
- TSUGAMI

5

Upgrade your lathe
and boost productivity!

VDI e BMT DRIVEN TOOLS

Portautensili motorizzati / *Driven Tools*

INDICE - INDEX
MOTORIZZATI - DRIVEN TOOLS

	pages
BIGLIA	
BMT40	
ASSIALE PORTA PINZA AXIAL COLLET CHUCK	from 5.13 to 5.17
ASSIALE PORTA FRESA AXIAL SHELL END MILLING CUTTER	
RADIALE PORTA PINZA RADIAL COLLET CHUCK	
RADIALE PORTA FRESA RADIAL SHELL END MILLING CUTTER	
ORIENTABILE ±90° ADJUSTABLE ±90°	from 5.18 to 5.36
BMT55	
ASSIALE PORTA PINZA AXIAL COLLET CHUCK	
RADIALE PORTA PINZA RADIAL COLLET CHUCK	
DOPPIO ASSIALE PORTA PINZA DOUBLE AXIAL COLLET CHUCK	
RADIALE DOPPIO PORTA PINZA DOUBLE RADIAL COLLET CHUCK	
ORIENTABILE ±90° ADJUSTABLE ±90°	
ASSIALE DISASSATO AXIAL OFF-SET	
ASSIALE PORTA FRESA AXIAL SHELL END MILLING CUTTER	
RADIALE DOPPIO PORTA FRESA DOUBLE RADIAL SHELL END MILLING CUTTER	
RADIALE PORTA FRESA RADIAL SHELL END MILLING CUTTER	
ASSIALE WELDON AXIAL WELDON OUTPUT	
BMT	
45	
ASSIALE PORTA PINZA AXIAL COLLET CHUCK	from 5.37 to 5.43
DISASSATO AXIAL OFF-SET	
RADIALE PORTA PINZA RADIAL COLLET CHUCK	
RADIALE PORTA FRESA RADIAL SHELL END MILLING CUTTER	
DOPPIO RADIALE PORTA PINZA DOUBLE RADIAL COLLET CHUCK	
ORIENTABILE ±90° ADJUSTABLE ±90°	
55	
ASSIALE PORTA PINZA AXIAL COLLET CHUCK NEW	from 5.44 to 5.48
ADIALE PORTA PINZA RADIAL COLLET CHUCK NEW	
RADIALE PORTA FRESA RADIAL SHELL END MILLING CUTTER NEW	
DOPPIO RADIALE PORTA PINZA DOUBLE RADIAL COLLET CHUCK NEW	
ORIENTABILE ±90° ADJUSTABLE ±90° NEW	
65	
ASSIALE PORTA PINZA AXIAL COLLET CHUCK NEW	from 5.49 to 5.52
RADIALE PORTA PINZA RADIAL COLLET CHUCK NEW	
RADIALE PORTA FRESA RADIAL SHELL END MILLING CUTTER NEW	
DOPPIO RADIALE PORTA PINZA DOUBLE RADIAL COLLET CHUCK NEW	
ORIENTABILE ±90° ADJUSTABLE ±90° NEW	
75	
ASSIALE PORTA PINZA AXIAL COLLET CHUCK	from 5.53 to 5.55
RADIALE PORTA PINZA RADIAL COLLET CHUCK	
RADIALE PORTA FRESA RADIAL SHELL END MILLING CUTTER	
DOPPIO RADIALE PORTA PINZA DOUBLE RADIAL COLLET CHUCK	
ORIENTABILE ±90° ADJUSTABLE ±90°	
85	
ASSIALE PORTA PINZA AXIAL COLLET CHUCK	from 5.56 to 5.58
RADIALE PORTA PINZA RADIAL COLLET CHUCK	
RADIALE PORTA FRESA RADIAL SHELL END MILLING CUTTER	
ORIENTABILE ±90° ADJUSTABLE ±90°	
DMG MORI	
NLX	
ASSIALE PORTA PINZA / WELDON / C. ISO26623 AXIAL COLLET CHUCK / WELDON / C. ISO26623	from 5.59 to 5.73
ASSIALE PORTA FRESA AXIAL SHELL END MILLING CUTTER	
DISASSATO PORTAPINZA OFFSET AXIS COLLET CHUCK	
DOPPIO ASSIALE PORTA PINZA DOUBLE AXIAL COLLET CHUCK	
RADIALE PORTA PINZA / WELDON / C. ISO26623 RADIAL COLLET CHUCK / WELDON / C. ISO26623	from 5.59 to 5.73
RADIALE PORTA FRESA RADIAL SHELL END MILLING CUTTER	
ARRETRATO REAR OFFSET	
DOPPIO RADIALE PORTA PINZA DOUBLE RADIAL COLLET CHUCK	
RADIALE PORTA PINZA 4 / 8 USCITE RADIAL COLLET CHUCK 4 / 8 OUTPUTS	
ORIENTABILE ±90° ADJUSTABLE ±90°	
PORTA CREATORE DRIVEN GEAR HOBBER	
NZ	
ASSIALE PORTA PINZA / WELDON AXIAL COLLET CHUCK / WELDON	
ASSIALE PORTA FRESA AXIAL SHELL END MILLING CUTTER	
DOPPIO ASSIALE PORTA PINZA DOUBLE AXIAL COLLET CHUCK	
RADIALE PORTA PINZA / WELDON RADIAL COLLET CHUCK	
RADIALE PORTA FRESA RADIAL SHELL END MILLING CUTTER	
ARRETRATO REAR OFFSET	
DOPPIO ARRETRATO RADIALE PORTA PINZA DOUBLE REAR OFFSET RADIAL COLLET CHUCK	
DOPPIO RADIALE PORTA PINZA DOUBLE RADIAL COLLET CHUCK	
ORIENTABILE ±90° ADJUSTABLE ±90°	
SL/ZL/DL	
ASSIALE PORTA PINZA AXIAL COLLET CHUCK	from 5.74 to 5.78
RADIALE PORTA PINZA RADIAL COLLET CHUCK	
RADIALE ROVESCIATO RADIAL UPSIDE DOWN	
DOPPIO RADIALE PORTA PINZA DOUBLE RADIAL COLLET CHUCK	
ORIENTABILE ±90° ADJUSTABLE ±90°	
GOODWAY	
G1/G4	
ASSIALE PORTA PINZA AXIAL COLLET CHUCK NEW	from 5.79 to 5.82
RADIALE PORTA PINZA RADIAL COLLET CHUCK NEW	
HAAS	
L=104,85	
ASSIALE PORTA PINZA AXIAL COLLET CHUCK	from 5.83 to 5.85
RADIALE PORTA PINZA RADIAL COLLET CHUCK	
ORIENTABILE ±90° ADJUSTABLE ±90°	
L=117,55	
ASSIALE PORTA PINZA AXIAL COLLET CHUCK	from 5.86 to 5.87
RADIALE PORTA PINZA RADIAL COLLET CHUCK	
ORIENTABILE ±90° ADJUSTABLE ±90°	
L=130,25	
ASSIALE PORTA PINZA AXIAL COLLET CHUCK	from 5.88 to 5.89
RADIALE PORTA PINZA RADIAL COLLET CHUCK	
ORIENTABILE ±90° ADJUSTABLE ±90°	
BMT 65	
ASSIALE PORTA PINZA AXIAL COLLET CHUCK	from 5.90 to 5.94
RADIALE PORTA PINZA RADIAL COLLET CHUCK	
RADIALE PORTA FRESA RADIAL SHELL END MILLING CUTTER	
DOPPIO RADIALE PORTA PINZA DOUBLE RADIAL COLLET CHUCK	
ORIENTABILE ±90° ADJUSTABLE ±90°	
PRESA DI MOTO INTERCAMBIABILE INTERCHANGEABLE COUPLINGS	

INDICE - INDEX
MOTORIZZATI - DRIVEN TOOLS

	pages
MAZAK	
QUICK TURN NEXUS 1	
DISASSATO PORTAPINZA OFFSET AXIS COLLET CHUCK	from 5.95 to 5.98
RADIALE PORTA PINZA RADIAL COLLET CHUCK	
RADIALE ROVESCIATO PORTAPINZA RADIAL UPSIDE DOWN COLLET CHUCK	
RADIALE ROVESCIATO P.FRESA RADIAL UPSIDE DOWN SHELL END MILL C.	
ORIENTABILE ±90° ADJUSTABLE ±90°	
ORIENTABILE ±90° ADJUSTABLE ±90°	
QUICK TURN NEXUS 2	
DISASSATO PORTA PINZA / FRESA OFFSET COLLET/TOOL HOLDER	from 5.99 to 5.103
RADIALE PORTA PINZA / FRESA RADIAL COLLET/TOOL HOLDER	
RADIALE ROVESCIATO RADIAL UPSIDE DOWN	
RADIALE DOPPIO DOUBLE RADIAL	
DOPPIO ARRETRATO DOUBLE REAR OFFSET	
ORIENTABILE ±90° ADJUSTABLE ±90°	
QUICK TURN NEXUS 3	
DISASSATO PORTAPINZA OFFSET AXIS COLLET CHUCK	from 5.104 to 5.106
RADIALE PORTA PINZA RADIAL COLLET CHUCK	
RADIALE ROVESCIATO RADIAL UPSIDE DOWN	
RADIALE DOPPIO DOUBLE RADIAL	
ORIENTABILE ±90° ADJUSTABLE ±90°	
QUICK TURN SMART	
ASSIALE PORTA PINZA AXIAL COLLET CHUCK	
RADIALE PORTA PINZA RADIAL COLLET CHUCK	
DISASSATO PORTAPINZA OFFSET AXIS COLLET CHUCK NEW	from 5.107 to 5.109
ARRETRATO PORTAPINZA REAR OFFSET COLLET CHUCK NEW	
ARRETRATO DOPPIO DOUBLE REAR OFFSET NEW	
ORIENTABILE ±90° ADJUSTABLE ±90°	

	pages
HYPER QUADREX	
DISASSATO PORTAPINZA OFFSET AXIS COLLET CHUCK	
RADIALE PORTA PINZA RADIAL COLLET CHUCK	from 5.110 to 5.112
RADIALE DOPPIO DOUBLE RADIAL	
ORIENTABILE ±90° ADJUSTABLE ±90° NEW	
MIYANO	
Ø38	
ASSIALE PORTA PINZA AXIAL COLLET CHUCK NEW	from 5.113 to 5.115
RADIALE PORTA PINZA RADIAL COLLET CHUCK NEW	
ARRETRATO DOPPIO DOUBLE REAR OFFSET NEW	
Ø45	
ASSIALE PORTA PINZA AXIAL COLLET CHUCK	
ASSIALE PORTA FRESA AXIAL SHELL END MILLING CUTTER	
RADIALE PORTA PINZA RADIAL COLLET CHUCK	from 5.116 to 5.119
RADIALE PORTA FRESA RADIAL SHELL END MILLING CUTTER	
RADIALE DOPPIO DOUBLE RADIAL	
ORIENTABILE ±90° ADJUSTABLE ±90°	
Ø54	
ASSIALE PORTA PINZA AXIAL COLLET CHUCK	
ASSIALE PORTA FRESA AXIAL SHELL END MILLING CUTTER	
RADIALE PORTA PINZA RADIAL COLLET CHUCK	from 5.120 to 5.124
RADIALE PORTA FRESA RADIAL SHELL END MILLING CUTTER	
RADIALE DOPPIO DOUBLE RADIAL	
ORIENTABILE ±90° ADJUSTABLE ±90°	
NAKAMURA	
BMT44	
ASSIALE PORTA PINZA AXIAL COLLET CHUCK	from 5.125 to 5.127
RADIALE PORTA PINZA RADIAL COLLET CHUCK	

Motorizzati - DRIVEN TOOLS

INDICE - INDEX
MOTORIZZATI - DRIVEN TOOLS

	pages
RADIALE DOPPIO DOUBLE RADIAL	from 5.125 to 5.127
ORIENTABILE ±90° ADJUSTABLE ±90°	
BMT55	
ASSIALE PORTA PINZA AXIAL COLLET CHUCK	
RADIALE PORTA PINZA RADIAL COLLET CHUCK	from 5.128 to 5.130
RADIALE DOPPIO DOUBLE RADIAL	
ORIENTABILE ±90° ADJUSTABLE ±90°	
BMT65	
ASSIALE PORTA PINZA AXIAL COLLET CHUCK	
RADIALE PORTA PINZA RADIAL COLLET CHUCK	from 5.131 to 5.132
RADIALE DOPPIO DOUBLE RADIAL	
ORIENTABILE ±90° ADJUSTABLE ±90°	
OKUMA	
VDI30	
ASSIALE PORTA PINZA AXIAL COLLET CHUCK NEW	from 5.133 to 5.135
RADIALE DISASSATO PORTA PINZA RADIAL OFF-SET COLLET CHUCK NEW	
VDI40	
ASSIALE PORTA PINZA AXIAL COLLET CHUCK	5.136
RADIALE PORTA PINZA RADIAL COLLET CHUCK	
BMT55	
ASSIALE PORTA PINZA AXIAL COLLET CHUCK NEW	
ASSIALE PORTA FRESA SHELL END MILLING CUTTER NEW	5.137
RADIALE PORTA PINZA RADIAL COLLET CHUCK NEW	
BMT60	
ASSIALE PORTA PINZA AXIAL COLLET CHUCK	5.138
RADIALE PORTA PINZA RADIAL COLLET CHUCK	

	pages
SPINNER	
BMT45	
ASSIALE PORTA PINZA AXIAL COLLET CHUCK NEW	from 5.139 to 5.140
RADIALE PORTA PINZA RADIAL COLLET CHUCK NEW	
VDI30	
ASSIALE PORTA PINZA AXIAL COLLET CHUCK NEW	from 5.141 to 5.142
RADIALE PORTA PINZA RADIAL COLLET CHUCK NEW	
TSUGAMI	
BMT65	
ASSIALE PORTA PINZA AXIAL COLLET CHUCK	
DISASSATO PORTAPINZA OFFSET AXIS COLLET CHUCK	
DISASSATO DOPPIO PORTAPINZA DOUBLE OFFSET AXIS COLLET CHUCK	from 5.143 to 5.150
RADIALE PORTA PINZA RADIAL COLLET CHUCK	
ARRETRATO REAR OFFSET	
ARRETRATO DOPPIO DOUBLE REAR OFFSET	
RADIALE 4 USCITE PORTA PINZA 4 OUTPUTS RADIAL COLLET CHUCK	
ORIENTABILE ±90° ADJUSTABLE ±90°	

Novità / *News*

NEW 2023

Motorizzati / *Driven tools*



BMT
lathes

Nuovi motorizzati BMT55 / BMT65 con tenone maggiorato
New BMT55/ BMT65 driven tools with bigger tenon



Goodway
lathes

Nuova gamma di motorizzati G1 e G4 per torni GOODWAY
New range G1 and G4 Driven tools for Goodway lathes



Mazak
lathes

Nuovi modelli QTS e HQ
New driven tools for QTS and HQ lathes



Miyano
lathes

Nuova ampia gamma di motorizzati per torni Miyano Ø38
New wide range of Driven tools for Miyano Ø38 lathes



Okuma
lathes

Nuove ampie gamme di motorizzati per torni OKUMA VDI40 - BMT55
New wide ranges of Driven tools for OKUMA VDI40 and BMT65 lathes



Spinner
lathes

Nuove ampie gamme di motorizzati per torni SPINNER VDI30 - BMT45
New wide ranges of Driven tools for SPINNER VDI30 and BMT45 lathes

Motorizzati - DRIVEN TOOLS

SIMBOLI TIPOLOGIE MOTORIZZATI
DRIVEN TOOLS DESIGN LOGOS

							
Assiale Axial	**Assiale doppio** Double Axial	**Disassato** Offset Axis	**Disassato Doppio** Double Offset Axis	**Radiale** Radial	**Radiale Doppio** Double Radial	**Radiale 4 Uscite** Radial 4 Outputs	**Radiale 8 Uscite** Radial 8 Outputs
							
Radiale Rovesciato Radial Upside Down	**Arretrato** Rear Offset	**Arretrato Doppio** Double Rear Offset	**Orientabile ±90°** Adjustable ±90°	**Portacreatore** Driven Gear Hobber			

SIMBOLOGIA DATI TECNICI
TECHNICAL DATA LOGOS

USCITA OUTPUT	 **Uscita HSK** HSK output	 **Uscita ISO** ISO output	 **Uscita portafresa** Shell mill holder output	 **Uscita WELDON** WELDON output	 **Uscita CAPTO** CAPTO output	 **Portacreatore** Driven Gear Hobber
PASSAGGIO REFRIGERANTE COOLANT				 **Refigerante Esterno** External Coolant	 **Refigerante Interno** Internal Coolant **20 / 25 / 80 100bar**	 **Refigerante Interno** Internal Coolant **ReCool NUT**
USCITA OUTPUT			 **Rapporto** Ratio	 **Rotazione uguale al mandrino** Rotation same as machine spindle	 **Rotazione opposta al mandrino** Rotation opposite as machine spindle	 **Rotaz. uguale ed opposta al mandrino** Rotation same & opposite as machine spindle

Portautensili Motorizzati / *Driven tools*

VDI & BMT

Più di 1000 modelli disponibili - More than 1000 types available

Velocità / High-speed
24.000 Rpm

Internal coolant
fino a / Up to
100 Bar

I portautensili motorizzati per centri di tornitura a controllo numerico consentono di eseguire lavorazioni di fresatura, foratura e maschiatura sul tornio stesso e senza ulteriori piazzamenti. Anche in questo caso Gerardi propone un'ampia gamma di modelli, adatti ad attrezzare i torni e le torrette motorizzate dei maggiori costruttori di torni a livello mondiale con un rapporto qualità/prezzo insuperabile.

Driven tools for CNC turning centres allows milling, drilling and tapping operations on the lathes without additional parts handling.Also in this case Gerardi can suplly a wide range of types in order to equip the CNC lathes and turrets of the most popular builders on the market with an unbeatable price/quality ratio.

SCAN THE QR CODE
AND FIND OUT MORE

2 YEARS WARRANTY

Upgrade your lathe and boost productivity!

USCITE MULTIPLE / MULTIPLE OUTPUTS

Tutti i motorizzati, ad esclusione di quelli ad angolo variabile, possono essere forniti con doppia pinza contrapposta anche di pari grandezza. Sono stati realizzati per i modelli di tornio più recenti anche motorizzati assiali con doppia / tripla uscita frontale e radiali doppia uscita frontale.

All the driven tools, with the exception of those with adjustable angle, can be supplied with double or multiple output even of the same dimension. Multiple outputs can be opposite or with the same direction.



Radiale doppio
Double radial



X8
Radiale 8 uscite
Radial 8 outputs

ALTA VELOCITÀ RATIO 1:4
HIGH SPEED RATIO 1:4

(Opzione di moltiplica del numero di giri dalla torretta del tornio da 2 a 4 volte). Su richiesta, quasi tutti i modelli di motorizzati sono fornibili con velocità di rotazione fino a 24.000 Rpm.
Questa soluzione permette di adeguare il numero di giri della torretta alle velocità di taglio delle nuove tipologie di utensili in commercio. Il sistema epicicloidale (interno) consente di mantenere inalterate le dimensioni di ingombro dei vari modelli, senza quindi penalizzare in alcun modo la funzionalità della macchina.
N.B: I MOTORIZZATI STANDARD CON RAPPORTO 1:1
HANNREGIME DI ROTAZIONE MAX. 12.000 Rpm.

All the driven tools types are available with speed until 24.000 Rpm. There is also the possibility of speed increaser from 2 to 4 times thus adapting the Rpm of the turret drive to the speed of today's cutting tools. The epicyclic speed increaser system (a system of satellite gears) is self contained in the standard head overall dimensions and guarantees the same standards of quality and reliability.
ATTENTION: THE STANDARD ROTARY TOOLS WITH 1:1 RATIO
HAVE A MAX SPEED OF 12.000 Rpm



Perno eccentrico
Eccentric pin

Nuovo perno di regolazione eccentrico per il posizionamento preciso ed accurato del motorizzato sulla torretta (per modelli Mazak QTN).

New eccentric regulation pin for an accurate positioning of the driven tool on the turret. (for Mazak QTN models).

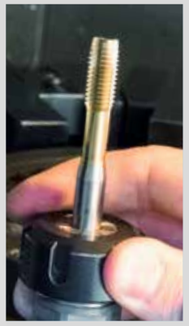

Maschiatura
Tapping

Per le operazioni di maschiatura, tutti i nostri motorizzati possono utilizzare pinze compensate ET-1 perfettamente intercambiabili con le normali pinze secondo norma DIN 6499. Esse consentono una compensazione assiale da 7 a 13 mm a seconda della grandezza per recuperare eventuali errori di avanzamento e per l'inversione della rotazione.

For tapping operations all driven tools can be equipped with axially compensated collets ET-1 interchangeble with the standard ER collets according the international standard DIN 6499. They allow the tap an axial compensation from 7 to 13 mm according to their size in order to compensate any feed error and the inversion of the rotation of direction.



Cuscinetti
Ball Bearings

Cuscinetti di precisione a contatto obliquo, precaricati, e lubbrificati con grasso a vita.

Preloaded angular contact ball bearings precision and long life lubrication.



Ingranaggi Gleason
Gleason Spiral bevel

Conica di ingranaggi spiroidali Gleason con evolvente rettificato ottimizzato

Gleason spiral bevel gears with completely ground involute form



Refrigerante Interno
Internal Coolant

Tutti i motorizzati possono essere forniti con passaggio refrigerante attraverso l'albero utensile fino a 100bar.

All the driven tools, can be supplied with coolant feed through the spindle with rotating distributor upto 100 bar.



Presa di moto intercambiabile per le varie tipolaogie di torrette Haas
Interchangeable couplings for the different Haas turret

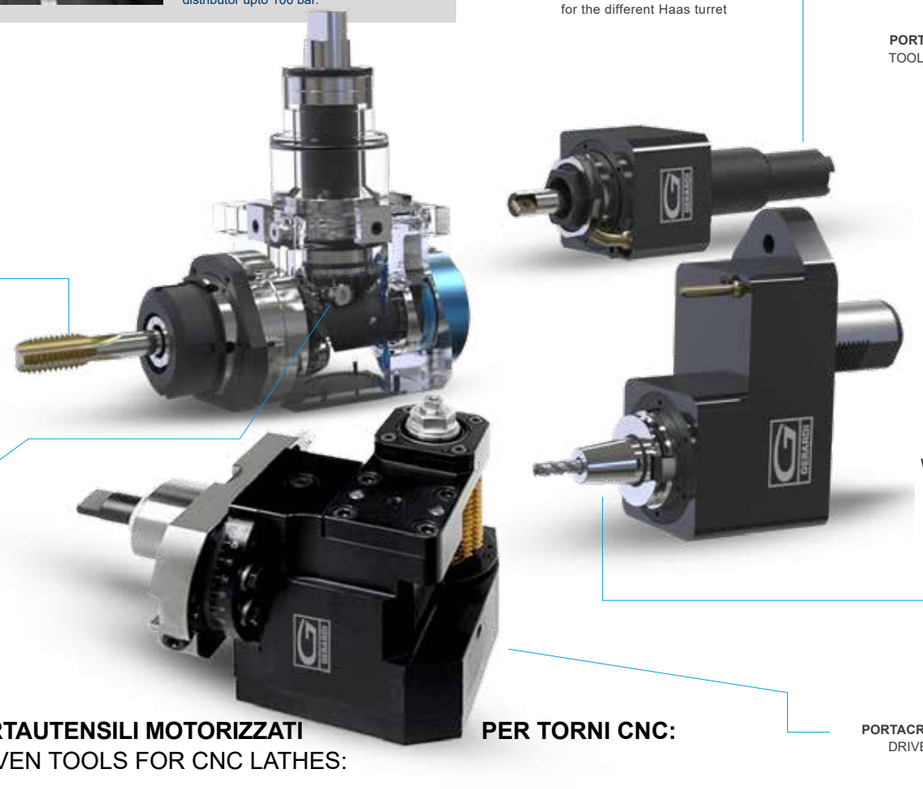

USCITE DISPONIBILI
AVAILABLE OUTPUTS

PORTAFRESA
TOOLHOLDER

CAPTO

HSK

WELDON

ISO

PORTACREATORE
DRIVEN GEAR HOBBER

PORTAUTENSILI MOTORIZZATI PER TORNI CNC:
DRIVEN TOOLS FOR CNC LATHES:

Biglia · BMT Bolt Mounted Turret · CMZ · DOOSAN · DMG MORI · WOODWARD · HARDINGE GROUP · HAAS International Haas Automation · HURCO · Mazak · Miyano · Nakamura-Tome · OKUMA · SPINNER · PTW TSUGAMI CORPORATION · VICTOR

COMPATIBILITÀ MOTORIZZATI
DRIVEN TOOLS COMPATIBILITY

In fase d'ordine specificare: COSTRUTTORE, MODELLO & N° POSIZIONE TORRETTA
In case of order please specify MACHINE BUILDER, MODEL & TURRET N°

Costruttore Builder Brand	Torretta Turret	Modelli Macchina Lathe or turret Models	Tooling LP04 Pages
DIN 5480	**VDI**	VDI 30, 40, 50, 60	from page **4.11** to page **4.43**
DIN 5482		VDI 20, 30, 40, 50	
BARUFFALDI		VDI 20, 30, 40, 50, 60	
DIN 1809		VDI 20, 25, 30, 40, 50, 60	
BIGLIA	**BMT 40**	B436	from page **5.13** to page **5.17**
	BMT 55	B301 / 445 / 455 / 470 / 501 (Y-S) 510 / 545 / 550 / 565 / 650 / 658 1200 / 446 / 465 / 745 / 765 B750 / 1250 16 STATIONS	from page **5.18** to page **5.36**
DOOSAN	**BMT 45**	**LYNX** 2100LYA/LYB 24 POSITIONS - 2100MA/220 (LMSA,LMSC) - 220 (LSYA,LSYC), 220 (M,LM) - 220 (MA,LMA,MC,LMC) - 220 (YA,YC,LYA,LYC) **PUMA** MX1600 (T,ST)	from page **5.37** to page **5.43**
Hardinge		GS42, 51 - T-42,51 SUPER PRECISION TALENT 42, 51	
Jyoti		AX 200 - TMC 250, 350	
Nexturn		NST 56/67	
Samsung		PL 1600 (M / CM) - SL 15M	
Victor		VTURN NP-16 CM	
DOOSAN	**BMT 55**	**LYNX** 300(M) **PUMA** 1500/2000/2500(M,S,Y) - 2100(Y,LY,SY,L-SY) -2100/2600/3100M/Y/MS/SY - 230/240/280(M,LM,S) - GT2100M - H250TM - MX1600 / 2100(ST/LST) - TL2000/2500(M,LM) - TT1500/1800(MS,SY) - TW2600	from page **5.44** to page **5.48**
Goodway		GTX, GTZ 2000, 2600 16 STATIONS	
Hardinge		**CONQUEST** H51 **SUPER PRECISION** T56 - T65	
Hwacheon		**CUTEX**-160 / 180 / 240 / T2 (MC / SMC / YMC / YSMC) VT 450 (MC)	
Hyundai WIA		HD2200 (M / MC) - SKT-160 / 180 TTMS / TTSY / LM1600 / 1800 TTSY L160, 230 (MA / LMA / LMSA) SKT-160, 180 (TTMS / TTSY)	
Jyoti		AX 300	
Samsung		PL 240 (LM) SL 1500,2000 (M/SY)	
Victor		**VTURN**-A16, A20 (CM/SCM/YCM/YSCM) - Q200	

Costruttore Builder Brand	Torretta Turret	Modelli Macchina Lathe or turret Models	Tooling LP04 Pages
DOOSAN	**BMT 65**	**PUMA** 2100/2600 (M,LM,MS,LMS) (Y,LY,SY,LSY) / 300 (M,MS,MB,MC) / 3100(M,LM,LY,XLM,XLY,ULM,ULY / MX2000/2500 / MX2600 (T,SY,ST) / TT2500 (MS/SY) / V400 (M) / VT450 (M,2SP) / TT2000 - **INVERTURN** 3000 (M)	from page **5.49** to page **5.52**
Goodway		**GLS** 2800, 2300 - **GMS** 2000 (ST) 15 STATIONS **GMT** 2000 - GS 2000, 2800 16 STATIONS - **GTX** / GTZ 2000, 2600 12 STATIONS	
Haas		ST20 - ST25 - ST30 - ST35 - DS30Y - ST-20Y ST-25Y - ST-30Y - ST-35Y	
Hardinge		GS-65	
Hwacheon		**CUTEX**-240 (MC/SMC) - **HI-TECH** 200, 230, 300, 400, 450 (MC/SMC/YMC/YSMC) **T2-SERIES** (MC/SMC/YMC/YSMC) VT-450	
Hyundai WIA		L300 (MA/MC/LMA/LMC/SMA/SMC/ LMSA) - LM 2000, 2500 (TTM/TTMS/TTSY) - L2000, 2100, 2600, 3000 (Y/LS/SY/LSY) - SKT200, 250 (TTSY) - SKT250, 300 (LM/LMS/M/MS)	
Samsung		SL25/35 - PL20/25/35M - PL35LM - PL2000/2500M - SL3500 (Y)	
Spinner		TC800 SMCY	
Victor		**VTURN**-A26 (CM / SCM / YCM / YSCM)	
DOOSAN	**BMT 75**	**PUMA** 400, 480, 500 (M / LM) - 4100, 5100 (M / LY) - V550, 8300 (M) - VT750 (M / M-2SP)	from page **5.53** to page **5.55**
Hwacheon		**HI-TECH** 550/700/850/7026 - VT550 / 650 (MC)	
Hyundai WIA		L400 (MA / LM / LC / LMC) - LV800 (RM) V80 (R / RM) - SKT-400 (M / LMC)	
Samsung		45 (M) - 800 (VM) - SL45 - 5500 (M)	
Victor		**V-TURN** 40, 45 (CM / YCM)	
DOOSAN	**BMT 85**	**PUMA** VT900M (TM/M)+18141VT1 - 100M (M)+18141 - 600 (M/LM/M)+18141 - 700 (M LM/M) +18141 - 800 (M/LM) - VT100 (M)	from page **5.56** to page **5.58**
Hwacheon		**VT**-950, 1150 (MC) **HI-TECH** 850 (MC / YMC)	
Hyundai WIA		L600, 700, 800 (MA / LMA) LV1100 (RM) - SKT600, 700 (LM)	
Samsung		PL 60, 70, 80 (M / LM) - SL65 - SLW1000 (M)	
Victor		**V-TURN** V1000 (CM)	

GERARDI

Motorizzati - DRIVEN TOOLS

COMPATIBILITÀ MOTORIZZATI
DRIVEN TOOLS COMPATIBILITY

In fase d'ordine specificare: COSTRUTTORE, MODELLO & N° POSIZIONE TORRETTA
In case of order please specify MACHINE BUILDER, MODEL & TURRET N°

Costruttore Builder Brand	Torretta Turret	Modelli Macchina Lathe or turret Models	Tooling LP04 Pages
DMG MORI	**NL NLX**	**NLX** 1500 / 2000 / 2500 / 3000 / 4000 12 STATIONS **NL** 2000 (S)MC - 2500 (S)MC NL3000MC 12 STATIONS **NT** 3250 / 4200 / 4250 / 4300 / 5400 / 4000 / 5000 **NZL** 2000/2500 - NZX 2500 12 STATIONS **NTX** 2000 / 2500 / 3000 - 2ND GEN. 10 STATIONS - (TX2500 BMT60)	from page **5.59** to page **5.67**
DMG MORI	**NZ**	**DURATURN** 2050, 2550 (MC) **NL/NLX** 1500/2000/2500 20 STATIONS **NT, NTX** 1000, 2000 **NT** 3000 / 3100 / 3150 / 3200 **NRX** 2000 **NZ/NTZ** 1000/2000/3000/3100/3150/3200 **NZ/NZX** 1500/2000/2500	from page **5.68** to page **5.73**
DMG MORI	**SL ZL DL**	**SL, ZL** 150, 153, 154 (MC / SMC / Y / SY) **DL** 15, 150 (MC)	from page **5.74** to page **5.78**
DMG MORI		**CL** 200/203 - SL20/25 - DL 200/250 (MC) **SL** 200/203/204/250/253/254(MC,SMC)2500Y **ZL** 200(MC) - ZL250(SMC)	
Cmz		**TBI** 520 - **TL** 20/25 (M/TM/MS) **TC** 15/20/25/30/35 (M/Y/MS/YS) **TA** 15/20/25/30 (M/Y/MS/YS) **TD** 15/20/25/30/35/45/55 (M/Y/MS/YS)	
Goodway		**GS** 200/230/260/280 (M/MS) **GA** 2000/2600/2800/3000/3300/3600 (M)	
GOODWAY	**G1**	**GLS** 100, 150, 200 (M) BEVEL GEAR VERSION **GTS** 100, 150 (MMX) BEVEL GEAR VERSION	from page **5.79** to page **5.82**
	G3	**GTS** 260 (MMX)	
	G4	**GS** 2000, 2600, 2800, 4000 - 12 STATIONS.	
HAAS	**L 104,85**	VDI TURRET **SL** 20/30	from page **5.83** to page **5.89**
	L 117,55	VDI TURRET - 24 station turrets **SL** 40 - **ST** 10/15/20/25/30/35 HYBRID TURRET - 12 station turrets **DS** 30 - **SL** 20/30 - **ST** 10/15/20/25/30/35 - **TL** 15/25	
	L 130,25	HYBRID TURRET - 12 station turrets **SL** 40 - **ST** 40/45 (L)	
MAZAK	**QTN 1 VDI 40**	**QTN** 100/150 M/MS - 200/250 (M/MS/MY/MSY) 16 STATIONS **SQT** 15/18/200/250 (M/MS/MY/MSY) 16 STATIONS - 100 M/MS	from page **5.95** to page **5.98**
	QTN 2 VDI 40	**QTN** 200/ 250 (M/MS/MY/MSY 12 STATIONS) **SQT** 15/18/200/250 (M/MS/MY/MSY) 12 STATIONS **SUPER QUADREX** 200/ 250 (M)	from page **5.99** to page **5.103**
	QTN 3 VDI 50	**QTN** 300/350/400/450 (M/MY/MSY) **SQT** 28/30/300/350/400/450 (M/MY) **SLANT TURN NEXUS** 500/550 (M) **MEGATURN NEXUS** 900 (M) **HYPER QUADREX** 450 (M)	from page **5.104** to page **5.106**
	QTS SMART BMT68	**QT/QTS** 100/150/200/250 (M/MY/MS/MSY) **QTC/QTU** 100/150/200/250/300 (M/MY/MS/MSY)	**5.107** **5.109**
	HQ	**HYPER QUADREX** 200, 250, MS/MSY - 16 STATIONS **MULTIPLEX** 620, 6200Y, 6250, W-200Y - 16 STATIONS	**5.110** **5.112**

Costruttore Builder Brand	Torretta Turret	Modelli Macchina Lathe or turret Models	Tooling LP04 Pages
MIYANO	**Ø 38**	**BNA** 32, 42 (C / DHY / GTY / MSY / S)	from page **5.113** to page **5.119**
MIYANO	**Ø 45**	**ABX 51**, 64 (TH2 / TH3) - **BNE** 34, 51 (S/SY / MSY) - **BNX** 42 (SY) - **BNJ** 42 / 51 (S / SY) **BND** 51 (C / S / SY)	
Goodway		**GLS** 1500 / 2000 (M) - **GLS** 150 / 200 (M) **GTS** 150 (M) - **GTW** 1500	
MIYANO	**Ø 54**	**ABX** 51, 64 (SYY / THY)	from page **5.120** to **5.124**
NAKAMURA	**BMT 44**	**NTJ** 100, SC 100 - SUPER NTMX **SUPER NY**^{3} - **WT, WY** 100	from page **5.125** to page **5.127**
Muratec		**MT** 100	
NAKAMURA	**BMT 55**	**AS200** (L-LS) 12/15 STATIONS. **NTY3**-150/250 **SC150**(M)/200(MY)/250(M) **Super NTJ / NTJX / NTM3** **TW** 10/20 16 STATIONS **WT** 150/200/250 - **WTS** 150 - **WTW** 150/160 **WY** 150/250 - **WT** 200 II (M/MY) **WT** 20 II (M) - **TM** C20 II (M/ML)	from page **5.128** to page **5.130**
Cmz		**TX** 52/66 - **TTL** 52 - **TTL** 66 **TX** 52 Y3-Y2 QUATTRO-Y2 TW IN **TX** 66 Y3-Y2 QUATTRO-Y2 TW IN **TA** 15/20/25/30(M/Y/MS/MY/YS) 15 STATIONS	
NAKAMURA	**BMT 65**	**WT**300 - **SC**300 - **TW**20 **TMC** 200/300 (M) **SUPER NTX TW**20M (MY/MM/MMY/MMYY) 12 STATIONS **TW** 30M (MY/MM/MMY/MMYY) 16 STATIONS	from page **5.131** to page **5.132**
OKUMA	**VDI 30**	**LB** 10, 200 M, Y - **LT** 10, 200 M, Y - **ES** L6 M / L8 M - GENOS L200, L2000-E	**5.133**
	VDI 40	Captain L370 M - ES L10 M - **GENOS** L300, L3000-e M/MY (VDI40) - LB/LU 300, 3000 M (VDI40) - LB 300 MW (Face tooling turret) LB/LU 300 MY	**5.136**
	BMT 55	**LT** 2000EX (M / MY) 16 STATIONS	**5.137**
	BMT 60	**GENOS** L300 (MW / MYW) **LB** 2000, 2500, 3000 (EX) **LU** 2000, 2500, 3000 (EX) **MULTUS** U3000, 4000 (2SW)	**5.138**
SPINNER	**VDI25 SP**	**TD** 42, 65 - **TC, TTC** 300	page **5.139**
	BMT45 SP	**TC** 300 - 600(SMCY) - **TTC** 300 (SMCY)	
	BARUFFALDI **VDI 30**	**TC** 400 - 600 (MC, MCY, SMCY)	page **5.141**
	BARUFFALDI **VDI 40**	**TC** 600 (MC, MCY, SMCY)	
	BARUFFALDI **VDI 50**	**TC** 77, 110, 800 (MC, MCY, SMCY)	
TSUGAMI	**BMT 65**	**M06** (SY) - **M08** (D/SD) - **M08** (SY)	from page **5.143** to page **5.150**

www.estore.gerardispa.com

PIÙ SEMPLICE / PIÙ INFO / PIÙ PRODOTTI - EASIER / MORE INFO / MORE PRODUCTS

TROVA IL TUO PRODOTTO IN POCHI CLICK - FIND YOUR PRODUCT IN FEW CLICKS

by category | **by code** | **by description** | **by configurator**

Un nuovo modo facile e veloce per ordinare la tua attrezzatura Gerardi

Il nuovo Gerardi estore offre la possibilità di visualizzare e ordinare qualsiasi articolo Gerardi appartenente alle categorie Workholding o Tooling presente sui nostri listini in modo semplice, veloce e completo. Da ora puoi ordinare la morsa, la testa angolare o il motorizzato che ti interessa direttamente on-line dal nostro estore senza costi aggiuntivi.

A new quick and easy way to order your equipment branded Gerardi.

The new Gerardi estore offers the ability to view and order any item available on our Workholding and Tooling catalogues with the easyest, fastest and comprehensive way.
You can now order the vise, angle head or driven tool of your interest directly online from our store without any additional cost.



WINDOWS / IOS

ANDROID / IPHONE

GERARDI

NEW 2023

BMT 40 - BMT 55

Biglia



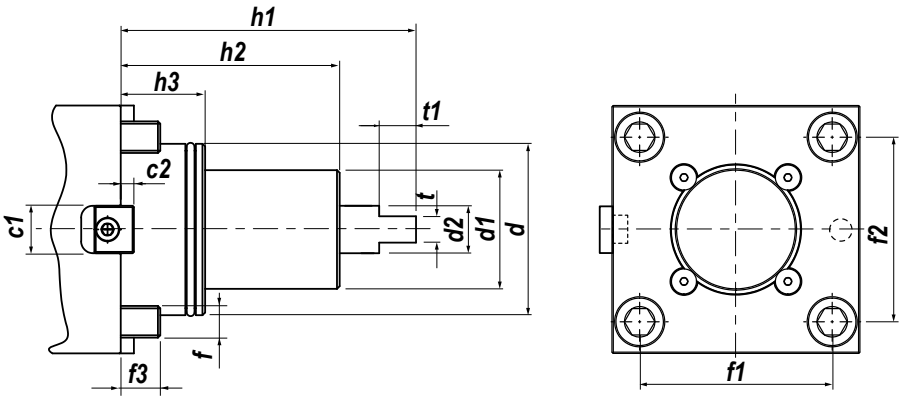

	c1	c2	d	d1	d2	f	f1	f2	f3	h1	h2	h3	t	t1
BMT40	12	4	Ø40	Ø35	15	M8	50	50	14	58	43	20	7	10
BMT55	Ø15	5	Ø55	Ø48	-	M10	63	65	12	94,5	53	28	8	-

IN FASE D'ORDINE SPECIFICARE - IN CASE OF ORDER PLEASE SPECIFY:
COSTRUTTORE, MODELLO E NUMERO POSIZIONI IN TORRETTA - MACHINE BUILDER, MODEL AND TURRET POSITION NUMBERS

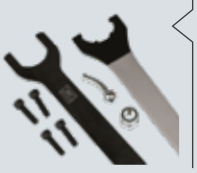

DOTAZIONE STANDARD
STANDARD EQUIPMENT

Chiave bloccaggio albero / chiave per bloccaggio ghiera / ugello refrigerazione / viti bloccaggio motorizzato

Shaft lock wrench / nut lock wrench / cooling noozle Art.183 / noozle lock screws / driven tool locking screws



CAMBI RAPIDI MODULARI **Vedi pag. 7.12 - 7-15**
MODULAR QUICK CHANGE See page 7.12 - 7.15

Facile e veloce sistema modulare per il cambio rapido delle diverse tipologie di portautensili con la sede dell'utensile per pinza ER (DIN6499).

Modular toolholder system for the fitting of toolholders in a spindle unit with ER collets (DIN6499) outputs.

MODELLI DI TORNIO COMPATIBILI
COMPATIBLE LATHE TYPES

BIGLIA

Vedi pagine compatibilità 5.10 / 5.11 - See compatibility pages 5.10 / 5.11

BMT 40

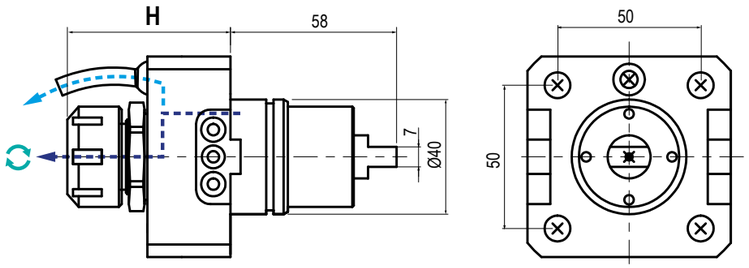

TIPO - TYPE	USCITA - OUTPUT	REFRIGERANTE COOLANT	RATIO	ROTAZIONE - ROTATION
Assiale Axial	Porta Pinza Collet Chunk	15 bar	1:1	Uguale al mandrino Same as machine spindle

Code	Biglia Cod.	Output	Int Cool.	H	Nm	Rpm	
99.BG.B40	T134-00128	ER-20 - Ø1÷13	NO	57	-	6000	
99.BG.B41	T134-00149	ER-20 - Ø1÷13	√	57	-	6000	

MODELLI DI TORNIO COMPATIBILI
COMPATIBLE LATHE TYPES

BIGLIA

Vedi pagine compatibilità 5.10 / 5.11 - See compatibility pages 5.10 / 5.11

BMT 40

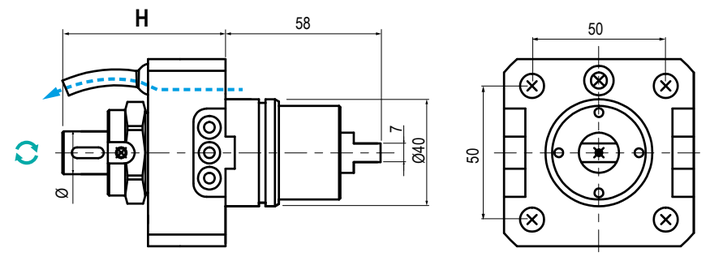

TIPO - TYPE	USCITA - OUTPUT	REFRIGERANTE COOLANT	RATIO	ROTAZIONE - ROTATION
Assiale Axial	Porta Fresa Shell End Milling Cutter	Esterno External	1:1	Uguale al mandrino Same as machine spindle

Code	Biglia Cod.	Output	Int Cool.	H	Nm	Rpm	
99.BG.B44	-	Ø	NO	61	-	6000	

5

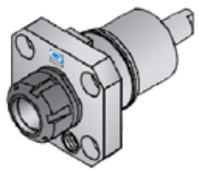

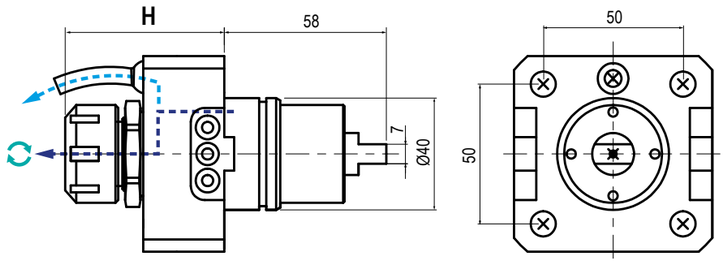

TIPO - TYPE	USCITA - OUTPUT	REFRIGERANTE COOLANT	RATIO	ROTAZIONE - ROTATION
Assiale Axial	Porta Pinza Collet Chunk	15 bar	1:1	Uguale al mandrino Same as machine spindle

Code	Biglia Cod.	Output	Int Cool.	H	Nm	Rpm	
99.BG.B42	-	ER-25 - Ø1÷16	NO	57	-	6.000	
99.BG.B43	-	ER-25 - Ø1÷16	√	57	-	6.000	



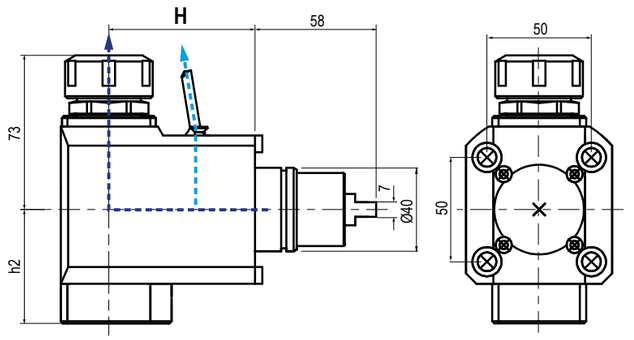

TIPO - TYPE	USCITA - OUTPUT	REFRIGERANTE COOLANT	RATIO	ROTAZIONE - ROTATION
Radiale Radial	Porta Pinza Collet Chunk	15 bar	1:1	Uguale al mandrino Same as machine spindle

Code	Biglia Cod.	Output	Int Cool.	H	h2	Nm	Rpm	
99.BG.B45	T134-00145	ER-20 - Ø1÷13	NO	45	42,5	-	6.000	
99.BG.B46	T134-00151	ER-20 - Ø1÷13	NO	70	42,5	-	6.000	
99.BG.B47	T134-00129	ER-20 - Ø1÷13	√	45	55	-	6.000	
99.BG.B48	T134-00150	ER-20 - Ø1÷13	√	70	55	-	6.000	

MODELLI DI TORNIO COMPATIBILI
COMPATIBLE LATHE TYPES

BIGLIA

Vedi pagine compatibilità 5.10 / 5.11 - See compatibility pages 5.10 / 5.11

BMT 40



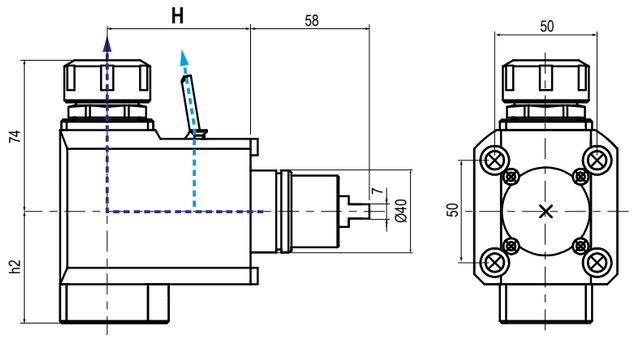

TIPO - TYPE	USCITA - OUTPUT	REFRIGERANTE COOLANT	RATIO	ROTAZIONE - ROTATION
Radiale Radial	Porta Pinza Collet Chunk	15 bar	1:1	Opposto al mandrino Opposite to machine spindle

Code	Output	Int Cool.	H	h2	Nm	Rpm	
99.BG.B49	ER-25 - Ø1÷16	NO	45	42,5	-	6000	
99.BG.B50	ER-25 - Ø1÷16	NO	70	42,5	-	6000	
99.BG.B51	ER-25 - Ø1÷16	√	45	55	-	6000	
99.BG.B52	ER-25 - Ø1÷16	√	70	55	-	6000	

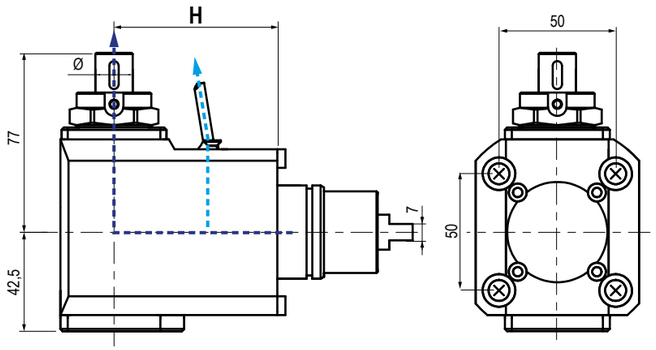

TIPO - TYPE	USCITA - OUTPUT	REFRIGERANTE COOLANT	RATIO	ROTAZIONE - ROTATION
Radiale Radial	Porta Fresa Shell End Milling Cutter	15 bar	1:1	Opposto al mandrino Opposite to machine spindle

Code	Output	Int Cool.	H	l2	l3	h1	h2	Nm	Rpm	
99.BG.B53	Ø16	NO	45	41,5	27	77	42,5	-	6000	
99.BG.B54	Ø16	√	70	41,5	27	77	42,5	-	6000	

MODELLI DI TORNIO COMPATIBILI
COMPATIBLE LATHE TYPES

BIGLIA

Vedi pagine compatibilità 5.10 / 5.11 - See compatibility pages 5.10 / 5.11

BMT 40

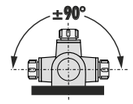

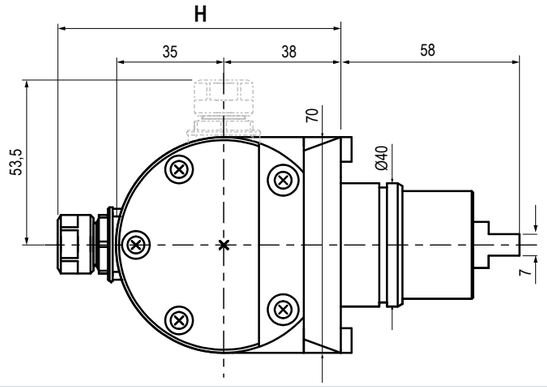

TIPO - TYPE	USCITA - OUTPUT	REFRIGERANTE COOLANT	RATIO	ROTAZIONE - ROTATION
Orientabile ±90° ±90° Adjustable	Porta Pinza Collet Chunk	Esterno External	1:1	Uguale al mandrino Same as machine spindle

Code	Biglia Cod.	Output	Int Cool.	H	Nm	Rpm	
99.BG.B55	T134-00130	ER-11	NO	91,5	-	6000	
99.BG.B56	-	ER-16	NO	105	-	6000	

MODELLI DI TORNIO COMPATIBILI
COMPATIBLE LATHE TYPES

BIGLIA

Vedi pagine compatibilità 5.10 / 5.11 - See compatibility pages 5.10 / 5.11

BMT 55

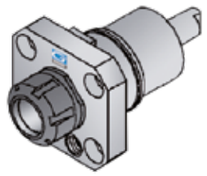

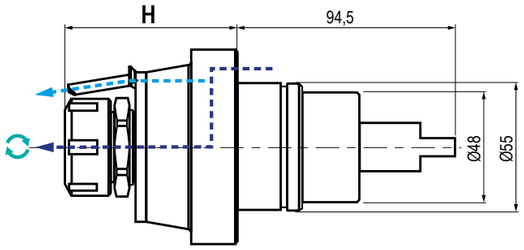

TIPO - TYPE	USCITA - OUTPUT	REFRIGERANTE COOLANT	RATIO	ROTAZIONE - ROTATION
Assiale Axial	Porta Pinza Collet Chunk	20 bar	1:1	Uguale al mandrino Same as machine spindle

Code	Output	Int Cool.	H	Nm	Rpm	
99.BG.B01.A	ER-25 - Ø1÷16	NO	63,5	-	4.000	
99.BG.B01.B	ER-25 - Ø1÷16	NO	75	-	4.000	
99.BG.B01.C	ER-25 - Ø1÷16	NO	53,5	-	4.000	
99.BG.B01.D	ER-25 - Ø1÷16	√	63,5	-	4.000	
99.BG.B01.E	ER-25 - Ø1÷16	√	75	-	4.000	

5

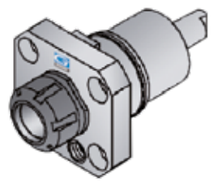

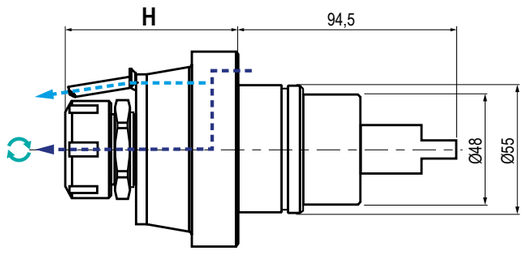

TIPO - TYPE	USCITA - OUTPUT	REFRIGERANTE COOLANT	RATIO	ROTAZIONE - ROTATION
Assiale Axial	Porta Pinza Collet Chunk	20 bar	1:1	Uguale al mandrino Same as machine spindle

Code	Output	Int Cool.	H	Nm	Rpm	
99.BG.B02.A	ER-32 - Ø2÷20	NO	83,5	-	4.000	
99.BG.B02.B	ER-32 - Ø2÷20	NO	71,5	-	4.000	
99.BG.B02.C	ER-32 - Ø2÷20	NO	59	-	4.000	
99.BG.B02.D	ER-32 - Ø2÷20	√	83,5	-	4.000	
99.BG.B02.E	ER-32 - Ø2÷20	√	71,5	-	4.000	

MODELLI DI TORNIO COMPATIBILI
COMPATIBLE LATHE TYPES

BIGLIA

Vedi pagine compatibilità 5.10 / 5.11 - See compatibility pages 5.10 / 5.11

BMT 55



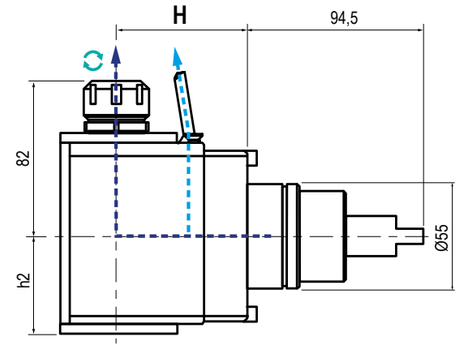

TIPO - TYPE	USCITA - OUTPUT	REFRIGERANTE COOLANT	RATIO	ROTAZIONE - ROTATION
Radiale Radial	Porta Pinza Collet Chunk	20 bar	1:1 1:2/ 2:1	Uguale al mandrino Same as machine spindle

Code	Output	Int Cool.	H	h2	Nm	Rpm	τ	
99.BG.B04.A	ER-25 - Ø1÷16	NO	70	51	47	4.000	1:1	
99.BG.B04.B	ER-25 - Ø1÷16	√	70	68	47	4.000	1:1	
99.BG.B04.C	ER-25 - Ø1÷16	NO	100	51	47	4.000	1:1	
99.BG.B04.D	ER-25 - Ø1÷16	√	100	68	47	4.000	1:1	
99.BG.B04.E	ER-25 - Ø1÷16	NO	70	59,25	-	8.000	1:2	
99.BG.B04.F	ER-25 - Ø1÷16	On Req.	70	51	-	2.000	2:1	

5



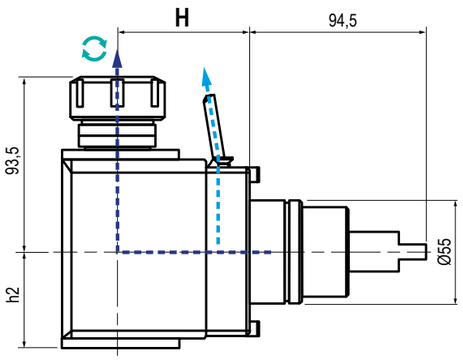

TIPO - TYPE	USCITA - OUTPUT	REFRIGERANTE COOLANT	RATIO	ROTAZIONE - ROTATION
Radiale Radial	Porta Pinza Collet Chunk	20 bar	1:1	Uguale al mandrino Same as machine spindle

Code	Output	Int Cool.	H	h2	Nm	Rpm	
99.BG.B05.A	ER-32 - Ø2÷20	NO	70	51	47	4.000	
99.BG.B05.B	ER-32 - Ø2÷20	√	70	68	47	4.000	
99.BG.B05.C	ER-32 - Ø2÷20	NO	100	51	47	4.000	
99.BG.B05.D	ER-32 - Ø2÷20	√	100	68	47	4.000	

MODELLI DI TORNIO COMPATIBILI
COMPATIBLE LATHE TYPES

BIGLIA

Vedi pagine compatibilità 5.10 / 5.11 - See compatibility pages 5.10 / 5.11

BMT 55

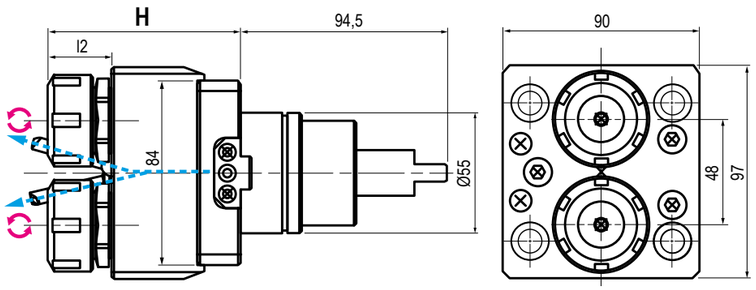

TIPO - TYPE	USCITA - OUTPUT	REFRIGERANTE COOLANT	RATIO	ROTAZIONE - ROTATION
Assiale Doppio Double Axial	Porta Pinza Collet Chunk	Esterno External	1:1	Opposto al mandrino Opposite to machine spindle

Code	Output	Int Cool.	H	l2	Nm	Rpm	
99.BG.B06.A	ER-16-16 - Ø1÷10	NO	84	25	-	4.000	
99.BG.B06.B	ER-20-20 - Ø1÷13	NO	87	28	-	4.000	
99.BG.B06.C	ER-25-25 - Ø1÷16	NO	88	29	-	4.000	

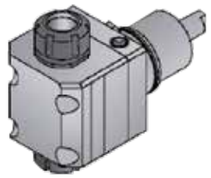

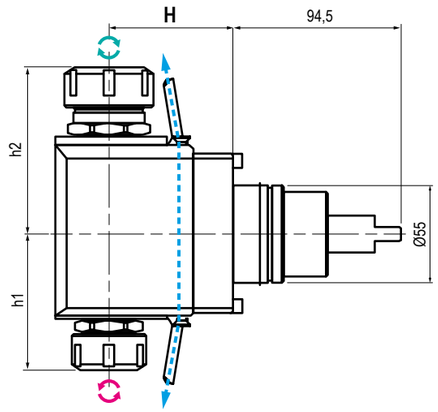

TIPO - TYPE	USCITA - OUTPUT	REFRIGERANTE COOLANT	RATIO	ROTAZIONE - ROTATION
Assiale Doppio Double Axial	Porta Pinza Collet Chunk	Esterno External	1:1	Uguale ed opposto al mandrino Same and opposite as m. spindle

Code	Output	Int Cool.	H	h1	h2	Nm	Rpm	
99.BG.B07.A	ER-32 - 25	NO	70	70	85	47	4.000	
99.BG.B07.B	ER-32 - 25	NO	100	70	85	47	4.000	
99.BG.B08.A	ER-25 - 25	NO	70	70	76	47	4.000	
99.BG.B08.B	ER-25 - 25	NO	100	70	76	47	4.000	
99.BG.B09.A	ER-25 - 16	NO	70	68	76	47	4.000	
99.BG.B09.B	ER-25 - 16	NO	100	68	76	47	4.000	

GERARDI
BIGLIA
DRIVEN TOOLS

MODELLI DI TORNIO COMPATIBILI
COMPATIBLE LATHE TYPES

BIGLIA

Vedi pagine compatibilità 5.10 / 5.11 - See compatibility pages 5.10 / 5.11

BMT 55

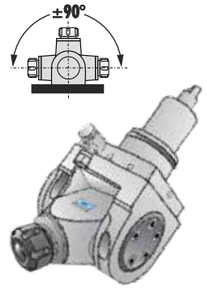

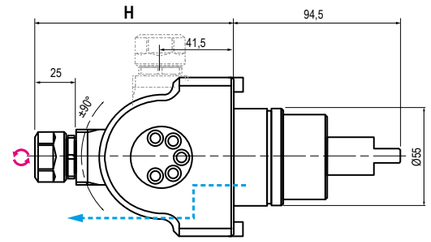

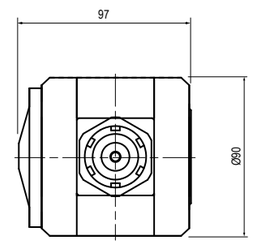

TIPO - TYPE	USCITA - OUTPUT	REFRIGERANTE COOLANT	RATIO	ROTAZIONE - ROTATION
Orientabile ±90° ±90° Adjustable	Porta Pinza Collet Chunk	Esterno External	1:1	Opposto al mandrino Opposite to machine spindle

Code	Output	Int Cool.	H	Nm	Rpm	
99.BG.B10 (0°-90°)	ER-20 - Ø1÷13	NO	140	25	4.000	
99.BG.B11 (0°-180°)	ER-16 - Ø1÷10	NO	111	25	4.000	

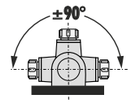

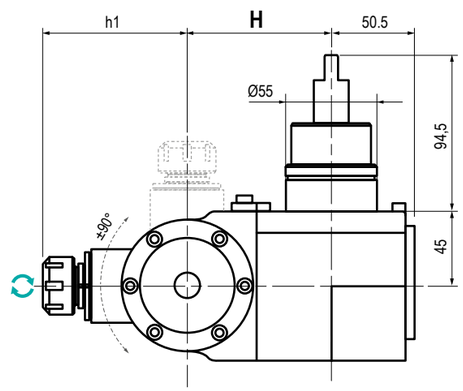

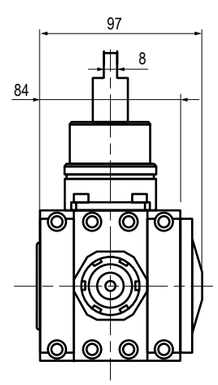

TIPO - TYPE	USCITA - OUTPUT	REFRIGERANTE COOLANT	RATIO	ROTAZIONE - ROTATION
Orientabile ±90° ±90° Adjustable	Porta Pinza Collet Chunk	Esterno External	1:1	Uguale al mandrino Same as machine spindle

Code	Output	Int Cool.	H	h1	Nm	Rpm	
99.BG.B12	ER-20 - Ø1÷13	NO	87	87,5	-	4.000	

MODELLI DI TORNIO COMPATIBILI
COMPATIBLE LATHE TYPES | BIGLIA

Vedi pagine compatibilità 5.10 / 5.11 - See compatibility pages 5.10 / 5.11

BMT 55

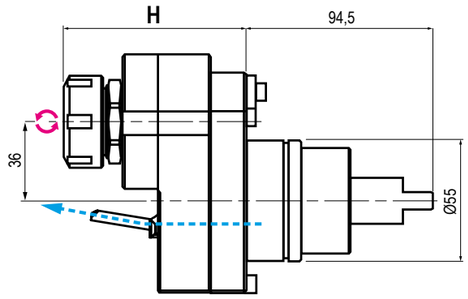

TIPO - TYPE	USCITA - OUTPUT	REFRIGERANTE COOLANT	RATIO	ROTAZIONE - ROTATION
Disassato Offset Axis	Porta Pinza Collet Chunk	Esterno External	1:2	Opposto al mandrino Opposite to machine spindle

Code	Output	Int Cool.	H	Nm	Rpm	
99.BG.B14	ER-25 - Ø1÷16	NO	92,5	-	8.000	
99.BG.B14.A	ER-16 - Ø1÷10	NO	75	-	8.000	
99.BG.B14.B	ER-16 - Ø1÷10	√	85	-	8.000	

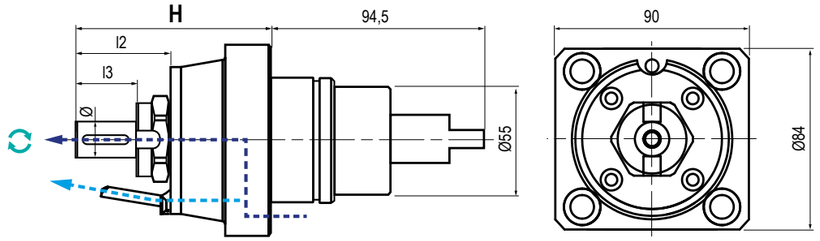

TIPO - TYPE	USCITA - OUTPUT	REFRIGERANTE COOLANT	RATIO	ROTAZIONE - ROTATION
Assiale Axial	Porta Fresa Shell End Milling Cutter	20 bar	1:1	Uguale al mandrino Same as machine spindle

Code	Output	Int Cool.	H	l2	l3	Nm	Rpm	
99.BG.B15.A	Ø16	NO	86,5	42	27	-	4.000	
99.BG.B15.B	Ø22	NO	92	47,5	31	-	4.000	
99.BG.B15.C	Ø27	NO	94	49,5	33	-	4.000	
99.BG.B16.A	Ø16	√	76,5	32	17	-	4.000	

MODELLI DI TORNIO COMPATIBILI
COMPATIBLE LATHE TYPES | BIGLIA

Vedi pagine compatibilità 5.10 / 5.11 - See compatibility pages 5.10 / 5.11

BMT 55

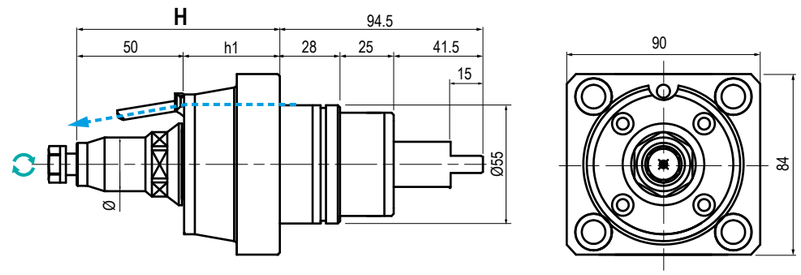

TIPO - TYPE	USCITA - OUTPUT	REFRIGERANTE COOLANT	RATIO	ROTAZIONE - ROTATION
Assiale Axial	Porta Pinza Collet Chunk	Esterno External	1:2	Uguale al mandrino Same as machine spindle

Code	Output	Int Cool.	H	h1	Nm	Rpm	
99.BG.B15.D	Ø10	NO	94,5	44,5	-	4.000	
99.BG.B15.E	Ø13	NO	94,5	44,5	-	4.000	
99.BG.B15.F	Ø10	NO	82,5	32,5	-	4.000	
99.BG.B15.G	Ø13	NO	82,5	32,5	-	4.000	

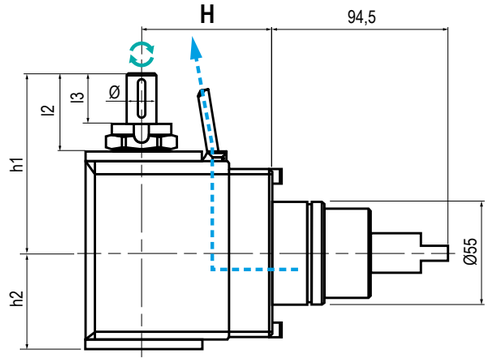

TIPO - TYPE	USCITA - OUTPUT	REFRIGERANTE COOLANT	RATIO	ROTAZIONE - ROTATION
Radiale Radial	Porta Fresa Shell End Milling Cutter	Esterno External	1:1 2:1	Uguale al mandrino Same as machine spindle

Code	Output	Int Cool.	H	l2	l3	h1	h2	Nm	Rpm	τ	
99.BG.B17.A	Ø16	NO	70	41,5	27	96	51,25	47	4.000	-	
99.BG.B17.B	Ø16	NO	100	41,5	27	96	51,25	47	4.000	-	
99.BG.B17.C	Ø22	NO	70	47,5	31	102	51,25	47	4.000	-	
99.BG.B17.D	Ø22	NO	100	47,5	31	102	51,25	47	4.000	-	
99.BG.B17.E	Ø27	NO	70	49,5	33	104	51,25	47	4.000	-	
99.BG.B17.F	Ø27	NO	100	49,5	33	104	51,25	47	4.000	-	
99.BG.B17.G	Ø16	NO	70	41,5	27	96	51,25	-	2.000	2:1	
99.BG.B17.H	Ø22	NO	70	41,5	31	96	51,25	-	2.000	2:1	
99.BG.B17.I	Ø27	NO	70	41,5	33	96	51,25	-	2.000	2:1	

MODELLI DI TORNIO COMPATIBILI
COMPATIBLE LATHE TYPES

BIGLIA

Vedi pagine compatibilità 5.10 / 5.11 - See compatibility pages 5.10 / 5.11

BMT 55

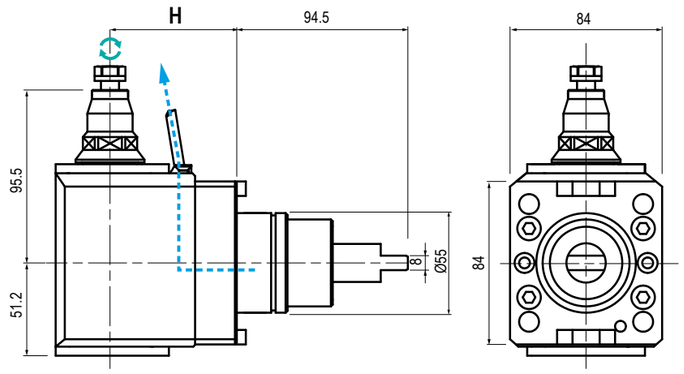

TIPO - TYPE	USCITA - OUTPUT	REFRIGERANTE COOLANT	RATIO	ROTAZIONE - ROTATION
Radiale Radial	Porta Fresa Shell End Milling Cutter	Esterno External	1:1	Uguale al mandrino Same as machine spindle

Code	Output	Int Cool.	H	Nm	Rpm	
99.BG.B17.L	Ø10	NO	70	-	4.000	
99.BG.B17.M	Ø13	NO	70	-	4.000	
99.BG.B17.N	Ø10	NO	100	-	4.000	
99.BG.B17.O	Ø13	NO	100	-	4.000	

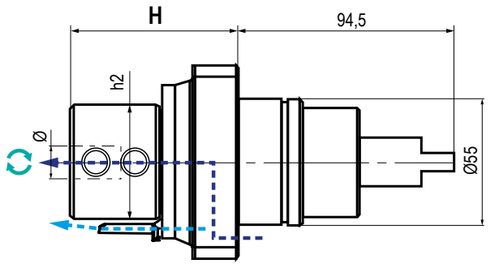

TIPO - TYPE	USCITA - OUTPUT	REFRIGERANTE COOLANT	RATIO	ROTAZIONE - ROTATION
Assiale Axial	Weldon	20 bar	1:1	Uguale al mandrino Same as machine spindle

Code	Output	Int Cool.	H	h2	Nm	Rpm	
99.BG.B19.A	Ø 25	√	73	50	-	4.000	
99.BG.B19.B	Ø 20	√	68	45	-	4.000	
99.BG.B19.C	Ø 16	√	61	41	-	4.000	

MODELLI DI TORNIO COMPATIBILI
COMPATIBLE LATHE TYPES

BIGLIA NEW

Vedi pagine compatibilità 5.10 / 5.11 - See compatibility pages 5.10 / 5.11

BMT 55

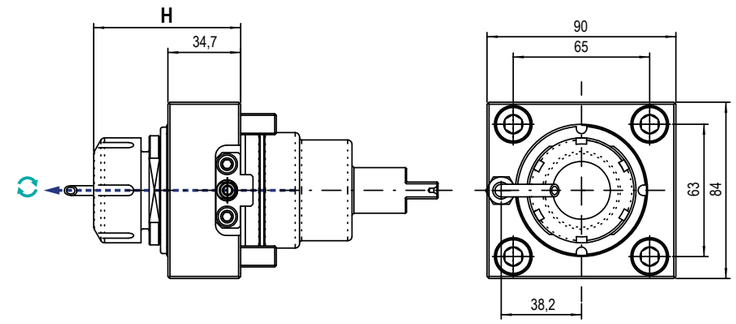

TIPO - TYPE	USCITA - OUTPUT	REFRIGERANTE COOLANT	RATIO	ROTAZIONE - ROTATION
Assiale Axial	Porta Pinza Collet Chuck	18 bar	1:1	Uguale al mandrino Same as machine spindle

Code	Output	Int Cool.	H	Nm	Rpm	Kw	
99.BG.A02	ER-32	NO	70	47	6.000	3,7	
99.BG.A03	ER-32	√	70	47	6.000	3,7	
99.BG.A01	ER-25	NO	70	47	6.000	3,7	

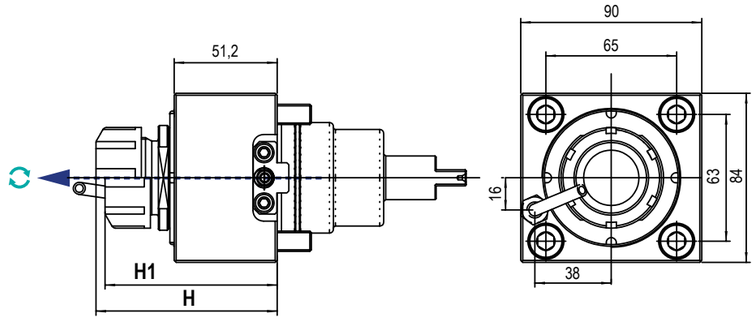

TIPO - TYPE	USCITA - OUTPUT	REFRIGERANTE COOLANT	RATIO	ROTAZIONE - ROTATION
Assiale Axial	Porta Pinza Collet Chuck	18 bar	1:1	Uguale al mandrino Same as machine spindle

Code	Output	Int Cool.	H	H1	Nm	Rpm	Kw	
99.BG.A04	ER-32 - Ø2÷20	√	Max 90	Min 85,5	70	6.000	8	
99.BG.A46	ER-32 - Ø2÷20	NO	Max 90	Min 85,5	70	6.000	8	

MODELLI DI TORNIO COMPATIBILI
COMPATIBLE LATHE TYPES

BIGLIA

NEW

Vedi pagine compatibilità 5.10 / 5.11 - See compatibility pages 5.10 / 5.11

BMT 55

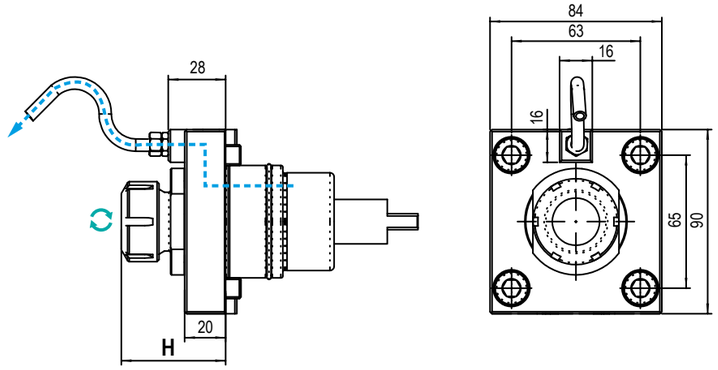

TIPO - TYPE	USCITA - OUTPUT	REFRIGERANTE COOLANT	RATIO	ROTAZIONE - ROTATION
Assiale Axial	Porta Pinza Collet Chuck	Esterno External	1:1	Uguale al mandrino Same as machine spindle

Code	Output	Int Cool.	H	Nm	Rpm	Kw	
99.BG.A42	ER-25 - Ø1÷16	NO	51	47	6.000	3,7	

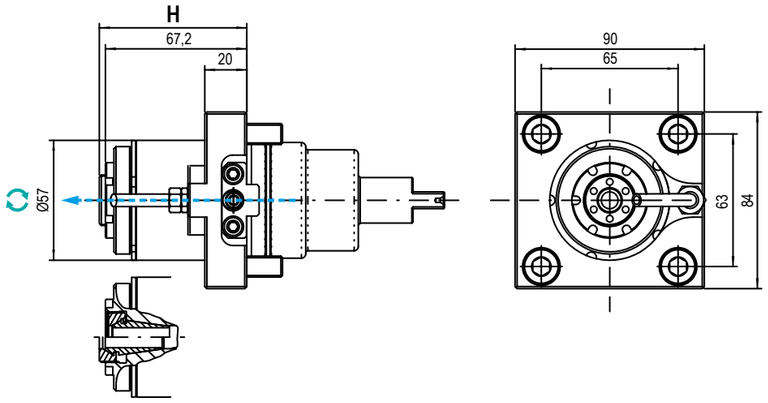

TIPO - TYPE	USCITA - OUTPUT	REFRIGERANTE COOLANT	RATIO	ROTAZIONE - ROTATION
Assiale Axial	Porta Pinza Collet Chuck	Esterno External	1:4	Uguale al mandrino Same as machine spindle

Code	Output	Int Cool.	H	Nm	Rpm	Kw	
99.BG.A45	ER-16	NO	Max 70	4	24.000	3,7	

MODELLI DI TORNIO COMPATIBILI
COMPATIBLE LATHE TYPES

BIGLIA

NEW

Vedi pagine compatibilità 5.10 / 5.11 - See compatibility pages 5.10 / 5.11

BMT 55

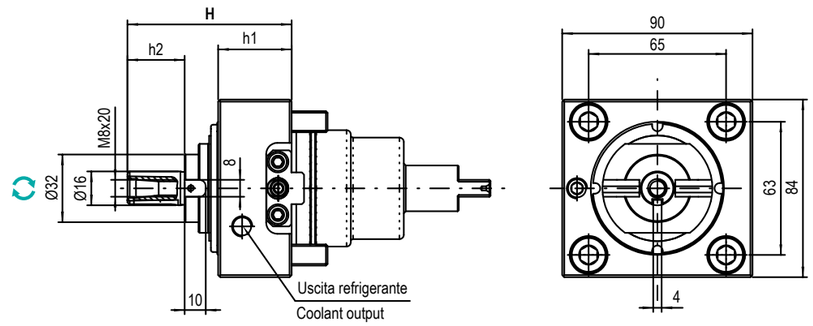

TIPO - TYPE	USCITA - OUTPUT	REFRIGERANTE COOLANT	RATIO	ROTAZIONE - ROTATION
Assiale Axial	Porta Fresa Shell End Milling Cutter	Esterno External	1:1	Uguale al mandrino Same as machine spindle

Code	Output	Int Cool.	H	h1	h2	Nm	Rpm	Kw	
99.BG.A25	Ø16X17	NO	67,6	34,7	17	47	6.000	3,7	
99.BG.A28	Ø16X17	NO	87,6	56,7	17	47	6.000	3,7	
99.BG.A24	Ø16X27	NO	77,6	34,7	27	47	6.000	3,7	

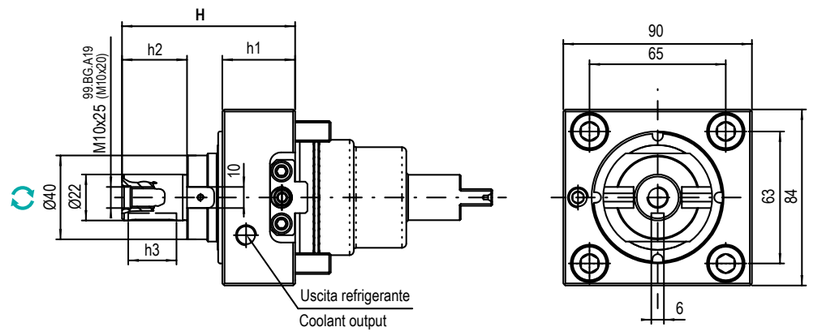

TIPO - TYPE	USCITA - OUTPUT	REFRIGERANTE COOLANT	RATIO	ROTAZIONE - ROTATION
Assiale Axial	Porta Fresa Shell End Milling Cutter	Esterno External	1:1	Uguale al mandrino Same as machine spindle

Code	Output	Int Cool.	H	h1	h2	h3	Nm	Rpm	Kw	
99.BG.A19	Ø22X19	NO	89,6	56,7	19	16	47	6.000	3,7	
99.BG.A20	Ø22X50	NO	97,7	34,7	50	42	47	6.000	3,7	
99.BG.A22	Ø22X31	NO	104,6	56,7	31	23	47	6.000	5,5	
99.BG.A23	Ø22X31	NO	82,6	34,7	31	23	47	6.000	3,7	

MODELLI DI TORNIO COMPATIBILI
COMPATIBLE LATHE TYPES

BIGLIA | NEW

Vedi pagine compatibilità 5.10 / 5.11 - See compatibility pages 5.10 / 5.11

BMT 55

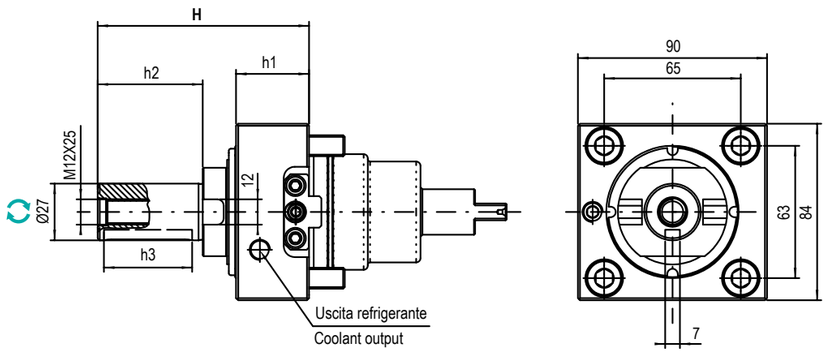

TIPO - TYPE: **Assiale Axial**
USCITA - OUTPUT: **Porta Fresa Shell End Milling Cutter**
REFRIGERANTE COOLANT: **Esterno External**
RATIO: **1:1**
ROTAZIONE - ROTATION: **Uguale al mandrino Same as machine spindle**

Code	Output	Int Cool.	H	h1	h2	h2	Nm	Rpm	Kw	
99.BG.A26	Ø27X50	NO	100,6	34,7	50	42	47	6.000	3,7	
99.BG.A27	Ø27X33	NO	103,6	56,7	33	23	47	6.000	3,7	
99.BG.A21	Ø27X33	NO	99	51,2	33	23	70	6.000	8	

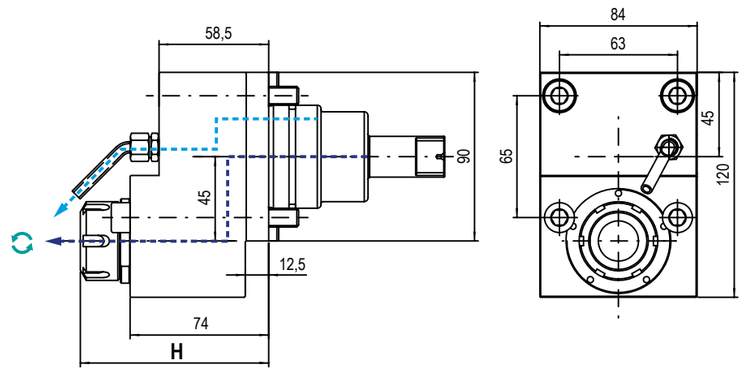

TIPO - TYPE: **Disassato Offset Axis**
USCITA - OUTPUT: **Porta Pinza Collet Chuck**
REFRIGERANTE COOLANT: **20 bar**
RATIO: **1:2**
ROTAZIONE - ROTATION: **Uguale al mandrino Same as machine spindle**

Code	Output	Int Cool.	H	Nm	Rpm	Kw	
99.BG.A18	ER-25 - Ø1÷16	NO	Max105 - Min100,5	23	12.000	3,7	
99.BG.A38	ER-25 - Ø1÷16	√	Max105 - Min100,5	23	12.000	3,7	

MODELLI DI TORNIO COMPATIBILI
COMPATIBLE LATHE TYPES

BIGLIA | NEW

Vedi pagine compatibilità 5.10 / 5.11 - See compatibility pages 5.10 / 5.11

BMT 55

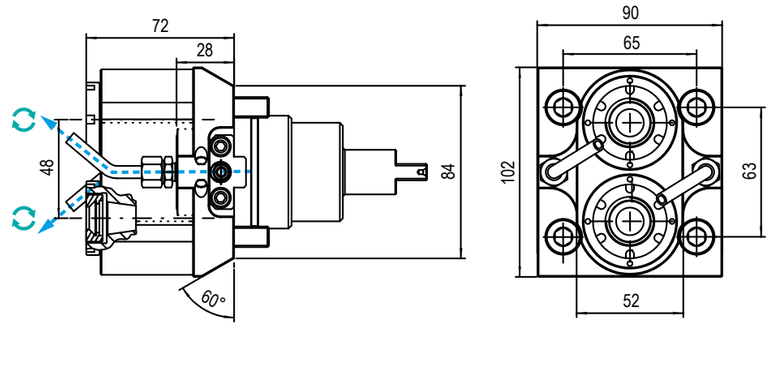

TIPO - TYPE: **Assiale Doppio Double Axial**
USCITA - OUTPUT: **Porta Pinza Collet Chuck**
REFRIGERANTE COOLANT: **Esterno External**
RATIO: **1:2**
ROTAZIONE - ROTATION: **Uguale al mandrino Same as machine spindle**

Code	Output	Int Cool.	H	Nm	Rpm	Kw	
99.BG.A41	ER16-ER16	NO	72	12,5	12.000	3,7	

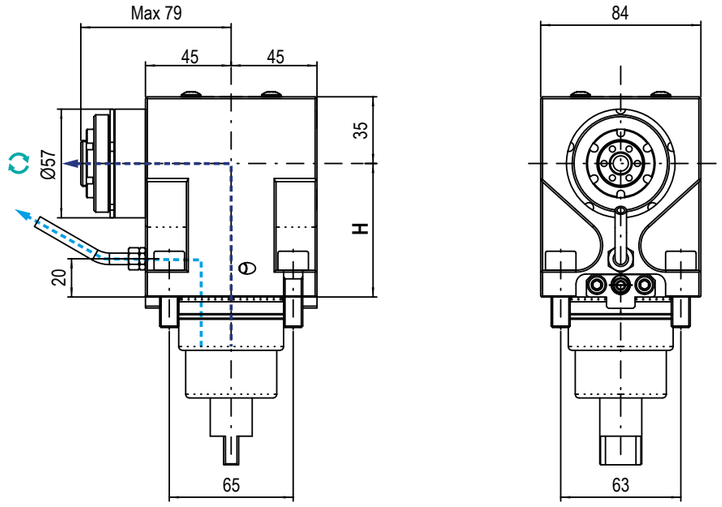

TIPO - TYPE: **Radiale - Radial**
USCITA - OUTPUT: **Porta Pinza Collet Chuck**
REFRIGERANTE COOLANT: **20 bar**
RATIO: **1:4**
ROTAZIONE - ROTATION: **Uguale al mandrino Same as machine spindle**

Code	Output	Int Cool.	H	Nm	Rpm	Kw	
99.BG.A12	ER16	NO	70	4	24.000	3,7	
99.BG.A35	ER16	√	100	4	24.000	3,7	
99.BG.A37	ER16	NO	100	4	24.000	3,7	

MODELLI DI TORNIO COMPATIBILI
COMPATIBLE LATHE TYPES | BIGLIA | NEW

Vedi pagine compatibilità 5.10 / 5.11 - See compatibility pages 5.10 / 5.11

BMT 55

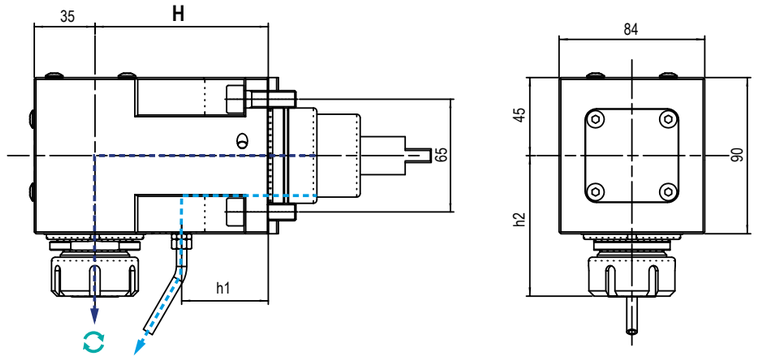

TIPO - TYPE	USCITA - OUTPUT	REFRIGERANTE COOLANT	RATIO	ROTAZIONE - ROTATION
Radiale Radial	Porta Pinza Collet Chuck	20 bar	1:1	Uguale al mandrino Same as machine spindle

Code	Output	Int Cool.	H	h1	h2	Nm	Rpm	Kw	
99.BG.A08	ER-25	NO	100	50	81	47	6.000	3,7	
99.BG.A44	ER-25	√	70	20	81	47	6.000	3,7	
99.BG.A05	ER-25	NO	70	20	Min80,5-Max85	47	6.000	3,7	

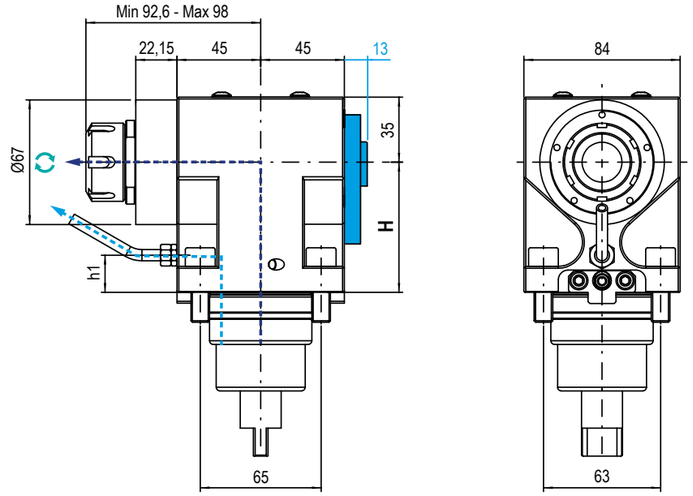

TIPO - TYPE	USCITA - OUTPUT	REFRIGERANTE COOLANT	RATIO	ROTAZIONE - ROTATION
Radiale Radial	Porta Pinza Collet Chuck	20 bar	1:2	Uguale al mandrino Same as machine spindle

Code	Output	Int Cool.	H	h1	Nm	Rpm	Kw	
99.BG.A11	ER-25	NO	70	20	23	12.000	3,7	
99.BG.A34	ER-25	√	70	20	23	12.000	3,7	
99.BG.A36	ER-25	NO	100	50	23	12.000	3,7	

MODELLI DI TORNIO COMPATIBILI
COMPATIBLE LATHE TYPES | BIGLIA | NEW

Vedi pagine compatibilità 5.10 / 5.11 - See compatibility pages 5.10 / 5.11

BMT 55

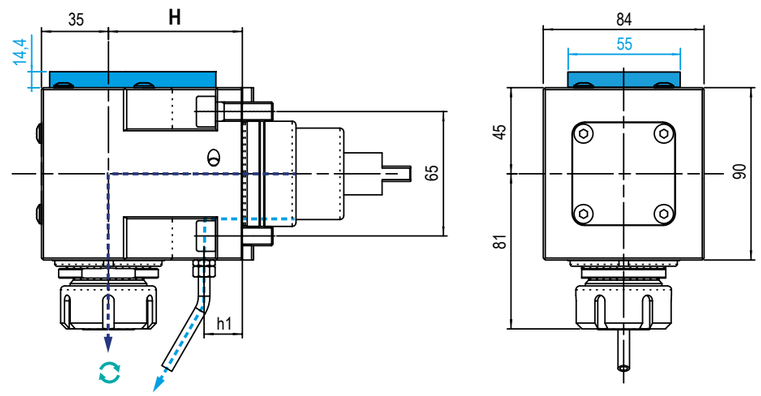

TIPO - TYPE	USCITA - OUTPUT	REFRIGERANTE COOLANT	RATIO	ROTAZIONE - ROTATION
Radiale Radial	Porta Pinza Collet Chuck	20 bar	1:1	Uguale al mandrino Same as machine spindle

Code	Output	Int Cool.	H	h1	Nm	Rpm	Kw	
99.BG.A06	ER-32	NO	70	20	47	6.000	3,7	
99.BG.A07	ER-32	√	70	20	47	6.000	3,7	
99.BG.A09	ER-32	NO	100	50	47	6.000	3,7	
99.BG.A10	ER-32	√	100	50	47	6.000	3,7	

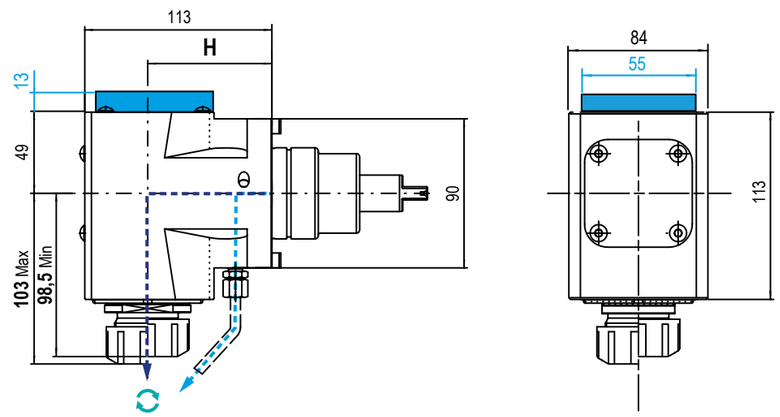

TIPO - TYPE	USCITA - OUTPUT	REFRIGERANTE COOLANT	RATIO	ROTAZIONE - ROTATION
Radiale Radial	Porta Pinza Collet Chuck	20 bar	1:1	Uguale al mandrino Same as machine spindle

Code	Output	Int Cool.	H	Nm	Rpm	Kw	
99.BG.A47	ER-32	NO	75	70	6.000	8	
99.BG.A49	ER-32	√	75	70	6.000	8	

MODELLI DI TORNIO COMPATIBILI
COMPATIBLE LATHE TYPES

BIGLIA

NEW

Vedi pagine compatibilità 5.10 / 5.11 - See compatibility pages 5.10 / 5.11

BMT 55

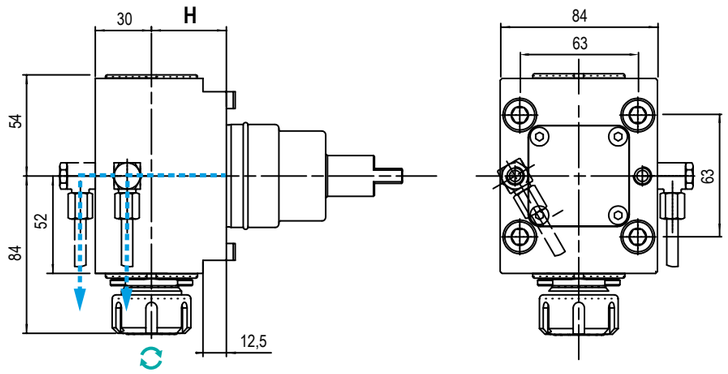

TIPO - TYPE: Radiale / Radial

USCITA - OUTPUT: Porta Pinza / Collet Chuck

REFRIGERANTE COOLANT: Esterno / External

RATIO: 1:1

ROTAZIONE - ROTATION: Uguale al mandrino / Same as machine spindle

Code	Output	Int Cool.	H	Nm	Rpm	Kw	
99.BG.A39	ER-25	NO	40	40	6.000	6	
99.BG.A30	ER-25	√	70	40	6.000	6	
99.BG.A31	ER-25	√	100	40	6.000	6	

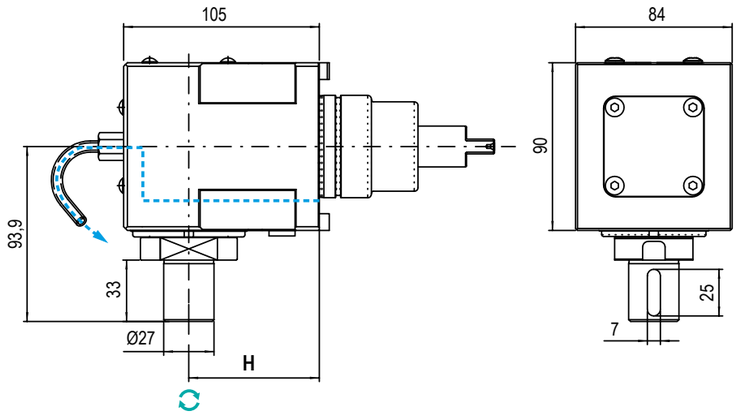

TIPO - TYPE: Radiale / Radial

USCITA - OUTPUT: Porta Fresa / Shell End Milling Cutter

REFRIGERANTE COOLANT: Esterno / External

RATIO: 1:1

ROTAZIONE - ROTATION: Uguale al mandrino / Same as machine spindle

Code	Output	Int Cool.	H	Nm	Rpm	Kw	
99.BG.A17	Ø27X33	NO	70	47	6.000	3,7	

MODELLI DI TORNIO COMPATIBILI
COMPATIBLE LATHE TYPES

BIGLIA

NEW

Vedi pagine compatibilità 5.10 / 5.11 - See compatibility pages 5.10 / 5.11

BMT 55

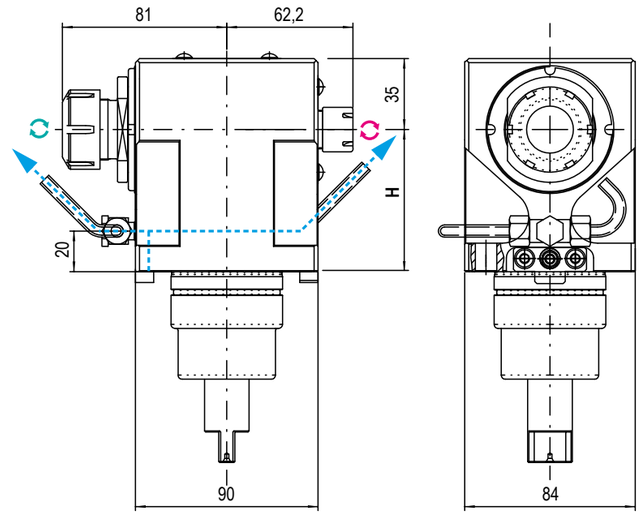

TIPO - TYPE: Radiale Doppio / Double Radial

USCITA - OUTPUT: Porta Pinza / Collet Chunk

REFRIGERANTE COOLANT: Esterno / External

RATIO: 1:1

ROTAZIONE - ROTATION: Uguale ed opposto al mandrino / Same and opposite as m. spindle

Code	Output	Int Cool.	H	Nm	Rpm	Kw	
99.BG.A13	ER25 - ER16	NO	70	47	6.000	3,7	

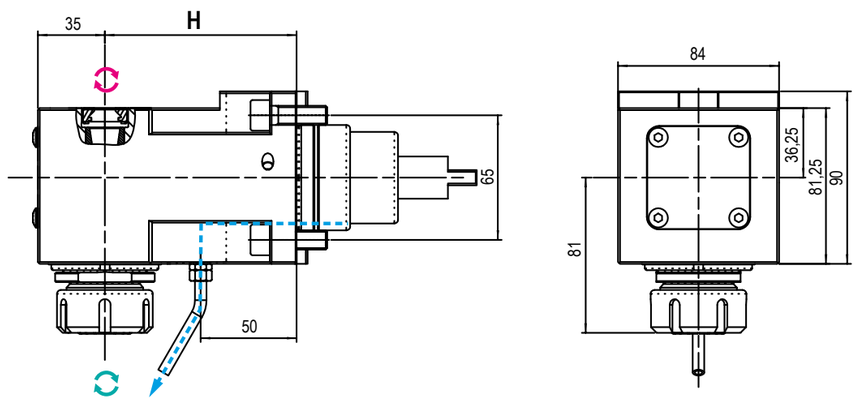

TIPO - TYPE: Radiale / Radial

USCITA - OUTPUT: Porta Pinza / Collet Chunk

REFRIGERANTE COOLANT: Esterno / External

RATIO: 1:1

ROTAZIONE - ROTATION: Uguale ed opposto al mandrino / Same and opposite as m. spindle

Code	Output	Int Cool.	H	Nm	Rpm	Kw	
99.BG.A14	ER25-ER16(Internal)	NO	100	47	6.000	3,7	

MODELLI DI TORNIO COMPATIBILI
COMPATIBLE LATHE TYPES

BIGLIA

NEW

Vedi pagine compatibilità 5.10 / 5.11 - See compatibility pages 5.10 / 5.11

BMT 55

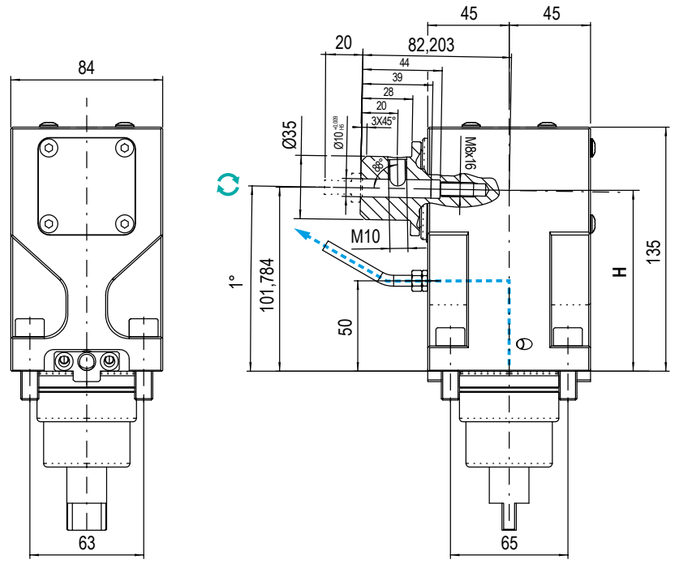

TIPO - TYPE: Radiale / Radial

USCITA - OUTPUT: Porta Brocciatore Collet Chuck

REFRIGERANTE COOLANT: Esterno / External

RATIO: 1:1

ROTAZIONE - ROTATION: Uguale al mandrino / Same as machine spindle

Code	Output	Int Cool.	H	Nm	Rpm	Kw	
99.BG.A32	DIN1835 Ø10	NO	100	47	6.000	3,7	

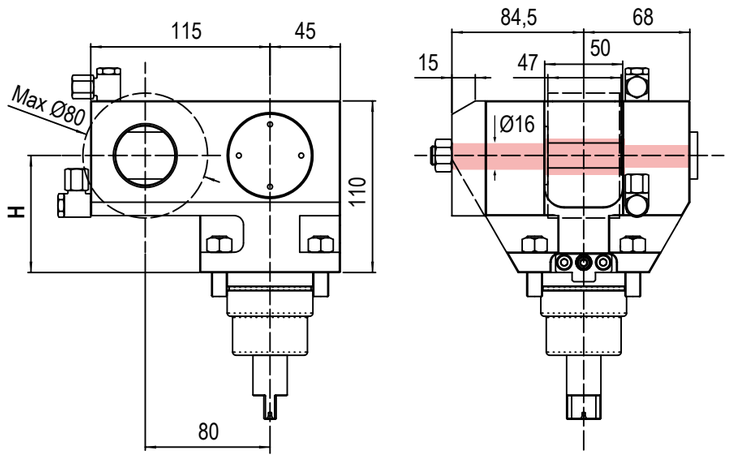

TIPO - TYPE: Radiale / Radial

USCITA - OUTPUT: Porta Creatore / Driven gear hobber

REFRIGERANTE COOLANT: Esterno / External

RATIO: 2:1

ROTAZIONE - ROTATION: Uguale al mandrino / Same as machine spindle

Code	Output	Int Cool.	H	Nm	Rpm	Kw	
99.BG.A40	Ø16	NO	75	94	3.000	3,7	

MODELLI DI TORNIO COMPATIBILI
COMPATIBLE LATHE TYPES

BIGLIA

NEW

Vedi pagine compatibilità 5.10 / 5.11 - See compatibility pages 5.10 / 5.11

BMT 55

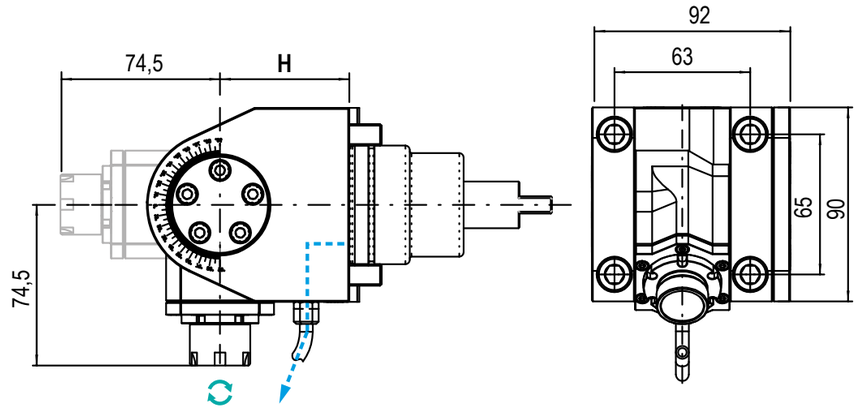

TIPO - TYPE: Orientabile ±90° / ±90° Adjustable

USCITA - OUTPUT: Porta pinza Collet Chuck

REFRIGERANTE COOLANT: Esterno / External

RATIO: 1:1 / 1:2

ROTAZIONE - ROTATION: Uguale al mandrino / Same as machine spindle

Code	Output	Int Cool.	H	Nm	Rpm	Kw	
99.BG.A16	ER-20	NO	60	16	6.000	3,7	
99.BG.A15	ER-16	NO	60	16	6.000	3,7	
99.BG.A29	ER-16	NO	60	8	12.000	3,7	

MODELLI DI TORNIO COMPATIBILI
COMPATIBLE LATHE TYPES

BIGLIA

NEW

Vedi pagine compatibilità 5.10 / 5.11 - See compatibility pages 5.10 / 5.11

BMT
55

GERARDI

NEW 2023

BMT 45 / 55 / 65 / 75 / 85

BMT
Bolt Mounted Turret



DOOSAN / HARDINGE / SAMSUNG / HWACHEON
HYUNDAI WIA / VICTOR / HAAS / GOODWAY / JYOTI



Uscita - Output
C. ISO26623
DISPONIBILI SU RICHIESTA
AVAILABLE ON REQUEST

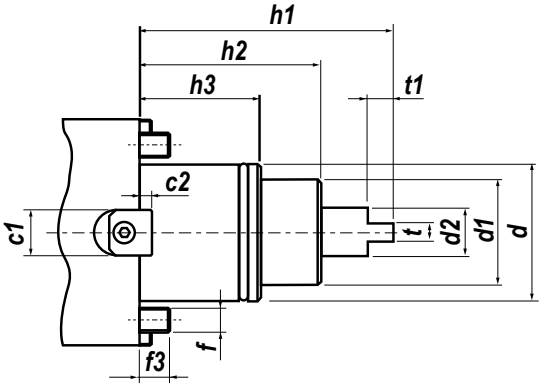

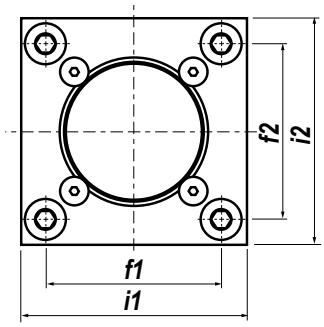

TENONE MAGGIORNATO
BIGGER TENON

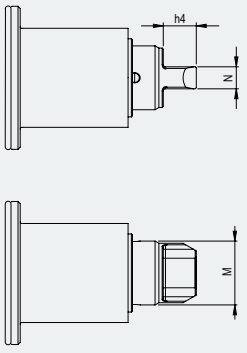

NEW 2023

Type	c1	c2	d	d1	d2	f	f1	f2	f3	h1	h2	h3	i1	i2	t	t1	h4	N	Ø M
BMT45	15	4	45	35	14	M8	58	58	10	84	60	40	75	75	6	8,5	-	-	-
BMT55	15	4	55	40	16	M10	64	64	14	104	75	30	85	85	8	8,5	9,5	8	29
BMT65	18	5	65	45	18	M12	70	73	15	112	83	32	94	94	10	14	15	10	29
BMT75	25	5	75	55	23	M12	90	90	15	110	80	43	112	112	14	15	-	-	-
BMT85	25	5	85	65	33,5	M12	100	100	18	140	100	43	125	125	16	20	-	-	-

IN FASE D'ORDINE SPECIFICARE - IN CASE OF ORDER PLEASE SPECIFY:
COSTRUTTORE, MODELLO E NUMERO POSIZIONI IN TORRETTA - MACHINE BUILDER, MODEL AND TURRET POSITION NUMBERS



DOTAZIONE STANDARD
STANDARD EQUIPMENT

Chiave bloccaggio albero / ugello refrigerazione / vite bloccaggio ugello / viti bloccaggio motorizzato / O-ring
Shaft lock wrench / cooling noozle / noozle lock screws / driven tool locking screws / O-ring



CAMBI RAPIDI MODULARI **Vedi pag. 7.12 - 7-15**
MODULAR QUICK CHANGE See page 7.12 - 7.15

Facile e veloce sistema modulare per il cambio rapido delle diverse tipologie di portautensili con la sede dell'utensile per pinza ER (DIN6499).
Modular toolholder system for the fitting of toolholders in a spindle unit with ER collets (DIN6499) outputs.

MODELLI DI TORNIO COMPATIBILI
COMPATIBLE LATHE TYPES

DOOSAN | HARDINGE | JYOTI | NEXTURN | SAMSUNG | VICTOR

Vedi pagine compatibilità 5.10 / 5.11 - See compatibility pages 5.10 / 5.11

BMT 45



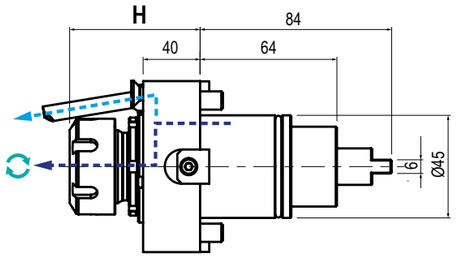

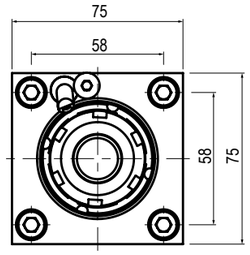

TIPO - TYPE	USCITA - OUTPUT	REFRIGERANTE COOLANT	RATIO	ROTAZIONE - ROTATION
Assiale Axial	Porta Pinza Collet Chunk	80 bar	1:1	Uguale al mandrino Same as machine spindle

Code	Output	Int Cool.	H	Nm	Rpm	kw	
99.DS.A03	ER-25 - Ø1÷16	NO	53,5÷57,2	35	8.000	6	
99.DS.A04	ER-25 - Ø1÷16	√	53,5÷57,2	35	8.000	6	



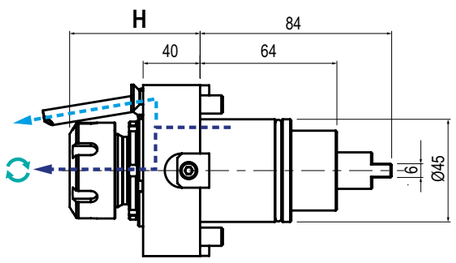

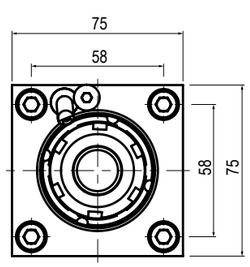

TIPO - TYPE	USCITA - OUTPUT	REFRIGERANTE COOLANT	RATIO	ROTAZIONE - ROTATION
Assiale Axial	Porta Pinza Collet Chunk	80 bar	1:1	Uguale al mandrino Same as machine spindle

Code	Output	Int Cool.	H	Nm	Rpm	kw	
99.DS.A83	ER-32 - Ø2÷20	NO	76,5÷80,2	35	8.000	6	
99.DS.A84	ER-32 - Ø2÷20	√	76,5÷80,2	35	8.000	6	

MODELLI DI TORNIO COMPATIBILI
COMPATIBLE LATHE TYPES

DOOSAN | HARDINGE | JYOTI | NEXTURN | SAMSUNG | VICTOR

Vedi pagine compatibilità 5.10 / 5.11 - See compatibility pages 5.10 / 5.11

BMT 45



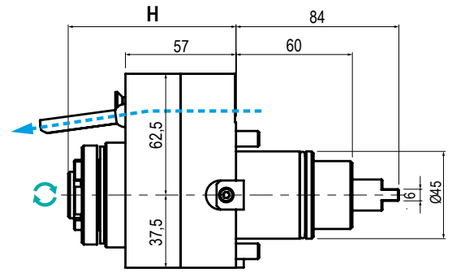

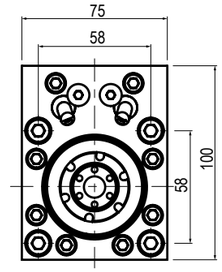

TIPO - TYPE	USCITA - OUTPUT	REFRIGERANTE COOLANT	RATIO	ROTAZIONE - ROTATION
Assiale Axial	Porta Pinza Collet Chunk	Esterno External	1:4	Uguale al mandrino Same as machine spindle

Code	Output	Int Cool.	H	Nm	Rpm	kw	
99.DS.A05	ER-16 EF - Ø1÷10	NO	82,5÷86,5	12	32.000	3	



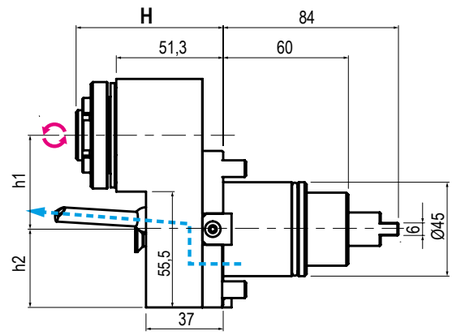

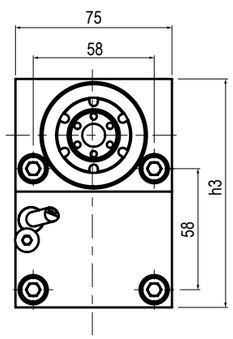

TIPO - TYPE	USCITA - OUTPUT	REFRIGERANTE COOLANT	RATIO	ROTAZIONE - ROTATION
Disassato Offset Axis	Porta Pinza Collet Chunk	Esterno External	1:2	Opposto al mandrino Opposite to machine spindle

Code	Output	Int Cool.	H	h1	h2	h3	Nm	Rpm	kw	
99.DS.A06	ER-16 EF - Ø1÷10	NO	66,8÷70,5	45	37,5	109,5	15	16.000	4	

MODELLI DI TORNIO COMPATIBILI
COMPATIBLE LATHE TYPES

DOOSAN | HARDINGE | JYOTI | NEXTURN | SAMSUNG | VICTOR

Vedi pagine compatibilità 5.10 / 5.11 - See compatibility pages 5.10 / 5.11

BMT 45



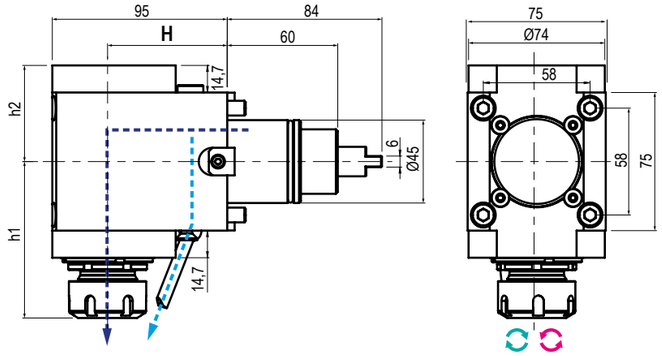

TIPO - TYPE	USCITA - OUTPUT	REFRIGERANTE COOLANT	RATIO	ROTAZIONE - ROTATION
Radiale Radial	Porta Pinza Collet Chunk	80 bar	1:1	Uguale / opposto al mandrino Same / opposite as m. spindle

Code	*	Output	Int Cool.	H	h1	h2	Nm	Rpm	kw
99.DS.A07		ER-25 - Ø1÷16	NO	65	81,2÷84,9	52,2	35	8.000	6
99.DS.A07C									
99.DS.A08		ER-25 - Ø1÷16	√	65	81,2÷84,9	52,2	35	8.000	6
99.DS.A08C									



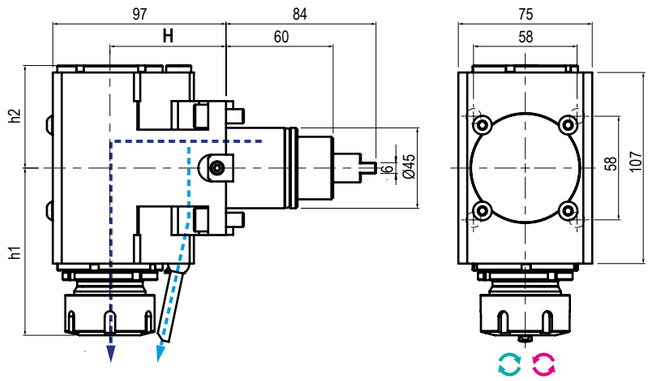

TIPO - TYPE	USCITA - OUTPUT	REFRIGERANTE COOLANT	RATIO	ROTAZIONE - ROTATION
Radiale Radial	Porta Pinza Collet Chunk	80 bar	1:1	Uguale / opposto al mandrino Same / opposite as m. spindle

Code	*	Output	Int Cool.	H	h1	h2	Nm	Rpm	kw
99.DS.A97		ER-25 - Ø1÷16	NO	85	81,2÷84,9	52,2	35	8.000	6
99.DS.A97C									
99.DS.A67		ER-25 - Ø1÷16	√	85	81,2÷84,9	52,2	35	8.000	6
99.DS.A67C									

*** N.B:** **Rotazione uguale al mandrino -** Rotation same as machine spindle **Rotazione opposta al mandrino -** Rotation opposite as machine spindle

BMT45
DRIVEN TOOLS

MODELLI DI TORNIO COMPATIBILI
COMPATIBLE LATHE TYPES

DOOSAN | HARDINGE | JYOTI | NEXTURN | SAMSUNG | VICTOR

Vedi pagine compatibilità 5.10 / 5.11 - See compatibility pages 5.10 / 5.11

BMT 45



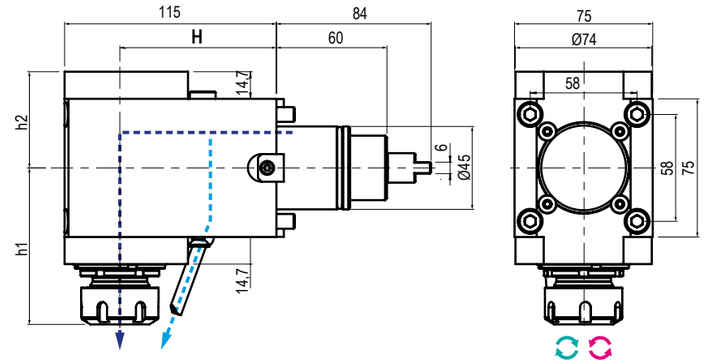

TIPO - TYPE	USCITA - OUTPUT	REFRIGERANTE COOLANT	RATIO	ROTAZIONE - ROTATION
Radiale Radial	Porta Pinza Collet Chunk	80 bar	1:1	Uguale / opposto al mandrino Same / opposite as m. spindle

Code	*	Output	Int Cool.	H	h1	h2	Nm	Rpm	kw
99.DS.A87		ER-32 - Ø2÷20	NO	65	89,9÷93,6	57,4	35	8.000	6
99.DS.A87C									
99.DS.A88		ER-32 - Ø2÷20	√	65	89,9÷93,6	63,4	35	8.000	6
99.DS.A88C									



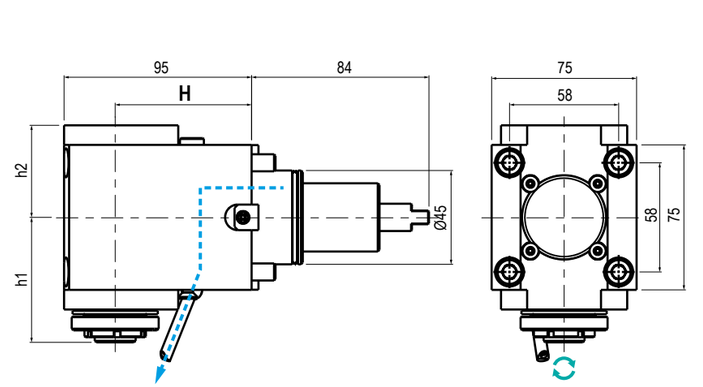

TIPO - TYPE	USCITA - OUTPUT	REFRIGERANTE COOLANT	RATIO	ROTAZIONE - ROTATION
Radiale Radial	Porta Pinza Collet Chunk	Esterno External	1:4 1:2	Uguale al mandrino Same as machine spindle

Code	Output	Int Cool.	H	h1	h2	Nm	Rpm	kw
99.DS.A09	ER-16 EF - Ø1÷10	NO	65	66÷69,7	52,5	12	32.000	3
99.DS.A10	ER-16 EF - Ø1÷10	NO	65	69,6÷73,3	54	15	16.000	4

*** N.B:** **Rotazione uguale al mandrino -** Rotation same as machine spindle **Rotazione opposta al mandrino -** Rotation opposite as machine spindle

MODELLI DI TORNIO COMPATIBILI
COMPATIBLE LATHE TYPES

DOOSAN | HARDINGE | JYOTI | NEXTURN | SAMSUNG | VICTOR

Vedi pagine compatibilità 5.10 / 5.11 - See compatibility pages 5.10 / 5.11

BMT 45



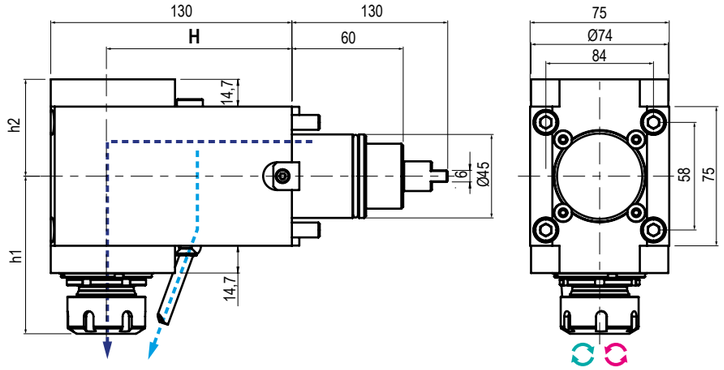

TIPO - TYPE
Radiale
Radial

USCITA - OUTPUT
Porta Pinza
Collet Chuck

REFRIGERANTE COOLANT
80 bar

RATIO
1:1

ROTAZIONE - ROTATION
Uguale / opposto al mandrino
Same / opposite as m. spindle

Code	*	Output	Int Cool.	H	h1	h2	Nm	Rpm	kw
99.DS.A98		ER-25 - Ø1÷16	NO	100	81,2÷84,9	52,2	35	8.000	6
99.DS.A98C									
99.DS.A68		ER-25 - Ø1÷16	√	100	81,2÷84,9	52,2	35	8.000	6
99.DS.A68C									



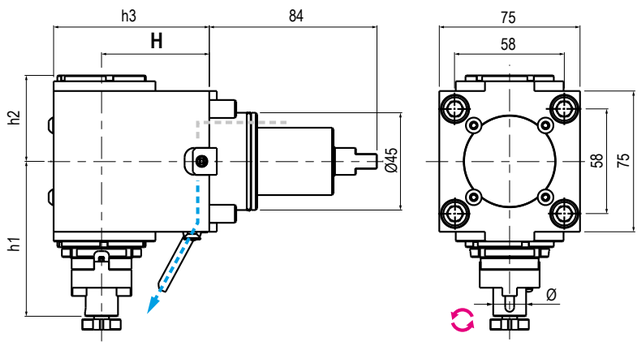

TIPO - TYPE
Radiale
Radial

USCITA - OUTPUT
Porta Fresa
Shell End Milling Cutter

REFRIGERANTE COOLANT
Esterno
External

RATIO
1:1

ROTAZIONE - ROTATION
Opposto al mandrino
Opposite to machine spindle

Code	Output	Int Cool.	H	h1	h2	h3	Nm	Rpm	kw
99.DS.A99	Ø16	NO	65	95	52,2	95	35	8.000	6
99.DS.A100	Ø16	NO	85	95	52,2	115	35	8.000	6
99.DS.A101	Ø16	NO	100	95	52,2	130	35	8.000	6

*** N.B:** **Rotazione uguale al mandrino -** Rotation same as machine spindle **Rotazione opposta al mandrino -** Rotation opposite as machine spindle

MODELLI DI TORNIO COMPATIBILI
COMPATIBLE LATHE TYPES

DOOSAN | HARDINGE | JYOTI | NEXTURN | SAMSUNG | VICTOR

Vedi pagine compatibilità 5.10 / 5.11 - See compatibility pages 5.10 / 5.11

BMT 45



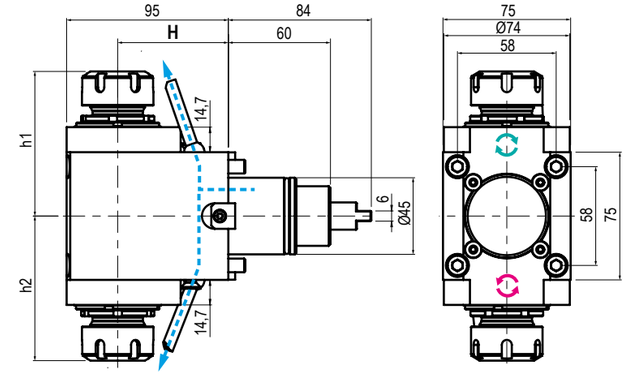

TIPO - TYPE
Doppio Radiale
Double Radial

USCITA - OUTPUT
Porta Pinza
Collet Chuck

REFRIGERANTE COOLANT
Esterno
External

RATIO
1:1

ROTAZIONE - ROTATION
Uguale / opposto al mandrino
Same / opposite as m. spindle

Code	Output	Int Cool.	H	h1	h2	Nm	Rpm	kw
99.DS.A13	ER-25-25 - Ø1÷16	NO	65	81,2÷84,9	81,2÷84,9	35	8.000	6
99.DS.A102	ER-32-32 - Ø2÷20	NO	65	89,9÷93,6	89,9÷93,6	35	8.000	6
99.DS.A103	ER-25-25 - Ø1÷16	NO	85	81,2÷84,9	81,2÷84,9	35	8.000	6
99.DS.A104	ER-25-25 - Ø1÷16	NO	100	81,2÷84,9	81,2÷84,9	35	8.000	6



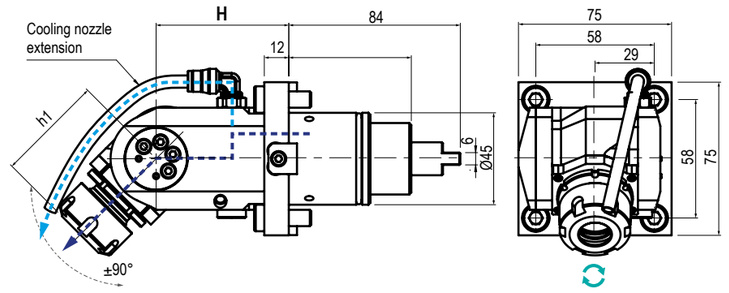

TIPO - TYPE
Orientabile ±90°
±90° Adjustable

USCITA - OUTPUT
Portapinza
Collet Chuck

REFRIGERANTE COOLANT
80 bar

RATIO
1:1

ROTAZIONE - ROTATION
Uguale al mandrino
Same as machine spindle

Code	Output	Int Cool.	H	h1	Nm	Rpm	kw
99.DS.A16	ER-20 - Ø1÷13	NO	65	48,8÷52,5	15	8.000	3
99.DS.A17	ER-20 - Ø1÷13	√	65	48,8÷52,5	15	8.000	3

*** N.B:** **Rotazione uguale al mandrino -** Rotation same as machine spindle **Rotazione opposta al mandrino -** Rotation opposite as machine spindle

MODELLI DI TORNIO COMPATIBILI
COMPATIBLE LATHE TYPES

DOOSAN | HARDINGE | GOODWAY | HWACHEON | HYUNDAI WIA | JYOTI | SAMSUNG | VICTOR

Vedi pagine compatibilità 5.10 / 5.11 - See compatibility pages 5.10 / 5.11

BMT 55



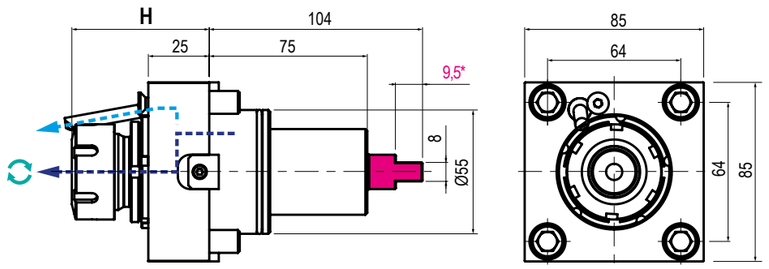

NEW 2023

***Disponibile versione con tenone maggiorato inserendo T dopo il codice. /** Oversized tenon available - add "T" right after the code. (99.DS.A01**T**)

TIPO - TYPE	USCITA - OUTPUT	REFRIGERANTE COOLANT	RATIO	ROTAZIONE - ROTATION
Assiale Axial	Porta Pinza Collet Chunk	80 bar	1:1	Uguale al mandrino Same as machine spindle

Code	Output	Int Cool.	H	Nm	Rpm	kw	
99.DS.A01	ER-25 - Ø1÷16	NO	53,5÷57,2	40	8.000	8	
99.DS.A02	ER-25 - Ø1÷16	√	53,5÷57,2	40	8.000	8	



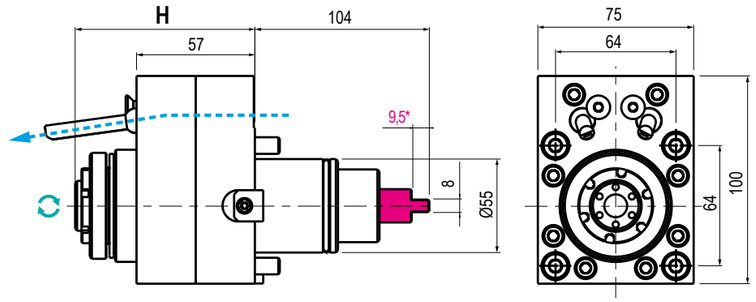

NEW 2023

***Disponibile versione con tenone maggiorato inserendo T dopo il codice. /** Oversized tenon available - add "T" right after the code. (99.DS.A18**T**)

TIPO - TYPE	USCITA - OUTPUT	REFRIGERANTE COOLANT	RATIO	ROTAZIONE - ROTATION
Assiale Axial	Porta Pinza Collet Chunk	Esterno External	1:4	Uguale al mandrino Same as machine spindle

Code	Output	Int Cool.	H	Nm	Rpm	kw	
99.DS.A18	ER-16 EF - Ø1÷10	NO	82,5÷86,5	12	32.000	3	

*** N.B:** **Rotazione uguale al mandrino -** Rotation same as machine spindle **Rotazione opposta al mandrino -** Rotation opposite as machine spindle

GERARDI
BMT55
DRIVEN TOOLS

MODELLI DI TORNIO COMPATIBILI
COMPATIBLE LATHE TYPES

DOOSAN | HARDINGE | GOODWAY | HWACHEON | HYUNDAI WIA | JYOTI | SAMSUNG | VICTOR

Vedi pagine compatibilità 5.10 / 5.11 - See compatibility pages 5.10 / 5.11

BMT 55



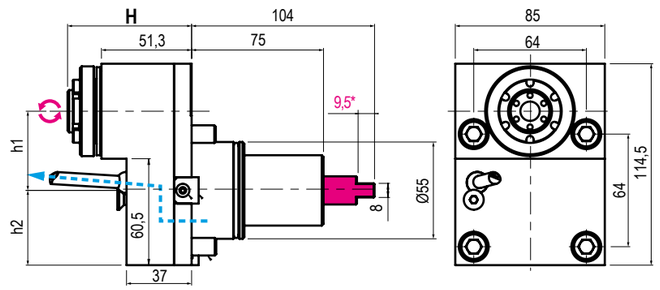

NEW 2023

***Disponibile versione con tenone maggiorato inserendo T dopo il codice. /** Oversized tenon available - add "T" right after the code. (99.DS.A19**T**)

TIPO - TYPE	USCITA - OUTPUT	REFRIGERANTE COOLANT	RATIO	ROTAZIONE - ROTATION
Disassato Offset Axis	Porta Pinza Collet Chunk	Esterno External	1:2	Opposto al mandrino Opposite to machine spindle

Code	Output	Int Cool.	H	h1	h2	h3	Nm	Rpm	kw	
99.DS.A19	ER-16 EF - Ø1÷10	NO	66,8÷70,5	45	42,5	114,5	15	16.000	4	



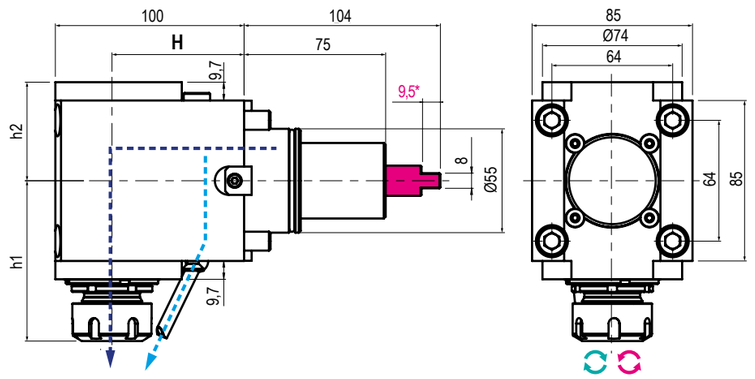

NEW 2023

***Disponibile versione con tenone maggiorato inserendo T dopo il codice. /** Oversized tenon available - add "T" right after the code. (99.DS.A11**T**)

TIPO - TYPE	USCITA - OUTPUT	REFRIGERANTE COOLANT	RATIO	ROTAZIONE - ROTATION
Radiale Radial	Porta Pinza Collet Chunk	80 bar	1:1	Uguale / opposto al mandrino Same / opposite as m. spindle

Code	*	Output	Int Cool.	H	h1	h2	Nm	Rpm	kw	
99.DS.A11		ER-25 - Ø1÷16	NO	70	81,2÷84,9	52,2	40	8.000	8	
99.DS.A11C										
99.DS.A12		ER-25 - Ø1÷16	√	70	81,2÷84,9	52,2	40	8.000	8	
99.DS.A12C										

*** N.B:** **Rotazione uguale al mandrino -** Rotation same as machine spindle **Rotazione opposta al mandrino -** Rotation opposite as machine spindle

MODELLI DI TORNIO COMPATIBILI
COMPATIBLE LATHE TYPES

DOOSAN | HARDINGE | GOODWAY | HWACHEON | HYUNDAI WIA | JYOTI | SAMSUNG | VICTOR

Vedi pagine compatibilità 5.10 / 5.11 - See compatibility pages 5.10 / 5.11

BMT 55



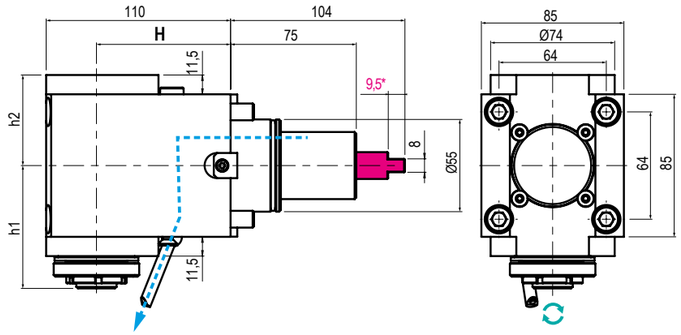

NEW 2023

***Disponibile versione con tenone maggiorato inserendo T dopo il codice. /** Oversized tenon available - add "T" right after the code. (99.DS.A20**T**)

TIPO - TYPE	USCITA - OUTPUT	REFRIGERANTE COOLANT	RATIO	ROTAZIONE - ROTATION
Radiale Radial	Porta Pinza Collet Chunk	Esterno External	1:4 1:2	Uguale al mandrino Same as machine spindle

Code	Output	Int Cool.	H	h1	h2	Nm	Rpm	kw	
99.DS.A20	ER-16 EF- Ø1÷10	NO	70	69,6÷73,3	54	4	24.000	3	
99.DS.A21	ER-16 EF - Ø1÷10	NO	70	69,6÷73,3	54	15	16.000	4	



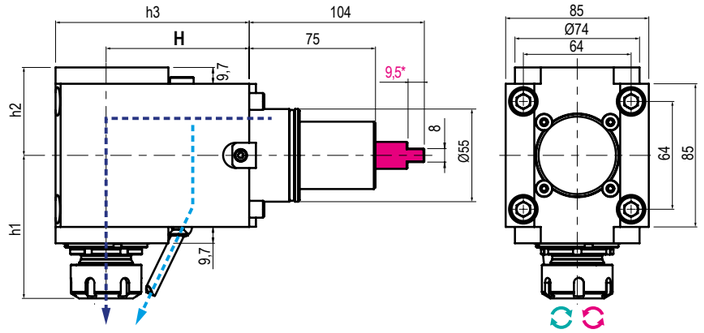

NEW 2023

***Disponibile versione con tenone maggiorato inserendo T dopo il codice. /** Oversized tenon available - add "T" right after the code. (99.DS.A69**T**)

TIPO - TYPE	USCITA - OUTPUT	REFRIGERANTE COOLANT	RATIO	ROTAZIONE - ROTATION
Radiale Radial	Porta Pinza Collet Chunk	80 bar	1:1	Uguale / opposto al mandrino Same / opposite as m. spindle

Code	*	Output	Int Cool.	H	h1	h2	h3	Nm	Rpm	kw	
99.DS.A69		ER-25 - Ø1÷16	NO	60	81,2÷84,9	52,2	90	40	8.000	8	
99.DS.A69C											
99.DS.A70		ER-25 - Ø1÷16	√	60	81,2÷84,9	52,2	90	40	8.000	8	
99.DS.A70C											
99.DS.A71		ER-25 - Ø1÷16	NO	85	81,2÷84,9	52,2	115	40	8.000	8	
99.DS.A71C											
99.DS.A72		ER-25 - Ø1÷16	√	85	81,2÷84,9	52,2	115	40	8.000	8	
99.DS.A72C											
99.DS.A81		ER-25 - Ø1÷16	NO	100	81,2÷84,9	52,2	130	40	8.000	8	
99.DS.A81C											
99.DS.A82		ER-25 - Ø1÷16	√	100	81,2÷84,9	52,2	130	40	8.000	8	
99.DS.A82C											

*** N.B:** **Rotazione uguale al mandrino -** Rotation same as machine spindle **Rotazione opposta al mandrino -** Rotation opposite as machine spindle

GERARDI
BMT55
DRIVEN TOOLS

MODELLI DI TORNIO COMPATIBILI
COMPATIBLE LATHE TYPES

DOOSAN | HARDINGE | GOODWAY | HWACHEON | HYUNDAI WIA | JYOTI | SAMSUNG | VICTOR

Vedi pagine compatibilità 5.10 / 5.11 - See compatibility pages 5.10 / 5.11

BMT 55



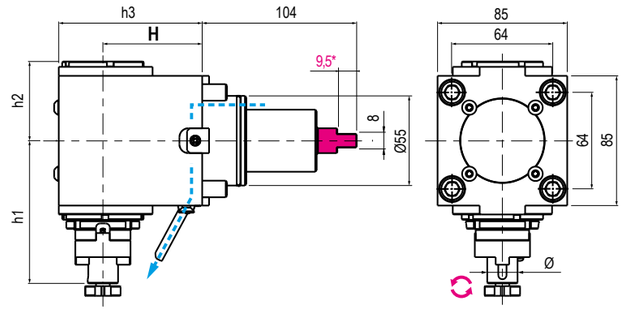

NEW 2023

***Disponibile versione con tenone maggiorato inserendo T dopo il codice. /** Oversized tenon available - add "T" right after the code. (99.DS.A105**T**)

TIPO - TYPE	USCITA - OUTPUT	REFRIGERANTE COOLANT	RATIO	ROTAZIONE - ROTATION
Radiale Radial	Porta Fresa Shell End Milling Cutter	Esterno External	1:1	Opposto al mandrino Opposite to machine spindle

Code	Output	Int Cool.	H	h1	h2	h3	Nm	Rpm	kw	
99.DS.A105	Ø16	NO	60	95	52,2	90	40	8.000	8	
99.DS.A106	Ø16	NO	70	95	52,2	100	40	8.000	8	
99.DS.A107	Ø16	NO	85	95	52,2	115	40	8.000	8	
99.DS.A108	Ø16	NO	100	95	52,2	130	40	8.000	8	



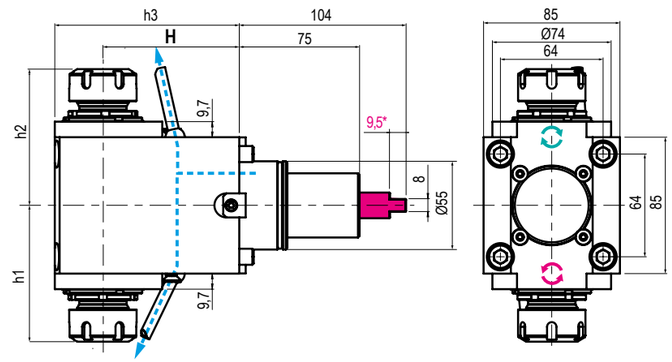

NEW 2023

***Disponibile versione con tenone maggiorato inserendo T dopo il codice. /** Oversized tenon available - add "T" right after the code. (99.DS.A94**T**)

TIPO - TYPE	USCITA - OUTPUT	REFRIGERANTE COOLANT	RATIO	ROTAZIONE - ROTATION
Doppio Radiale Double Radial	Porta Pinza Collet Chuck	Esterno External	1:1	Uguale ed opposto al mandrino Same and opposite as m. spindle

Code	Output	Int Cool.	H	h1	h2	h3	Nm	Rpm	kw	
99.DS.A94	ER-25-25 - Ø1÷16	NO	60	81,2÷84,9	81,2÷84,9	90	40	8.000	8	
99.DS.A95	ER-25-25 - Ø1÷16	NO	85	81,2÷84,9	81,2÷84,9	115	40	8.000	8	
99.DS.A96	ER-25-25 - Ø1÷16	NO	100	81,2÷84,9	81,2÷84,9	130	40	8.000	8	

*** N.B:** **Rotazione uguale al mandrino -** Rotation same as machine spindle **Rotazione opposta al mandrino -** Rotation opposite as machine spindle

MODELLI DI TORNIO COMPATIBILI
COMPATIBLE LATHE TYPES

DOOSAN | HARDINGE | GOODWAY | HWACHEON | HYUNDAI WIA | JYOTI | SAMSUNG | VICTOR

Vedi pagine compatibilità 5.10 / 5.11 - See compatibility pages 5.10 / 5.11

BMT 55



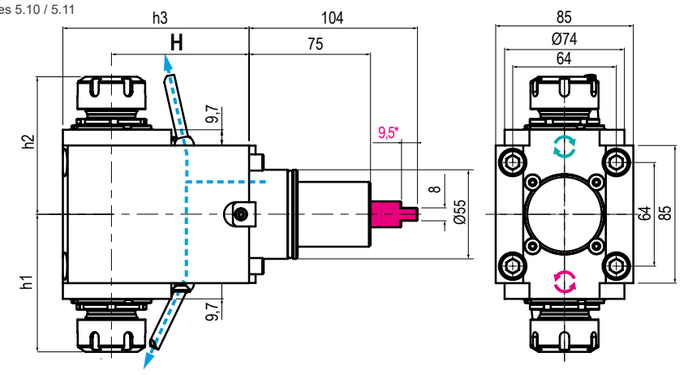

NEW 2023

***Disponibile versione con tenone maggiorato inserendo T dopo il codice.** / Oversized tenon available - add "T" right after the code. (99.DS.A24**T**)*

TIPO - TYPE	USCITA - OUTPUT	REFRIGERANTE COOLANT	RATIO	ROTAZIONE - ROTATION
Doppio Radiale Double Radial	Porta Pinza Collet Chunk	Esterno External	1:1	Uguale ed opposto al mandrino Same and opposite as m. spindle

Code	Output	Int Cool.	H	h1	h2	Nm	Rpm	kw	
99.DS.A24	ER-25-25 - Ø1÷16	NO	70	84,9	84,9	40	8.000	8	

MODELLI DI TORNIO COMPATIBILI
COMPATIBLE LATHE TYPES

DOOSAN | GOODWAY | HAAS | HARDINGE | HWACHEON | HYUNDAI WIA | SAMSUNG | VICTOR

Vedi pagine compatibilità 5.10 / 5.11 - See compatibility pages 5.10 / 5.11

BMT 65



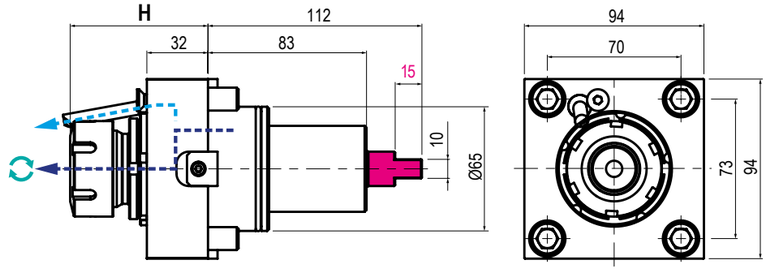

NEW 2023

***Disponibile versione con tenone maggiorato inserendo T dopo il codice.** / Oversized tenon available - add "T" right after the code. (99.DS.A41**T**)*

TIPO - TYPE	USCITA - OUTPUT	REFRIGERANTE COOLANT	RATIO	ROTAZIONE - ROTATION
Assiale Axial	Porta Pinza Collet Chunk	80 bar	1:1	Uguale al mandrino Same as machine spindle

Code	Output	Int Cool	H	Nm	Rpm	kw	
99.DS.A41	ER-32 - Ø2÷20	NO	68,5÷72,2	70	6.000	10	
99.DS.A42	ER-32 - Ø2÷20	√	68,5÷72,2	70	6.000	10	



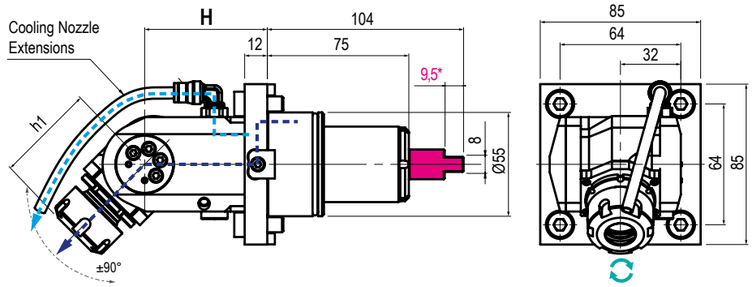

NEW 2023

***Disponibile versione con tenone maggiorato inserendo T dopo il codice.** / Oversized tenon available - add "T" right after the code. (99.DS.A23**T**)*

TIPO - TYPE	USCITA - OUTPUT	REFRIGERANTE COOLANT	RATIO	ROTAZIONE - ROTATION
Orientabile ±90° ±90° Adjustable	Porta Pinza Collet Chunk	80 bar	1:1	Uguale al mandrino Same as machine spindle

Code	Output	Int Cool.	H	h1	Nm	Rpm	kw	
99.DS.A23	ER-20 - Ø1÷13	NO	65	48,8÷52,5	15	8.000	3	
99.DS.A66	ER-20 - Ø1÷13	√	65	48,8÷52,5	15	8.000	3	



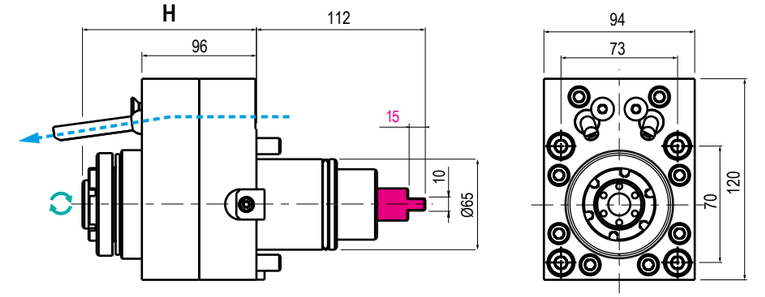

NEW 2023

***Disponibile versione con tenone maggiorato inserendo T dopo il codice.** / Oversized tenon available - add "T" right after the code. (99.DS.A27**T**)*

TIPO - TYPE	USCITA - OUTPUT	REFRIGERANTE COOLANT	RATIO	ROTAZIONE - ROTATION
Assiale Axial	Porta Pinza Collet Chunk	Esterno External	1:4	Uguale al mandrino Same as machine spindle

Code	Output	Int Cool	H	Nm	Rpm	kw	
99.DS.A27	ER-20 EF - Ø1÷13	NO	122,5÷126,2	20	24.000	8	

MODELLI DI TORNIO COMPATIBILI
COMPATIBLE LATHE TYPES

DOOSAN | GOODWAY | HAAS | HARDINGE | HWACHEON | HYUNDAI WIA | SAMSUNG | VICTOR

Vedi pagine compatibilità 5.10 / 5.11 - See compatibility pages 5.10 / 5.11

BMT 65



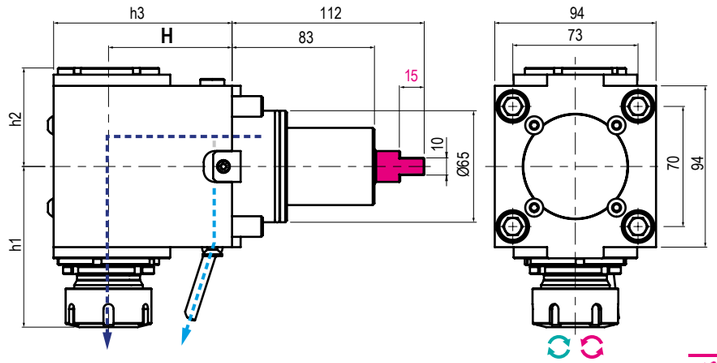

NEW 2023

***Disponibile versione con tenone maggiorato inserendo T dopo il codice. /** Oversized tenon available - add "T" right after the code. (99.DS.A51**T**)

TIPO - TYPE	USCITA - OUTPUT	REFRIGERANTE COOLANT	RATIO	ROTAZIONE - ROTATION
Radiale Radial	Porta Pinza Collet Chunk	80 bar	1:1	Uguale / opposto al mandrino Same / opposite as m. spindle

Code	*	Output	Int Cool.	H	h1	h2	h3	Nm	Rpm	kw
99.DS.A51		ER-32 - Ø2÷20	NO	72	89,9÷93,6	Max 57,4	104	70	6.000	10
99.DS.A51C										
99.DS.A52		ER-32 - Ø2÷20	√	72	89,9÷93,6	Max 57,4	104	70	6.000	10
99.DS.A52C										



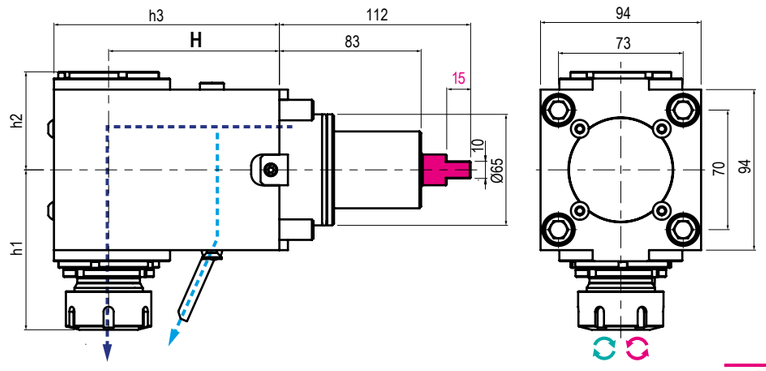

NEW 2023

***Disponibile versione con tenone maggiorato inserendo T dopo il codice. /** Oversized tenon available - add "T" right after the code. (99.DS.A73**T**)

TIPO - TYPE	USCITA - OUTPUT	REFRIGERANTE COOLANT	RATIO	ROTAZIONE - ROTATION
Radiale Radial	Porta Pinza Collet Chunk	80 bar	1:1	Uguale / opposto al mandrino Same / opposite as m. spindle

Code	*	Output	Int Cool.	H	h1	h2	h3	Nm	Rpm	kw
99.DS.A73		ER-32 - Ø2÷20	NO	100	89,9÷93,6	57,4	132	70	6.000	10
99.DS.A73C										
99.DS.A74		ER-32 - Ø2÷20	√	100	89,9÷93,6	63,4	132	70	6.000	10
99.DS.A74C										

*** N.B:** **Rotazione uguale al mandrino -** Rotation same as machine spindle **Rotazione opposta al mandrino -** Rotation opposite as machine spindle

MODELLI DI TORNIO COMPATIBILI
COMPATIBLE LATHE TYPES

DOOSAN | GOODWAY | HAAS | HARDINGE | HWACHEON | HYUNDAI WIA | SAMSUNG | VICTOR

Vedi pagine compatibilità 5.10 / 5.11 - See compatibility pages 5.10 / 5.11

BMT 65



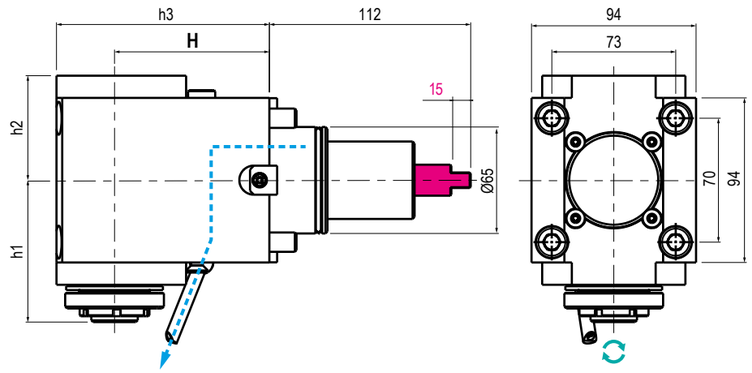

NEW 2023

***Disponibile versione con tenone maggiorato inserendo T dopo il codice. /** Oversized tenon available - add "T" right after the code. (99.DS.A29**T**)

TIPO - TYPE	USCITA - OUTPUT	REFRIGERANTE COOLANT	RATIO	ROTAZIONE - ROTATION
Radiale Radial	Porta Pinza Collet Chunk	Esterno External	1:4 1:2	Uguale al mandrino Same as machine spindle

Code	Output	Int Cool.	H	h1	h2	h3	Nm	Rpm	kw
99.DS.A29	ER-20 EF- Ø1÷13	NO	72	89,9÷93,6	57,4	104	35	24.000	8



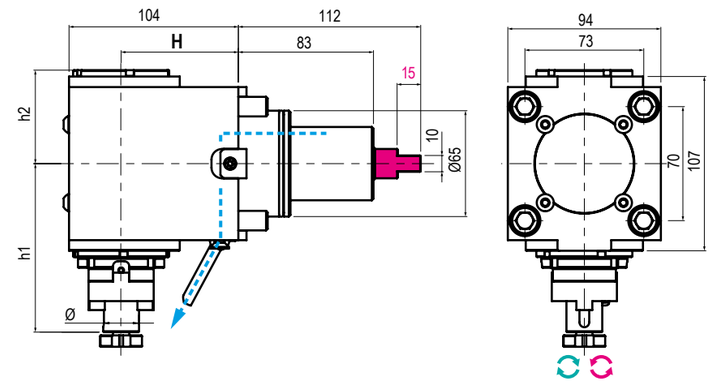

NEW 2023

***Disponibile versione con tenone maggiorato inserendo T dopo il codice. /** Oversized tenon available - add "T" right after the code. (99.DS.A62**T**)

TIPO - TYPE	USCITA - OUTPUT	REFRIGERANTE COOLANT	RATIO	ROTAZIONE - ROTATION
Radiale Radial	Porta Fresa Shell End Milling Cutter	Esterno External	1:1	Uguale / opposto al mandrino Same / opposite as m. spindle

Code	Output	Int Cool.	H	h1	h2	Nm	Rpm	kw
99.DS.A62	Ø22	NO	72	103,5	57,4	70	6.000	10
99.DS.A111	Ø22	NO	100	103,5	57,4	70	6.000	10

*** N.B:** **Rotazione uguale al mandrino -** Rotation same as machine spindle **Rotazione opposta al mandrino -** Rotation opposite as machine spindle

MODELLI DI TORNIO COMPATIBILI
COMPATIBLE LATHE TYPES

DOOSAN | GOODWAY | HAAS | HARDINGE | HWACHEON | HYUNDAI WIA | SAMSUNG | VICTOR

Vedi pagine compatibilità 5.2 / 5.3 - See compatibility pages 5.2 / 5.3

BMT 65



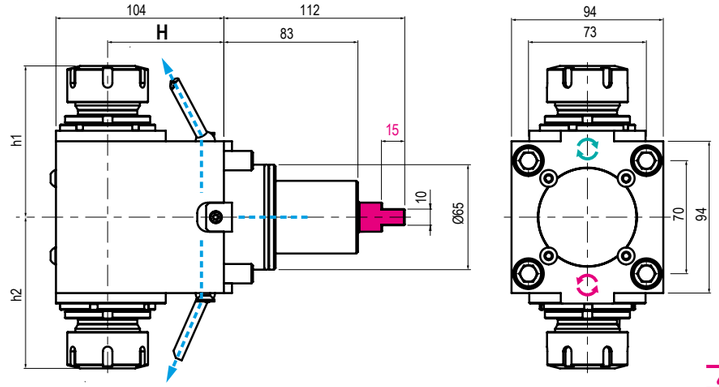

NEW 2023

***Disponibile versione con tenone maggiorato inserendo T dopo il codice.** / Oversized tenon available - add "T" right after the code. (99.DS.A31**T**)

TIPO - TYPE: **Doppio Radiale / Double Radial**
USCITA - OUTPUT: **Porta Pinza / Collet Chunk**
REFRIGERANTE COOLANT: **Esterno / External**
RATIO: **1:1**
ROTAZIONE - ROTATION: **Uguale / opposto al mandrino / Same / opposite as m. spindle**

Code	Output	Int Cool.	H	h1	h2	Nm	Rpm	kw	
99.DS.A31	ER-32-32 - Ø2÷20	NO	72	93÷93,6	Max 93,6	70	6.000	10	
99.DS.A78	ER-32-32 - Ø2÷20	NO	100	93÷93,6	93÷93,6	70	6.000	10	

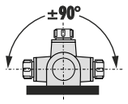



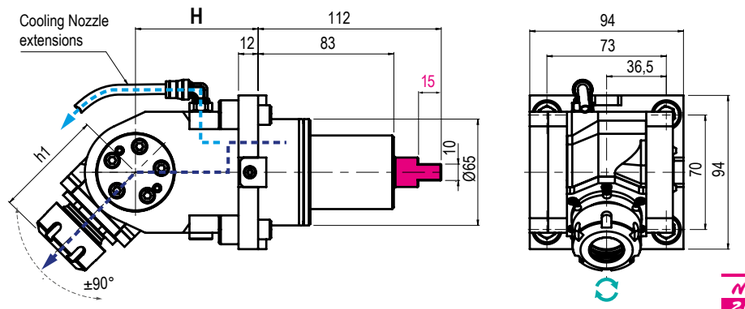

NEW 2023

***Disponibile versione con tenone maggiorato inserendo T dopo il codice.** / Oversized tenon available - add "T" right after the code. (99.DS.A64**T**)

TIPO - TYPE: **Orientabile ±90° / ±90° Adjustable**
USCITA - OUTPUT: **Porta Pinza / Collet Chunk**
REFRIGERANTE COOLANT: **80 bar**
RATIO: **1:1**
ROTAZIONE - ROTATION: **Uguale al mandrino / Same as machine spindle**

Code	Output	Int Cool.	H	h1	Nm	Rpm	kw	
99.DS.A64	ER-25 - Ø1÷16	NO	75	63,5÷67,2	25	6.000	4	
99.DS.A65	ER-25 - Ø1÷16	√	75	63,5÷67,2	25	6.000	4	

*** N.B:** **Rotazione uguale al mandrino -** Rotation same as machine spindle — **Rotazione opposta al mandrino -** Rotation opposite as machine spindle

MODELLI DI TORNIO COMPATIBILI
COMPATIBLE LATHE TYPES

DOOSAN | HWACHEON | HYUNDAI WIA | SAMSUNG | VICTOR

Vedi pagine compatibilità 5.10 / 5.11 - See compatibility pages 5.10 / 5.11

BMT 75



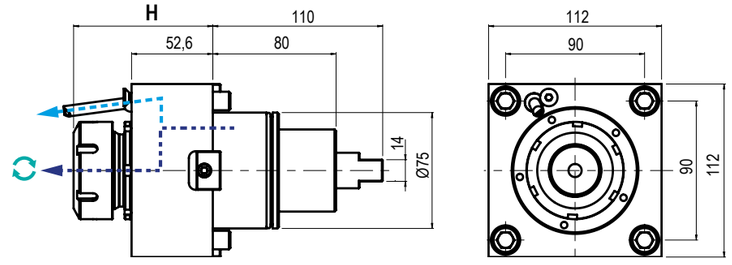

TIPO - TYPE: **Assiale / Axial**
USCITA - OUTPUT: **Porta Pinza / Collet Chunk**
REFRIGERANTE COOLANT: **80 bar**
RATIO: **1:1**
ROTAZIONE - ROTATION: **Uguale al mandrino / Same as machine spindle**

Code	Output	Int Cool.	H	Nm	Rpm	kw	
99.DS.A34	ER-40 - Ø3-30	NO	86,5÷90,2	100	6.000	12	
99.DS.A35	ER-40 - Ø3-30	√	86,5÷90,2	100	6.000	12	



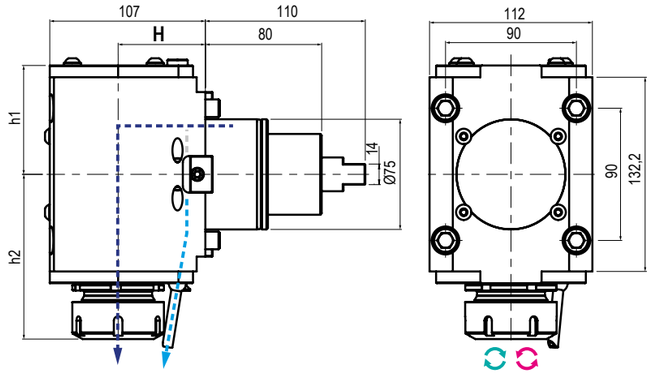

TIPO - TYPE: **Radiale / Radial**
USCITA - OUTPUT: **Porta Pinza / Collet Chunk**
REFRIGERANTE COOLANT: **80 bar**
RATIO: **1:1**
ROTAZIONE - ROTATION: **Uguale / opposto al mandrino / Same / opposite as m. spindle**

Code	*	Output	Int Cool.	H	h1	h2	Nm	Rpm	kw	
99.DS.A38		ER-40 - Ø3-30	NO	60	74,1	108,3÷112,1	100	6.000	12	
99.DS.A38C										
99.DS.A39		ER-40 - Ø3-30	√	60	74,1	108,3÷112,1	100	6.000	12	
99.DS.A39C										

*** N.B:** **Rotazione uguale al mandrino -** Rotation same as machine spindle — **Rotazione opposta al mandrino -** Rotation opposite as machine spindle

MODELLI DI TORNIO COMPATIBILI
COMPATIBLE LATHE TYPES

DOOSAN | HWACHEON | HYUNDAI WIA | SAMSUNG | VICTOR

Vedi pagine compatibilità 5.10 / 5.11 - See compatibility pages 5.10 / 5.11

BMT 75



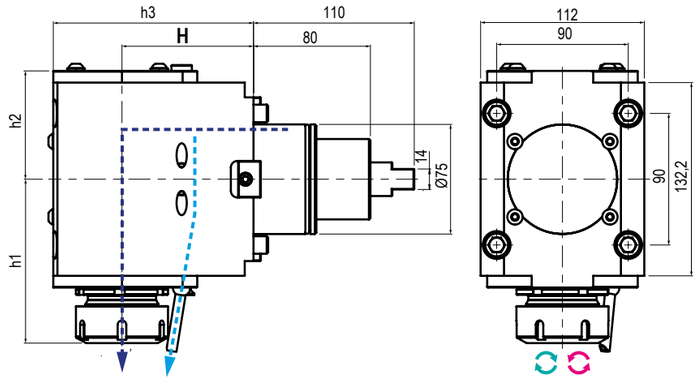

TIPO - TYPE: Radiale / Radial
USCITA - OUTPUT: Porta Pinza / Collet Chunk
REFRIGERANTE COOLANT: 80 bar
RATIO: 1:1
ROTAZIONE - ROTATION: Uguale / opposto al mandrino / Same / opposite as m. spindle

Code	*	Output	Int Cool.	H	h1	h2	h3	Nm	Rpm	kw
99.DS.A75		ER-40 - Ø3-30	NO	90	108,3÷112,1	74,1	137	100	6.000	12
99.DS.A75C										
99.DS.A76		ER-40 - Ø3-30	√	90	108,3÷112,1	74,1	137	100	6.000	12
99.DS.A76C										
99.DS.A85		ER-40 - Ø3-30	NO	110	108,3÷112,1	74,1	157	100	6.000	12
99.DS.A85C										
99.DS.A86		ER-40 - Ø3-30	√	110	108,3÷112,1	74,1	157	100	6.000	12
99.DS.A86C										



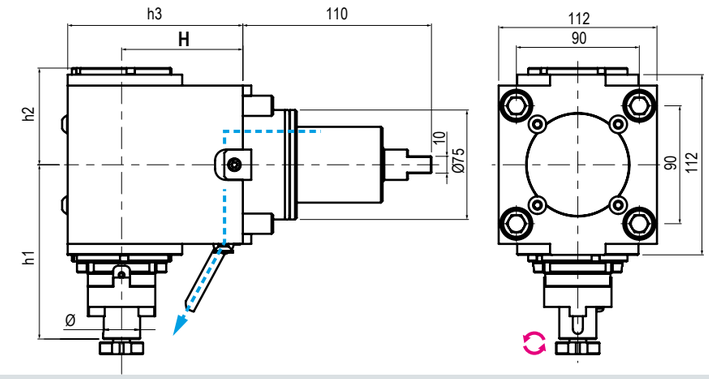

TIPO - TYPE: Radiale / Radial
USCITA - OUTPUT: Porta Fresa / Shell End Milling Cutter
REFRIGERANTE COOLANT: 80 bar
RATIO: 1:1
ROTAZIONE - ROTATION: Opposto al mandrino / Opposite to machine spindle

Code	Output	Int Cool.	H	h1	h2	h3	Nm	Rpm	kw
99.DS.A112	Ø27	NO	60	120	74,1	107	100	6.000	12
99.DS.A113	Ø27	NO	90	120	74,1	137	100	6.000	12
99.DS.A114	Ø27	NO	110	120	74,1	157	100	6.000	12

*** N.B:** **Rotazione uguale al mandrino -** Rotation same as machine spindle **Rotazione opposta al mandrino -** Rotation opposite as machine spindle

MODELLI DI TORNIO COMPATIBILI
COMPATIBLE LATHE TYPES

DOOSAN | HWACHEON | HYUNDAI WIA | SAMSUNG | VICTOR

Vedi pagine compatibilità 5.10 / 5.11 - See compatibility pages 5.10 / 5.11

BMT 75



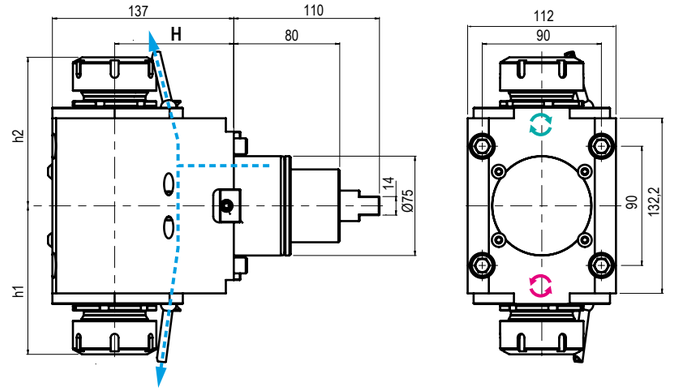

TIPO - TYPE: Doppio Radiale / Double Radial
USCITA - OUTPUT: Porta Pinza / Collet Chuck
REFRIGERANTE COOLANT: Esterno / External
RATIO: 1:1
ROTAZIONE - ROTATION: Uguale / opposto al mandrino / Same / opposite as m. spindle

Code	Output	Int Cool.	H	h1	h2	Nm	Rpm	kw
99.DS.A44	ER-40-40 - Ø3-30	NO	60	108,4÷112,1	108,4÷112,1	100	6.000	12
99.DS.A79	ER-40-40 - Ø3-30	NO	90	108,4÷112,1	108,4÷112,1	100	6.000	12
99.DS.A80	ER-40-40 - Ø3-30	NO	110	108,4÷112,1	108,4÷112,1	100	6.000	12



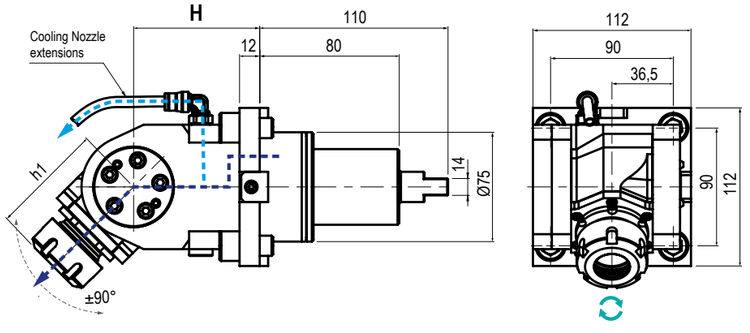

TIPO - TYPE: Orientabile ±90° / ±90° Adjustable
USCITA - OUTPUT: Portapinza / Collet Chuck
REFRIGERANTE COOLANT: 80 bar
RATIO: 1:1
ROTAZIONE - ROTATION: Uguale al mandrino / Same as machine spindle

Code	Output	Int Cool.	H	h1	Nm	Rpm	kw
99.DS.A47	ER-25 Ø1÷16	NO	75	63,5÷67,2	25	6.000	4
99.DS.A48	ER-25 Ø1÷16	√	75	63,5÷67,2	25	6.000	4

*** N.B:** **Rotazione uguale al mandrino -** Rotation same as machine spindle **Rotazione opposta al mandrino -** Rotation opposite as machine spindle

MODELLI DI TORNIO COMPATIBILI
COMPATIBLE LATHE TYPES

DOOSAN | HWACHEON | HYUNDAI WIA | SAMSUNG | VICTOR

Vedi pagine compatibilità 5.10 / 5.11 - See compatibility pages 5.10 / 5.11

BMT 85



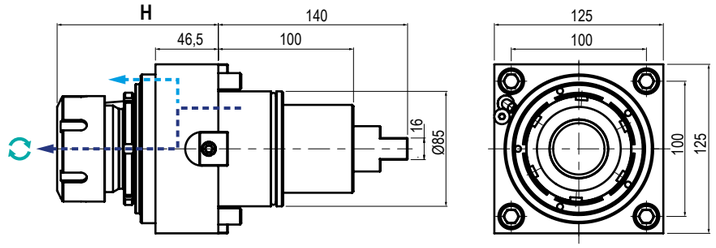

TIPO - TYPE: **Assiale / Axial**

USCITA - OUTPUT: **Porta Pinza / Collet Chunk**

REFRIGERANTE COOLANT: **80 bar**

RATIO: **1:1**

ROTAZIONE - ROTATION: **Uguale al mandrino / Same as machine spindle**

Code	Output	Int Cool.	H	Nm	Rpm	kw	
99.DS.A90	ER-50 Ø7÷34	NO	112÷119,2	150	3.200	15	
99.DS.A50	ER-50 Ø7÷34	√	112÷119,2	150	3.200	15	



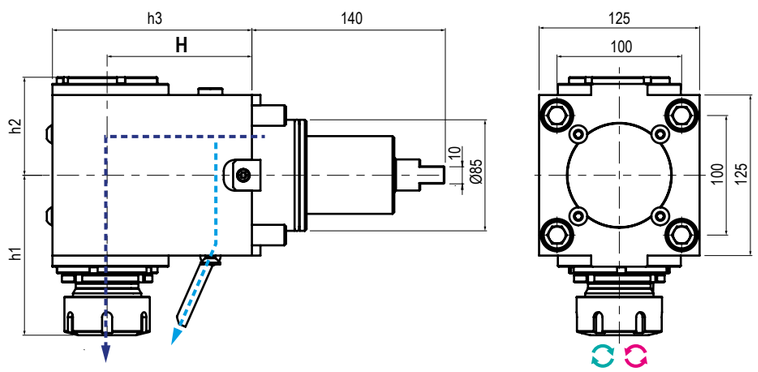

TIPO - TYPE: **Radiale / Radial**

USCITA - OUTPUT: **Porta Pinza / Collet Chunk**

REFRIGERANTE COOLANT: **80 bar**

RATIO: **1:1**

ROTAZIONE - ROTATION: **Uguale / opposto al mandrino / Same / opposite as m. spindle**

Code	*	Output	Int Cool.	H	h1	h2	h3	Nm	Rpm	kw	
99.DS.A77		ER-50 Ø7÷34	NO	85	140,3÷147,7	91,6	136,5	150	3.200	15	
99.DS.A77C											
99.DS.A56		ER-50 Ø7÷34	√	85	140,3÷147,7	91,6	136,5	150	3.200	15	
99.DS.A56C											
99.DS.A89		ER-50 Ø7÷34	NO	110	140,3÷147,7	91,6	161,5	150	3.200	15	
99.DS.A89C											
99.DS.A57		ER-50 Ø7÷34	√	110	140,3÷147,7	91,6	161,5	150	3.200	15	
99.DS.A57C											

*** N.B:** **Rotazione uguale al mandrino -** Rotation same as machine spindle — **Rotazione opposta al mandrino -** Rotation opposite as machine spindle

MODELLI DI TORNIO COMPATIBILI
COMPATIBLE LATHE TYPES

DOOSAN | HWACHEON | HYUNDAI WIA | SAMSUNG | VICTOR

Vedi pagine compatibilità 5.10 / 5.11 - See compatibility pages 5.10 / 5.11

BMT 85



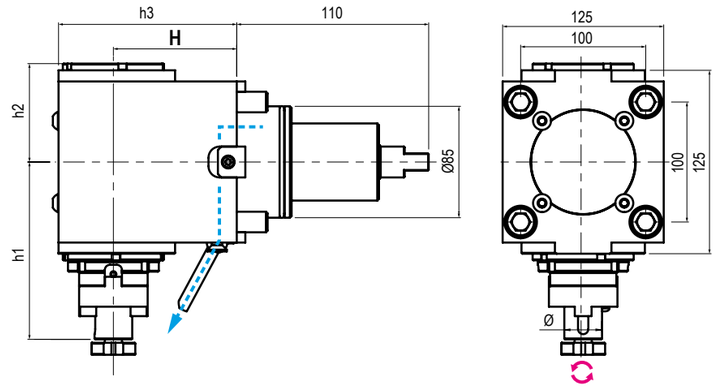

TIPO - TYPE: **Radiale / Radial**

USCITA - OUTPUT: **Porta Fresa / Shell End Milling Cutter**

REFRIGERANTE COOLANT: **Esterno / External**

RATIO: **1:1**

ROTAZIONE - ROTATION: **Opposto al mandrino / Opposite to machine spindle**

Code	Output	Int Cool.	H	h1	h2	h3	Nm	Rpm	kw	
99.DS.A115	Ø27	NO	85	136	91,6	136,5	150	3.200	15	
99.DS.A116	Ø27	NO	110	136	91,6	161,5	150	3.200	15	

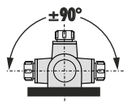



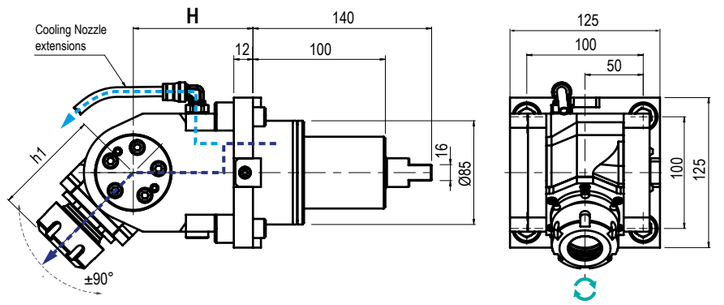

TIPO - TYPE: **Orientabile ±90° / ±90° Adjustable**

USCITA - OUTPUT: **Portapinza**

REFRIGERANTE COOLANT: **80 bar**

RATIO: **1:1**

ROTAZIONE - ROTATION: **Uguale al mandrino / Same as machine spindle**

Code	Output	Int Cool.	H	h1	Nm	Rpm	kw	
99.DS.A60	ER-32 Ø2÷20	NO	167,5	52,5	50	4.000	6	
99.DS.A61	ER-32 Ø2÷20	√	167,5	52,5	50	4.000	6	

*** N.B:** **Rotazione uguale al mandrino -** Rotation same as machine spindle — **Rotazione opposta al mandrino -** Rotation opposite as machine spindle

MODULAR QUICK CHANGE ADAPTORS 2.0

NEW 2023

COMPATIBILI CON TUTTE LE USCITE ER - COMPATIBLE WITH ALL ER OUTPUTS

SISTEMA MODULARE
MODULAR SYSTEM



Facile e veloce sistema modulare universale per cambiare rapidamente diverse tipologie di utensili.

An easy modular system to replace quickly any tool you need.

VANTAGGI
ADVANTAGES



Aiutano a ridurre i costi-extra per l'acquisto di nuovi motorizzati o teste angolari.

The costs for further requirements of spindle units can be reduced by using the universal quick change adaptors

ALTE PRESTAZIONI
HIGH PERFORMANCE



Ghiera con cuscinetto a sfera e losanga di trascinamento removibile per una maggiore rigidità.

High rigidity thanks to the ball bearing nut and the removable diamond plate

COMPATIBILITÀ
COMPATIBILITY



Ampia gamma di uscite disponibili adatte al montaggio su qualsiasi tipologia di motorizzato o testa angolare con uscita ER

Wide range of outputs available. Ball bearing nut and removable diamond plate for highest rigidity.

I cambi rapidi modulari Gerardi mantenendo il presetting precedentemente realizzato consentono un notevole risparmio dei costi ed un ottimizzazione dei tempi ciclo. Sono perfettamente compatibili con tutti i motorizzati e le teste angolari aventi uscita ER DIN6499 e possono essere utilizzati sia con refrigerante interno che esterno.

- **Nuovi cambi rapidi modulari 2.0 a FORTE SERRAGGIO, 100% Made in Italy.**
- **Prestazioni garantite e maggior rigidità sui motorizzati Gerardi grazie alla losanga di trascinamento (rimovibile) e alla ghiera con cuscinetto a sfera.**
- **Adattabili a motorizzati con uscita refrigerante sia interna che esterna.**
- **Si consiglia di non superare i 10.000 Rpm utilizzando i cambi rapidi**

The Gerardi modular quick change adaptors keep the tool presetting previously made and allow great costs and machining times saving. They are perfectly compatible with all driven tools and angle head with ER DIN6499 output and they can be used with internal or external coolant.

- Universal HIGH TORQUE modular quick change adaptor 100% Made in Italy.
- Guaranteed higher rigidity and performances on Gerardi driven tools thanks to the removable diamond plate and the ball bearing nut
- Suitable for ER toolholder with external and internal coolant supply
- Using the quick change adaptors, we suggest not to exceed 10.000 Rpm

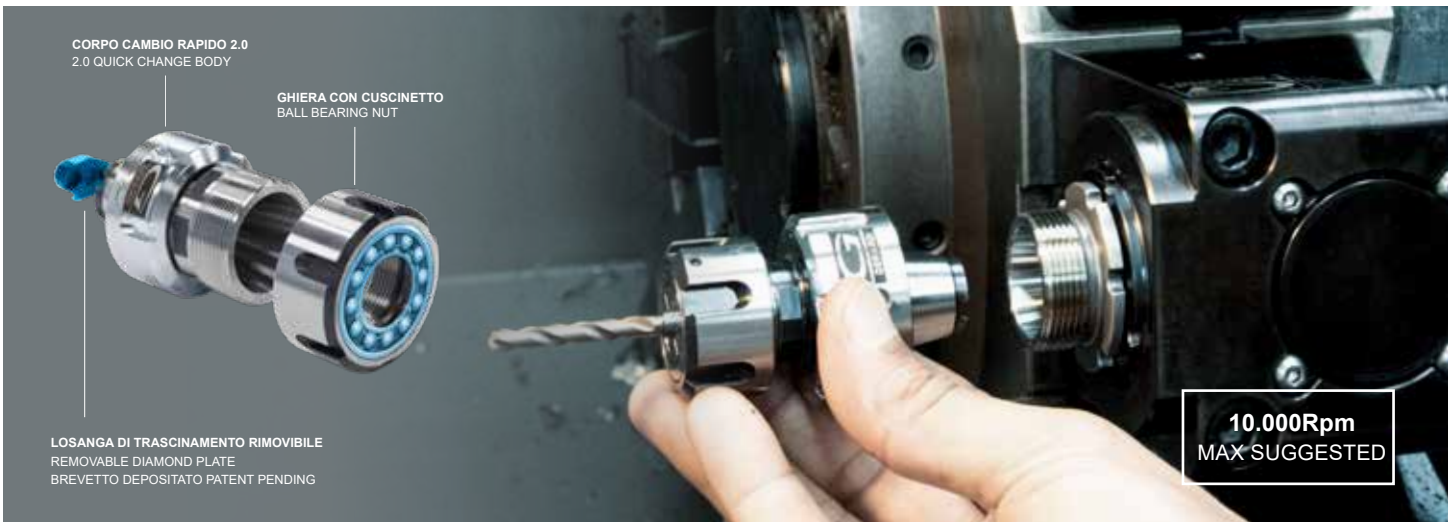

Vedi Pagine 7.12 - 7.15 - See pages 7.12 - 7.15

ER OUTPUTS COMPATIBLE

2 YEARS GUARANTEED

100% MADE IN ITALY

NLX / NZ / SL-ZL-DL

DMG MORI

GOODWAY / CMZ





Uscita - Output
C. ISO26623
DISPONIBILI SU RICHIESTA
AVAILABLE ON REQUEST

SL - ZL - DL

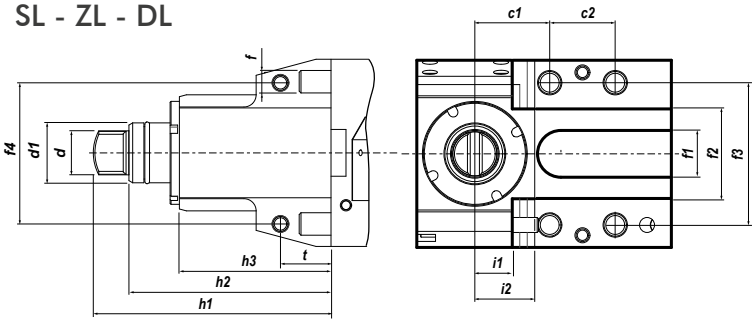

NLX

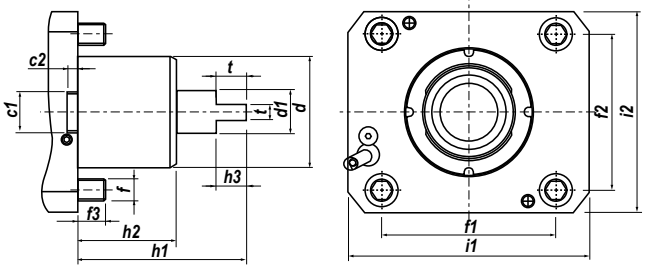

NZ

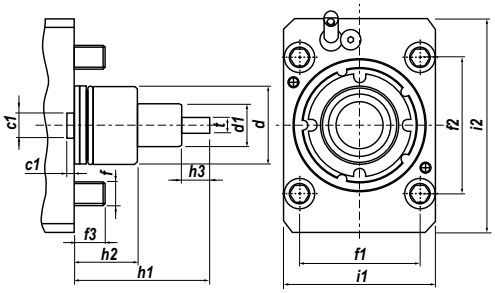

	c1	c2	d	d1	f	f1	f2	f3	f4	h1	h2	h3	i1	i2	t
NLX	20	5,5	60	23,7	M12	94	84	15	-	91	53	16,5	130	108	8
NZ	12	4,5	40	22	M10	70	62	16	-	69	32	14,4	78	110	8
SL-ZL DL	40	35	23,5	32	M12	25	48	76	76	127	107,96	81	20	32	27

IN FASE D'ORDINE SPECIFICARE - IN CASE OF ORDER PLEASE SPECIFY:
COSTRUTTORE, MODELLO E NUMERO POSIZIONI IN TORRETTA - MACHINE BUILDER, MODEL AND TURRET POSITION NUMBERS



DOTAZIONE STANDARD
STANDARD EQUIPMENT

Chiave bloccaggio albero / ugello refrigerazione / vite bloccaggio ugello / viti bloccaggio motorizzato / O-ring

Shaft lock wrench / cooling noozle / noozle lock screws / driven tool locking screws / O-ring



CAMBI RAPIDI MODULARI **Vedi pag. 7.12 - 7-15**
MODULAR QUICK CHANGE See page 7.12 - 7.15

Facile e veloce sistema modulare per il cambio rapido delle diverse tipologie di portautensili con la sede dell'utensile per pinza ER (DIN6499).
Modular toolholder system for the fitting of toolholders in a spindle unit with ER collets (DIN6499) outputs.

MODELLI DI TORNIO COMPATIBILI
COMPATIBLE LATHE TYPES

DMG MORI

Vedi pagine compatibilità 5.10 / 5.11 - See compatibility pages 5.10 / 5.11

NLX



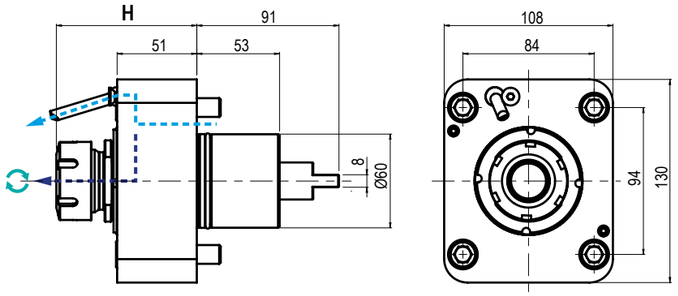

TIPO - TYPE: Assiale / Axial

USCITA - OUTPUT: Porta Pinza / Collet Chunk

REFRIGERANTE COOLANT: 80 bar

RATIO: 1:1

ROTAZIONE - ROTATION: Uguale al mandrino / Same as machine spindle

Code	Output	Int Cool.	H	Nm	Rpm	kw	
99.MS.A80	ER-25 - Ø1÷16	NO	81,3 ÷ 85	60	10.000	10	
99.MS.A59	ER-32 - Ø2÷20	NO	86,2 ÷ 89,9	60	10.000	10	
99.MS.A62	ER-40 - Ø3÷30	NO	88,3 ÷ 92	60	10.000	10	
99.MS.A81	ER-25 - Ø1÷16	√	81,3 ÷ 85	60	10.000	10	
99.MS.A60	ER-32 - Ø2÷20	√	86,2 ÷ 89,9	60	10.000	10	
99.MS.A63	ER-40 - Ø3÷30	√	88,3 ÷ 92	60	10.000	10	

5



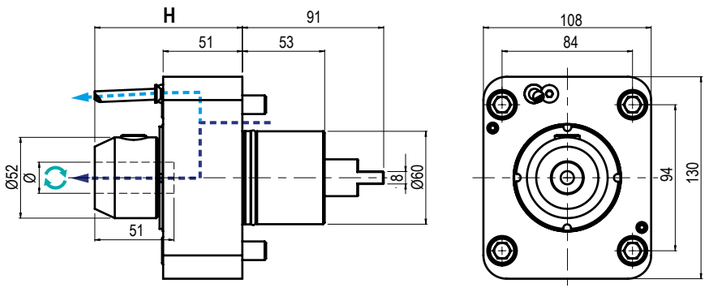

TIPO - TYPE: Assiale / Axial

USCITA - OUTPUT: Weldon

REFRIGERANTE COOLANT: 80 bar

RATIO: 1:1

ROTAZIONE - ROTATION: Uguale al mandrino / Same as machine spindle

Code	Output	Int Cool.	H	Nm	Rpm	kw	
99.MS.A01	Ø20	NO	95	60	10.000	10	
99.MS.A02	Ø20	√	95	60	10.000	10	
99.MS.A03	Ø25	NO	125,1	60	10.000	10	
99.MS.A04	Ø25	√	125,1	60	10.000	10	
99.MS.A05	Ø1"	NO	125,1	60	10.000	10	
99.MS.A06	Ø1"	√	125	60	10.000	10	

MODELLI DI TORNIO COMPATIBILI
COMPATIBLE LATHE TYPES

DMG MORI

Vedi pagine compatibilità 5.10 / 5.11 - See compatibility pages 5.10 / 5.11

NLX



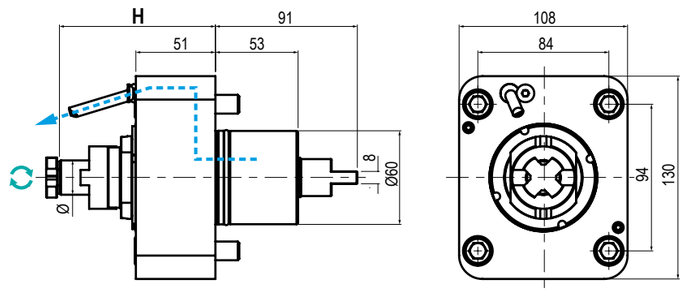

TIPO - TYPE: Assiale / Axial

USCITA - OUTPUT: Porta Fresa / Shell End Milling Cutter

REFRIGERANTE COOLANT: Esterno / External

RATIO: 1:1

ROTAZIONE - ROTATION: Uguale al mandrino / Same as machine spindle

Code	Output	Int Cool.	H	Nm	Rpm	kw	
99.MS.A67	Ø 22	NO	100	60	6.000	10	
99.MS.A68	Ø 27	NO	100	60	6.000	10	

5



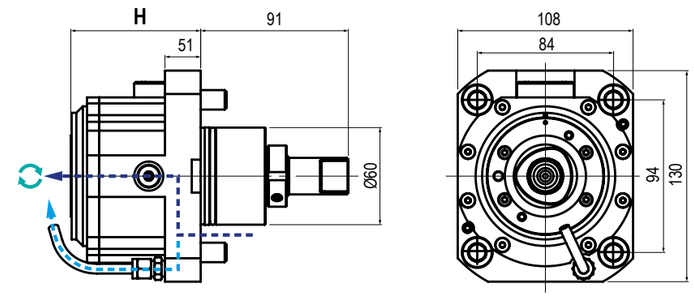

TIPO - TYPE: Assiale / Axial

USCITA - OUTPUT: C. ISO26623

REFRIGERANTE COOLANT: 80 bar

RATIO: 1:1

ROTAZIONE - ROTATION: Uguale al mandrino / Same as machine spindle

Code	Output	Int Cool.	H	Nm	Rpm	kw	
99.MS.A89	C5	NO	80	100	10.000	5,2	
99.MS.A90	C4	NO	80	100	10.000	5,2	
99.MS.A91	C5	√	80	100	10.000	5,2	
99.MS.A92	C4	√	80	100	10.000	5,2	

MODELLI DI TORNIO COMPATIBILI
COMPATIBLE LATHE TYPES

DMG MORI

Vedi pagine compatibilità 5.10 / 5.11 - See compatibility pages 5.10 / 5.11

NLX



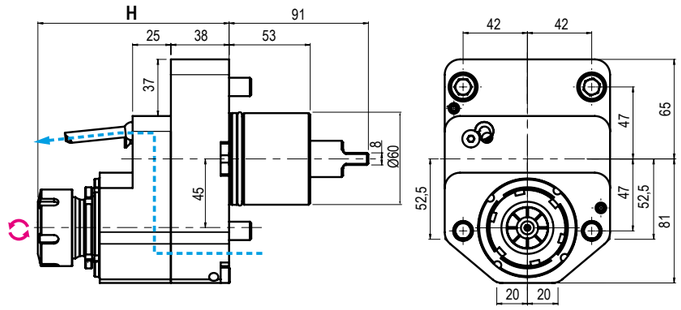

TIPO - TYPE
Disassato
Offset Axis

USCITA - OUTPUT
Porta Pinza
Collet Chunk

REFRIGERANTE COOLANT
Esterno
External

RATIO
1:1

ROTAZIONE - ROTATION
Opposto al mandrino
Opposite to machine spindle

Code	Output	Int Cool.	H	Nm	Rpm	kw	
99.MS.A61	ER-32 - Ø2÷20	NO	121,3÷125	100	10.000	10	



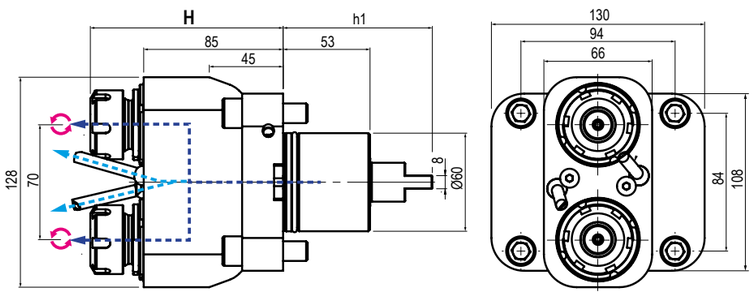

TIPO - TYPE
Doppio Assiale
Double Axial

USCITA - OUTPUT
Porta Pinza
Collet Chunk

REFRIGERANTE COOLANT
80 bar

RATIO
1:1

ROTAZIONE - ROTATION
Opposto al mandrino
Opposite to machine spindle

Code	Output	Int Cool.	H	Nm	Rpm	kw	
99.MS.A57	ER-25-25 - Ø1÷16	NO	113,8÷117,5	40	6000	10	
99.MS.A58	ER-25-25 - Ø1÷16	√	113,8÷117,5	40	6000	10	

GERARDI
DMG MORI
DRIVEN TOOLS

MODELLI DI TORNIO COMPATIBILI
COMPATIBLE LATHE TYPES

DMG MORI

Vedi pagine compatibilità 5.10 / 5.11 - See compatibility pages 5.10 / 5.11

NLX



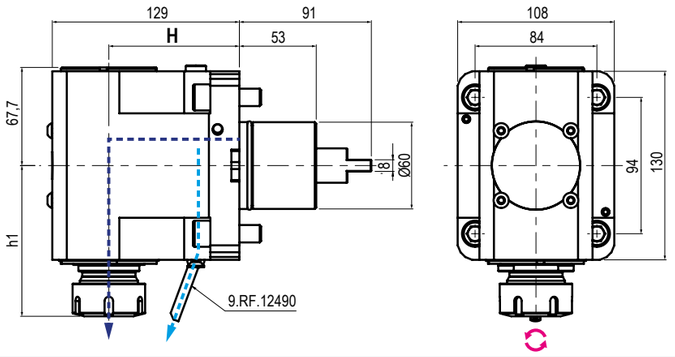

TIPO - TYPE
Radiale
Radial

USCITA - OUTPUT
Porta Pinza
Collet Chunk

REFRIGERANTE COOLANT
80 bar

RATIO
1:1

ROTAZIONE - ROTATION
Opposto al mandrino
Opposite to machine spindle

Code	Output	Int Cool.	H	h1	Nm	Rpm	kw	
99.MS.A72	ER-32 - Ø2÷20	NO	90	103,9	60	10.000	10	
99.MS.A73	ER-32 - Ø2÷20	√	90	103,9	60	10.000	10	
99.MS.A76	ER-40 - Ø3÷30	NO	90	106	60	10.000	10	
99.MS.A77	ER-40 - Ø3÷30	√	90	106	60	10.000	10	
99.MS.A82	ER-25 - Ø1÷16	NO	90	95,3÷99	60	10.000	10	
99.MS.A83	ER-25 - Ø1÷16	√	90	95,3÷99	60	10.000	10	



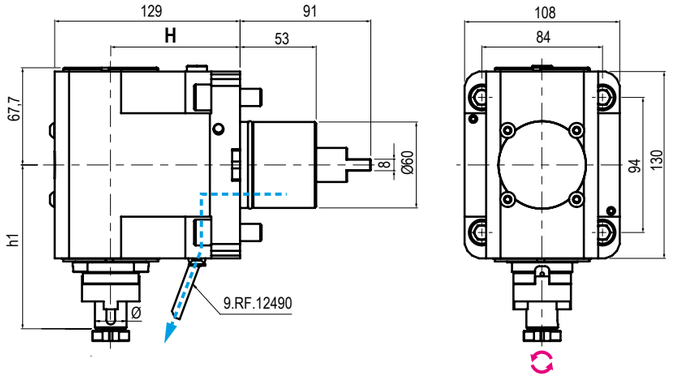

TIPO - TYPE
Radiale
Radial

USCITA - OUTPUT
Porta Fresa
Shell End Milling Cutter

REFRIGERANTE COOLANT
Esterno
External

RATIO
1:1

ROTAZIONE - ROTATION
Opposto al mandrino
Opposite to machine spindle

Code	Output	Int Cool.	H	h1	Nm	Rpm	kw	
99.MS.A88	Ø16	NO	90	67,7	60	6.000	10	
99.MS.A69	Ø22	NO	90	67,7	60	6.000	10	
99.MS.A70	Ø27	NO	90	67,7	60	6.000	10	

MODELLI DI TORNIO COMPATIBILI
COMPATIBLE LATHE TYPES

DMG MORI

Vedi pagine compatibilità 5.10 / 5.11 - See compatibility pages 5.10 / 5.11

NLX



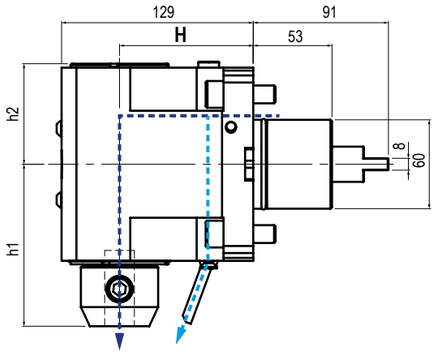

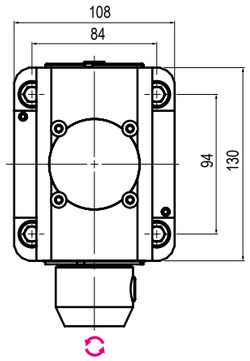

TIPO - TYPE: Radiale / Radial

USCITA - OUTPUT: Weldon

REFRIGERANTE COOLANT: 80 bar

RATIO: 1:1

ROTAZIONE - ROTATION: Opposto al mandrino / Opposite to machine spindle

Code	Output	Int Cool.	H	h1	h2	Nm	Rpm	kw	
99.MS.A07	Ø20	NO	90	109	67,7	60	10.000	10	
99.MS.A08	Ø20	√	90	109	67,7	60	10.000	10	
99.MS.A09	Ø25	NO	90	139	67,7	60	10.000	10	
99.MS.A10	Ø25	√	90	139	67,7	60	10.000	10	
99.MS.A11	Ø1"	NO	90	139	67,7	60	10.000	10	
99.MS.A12	Ø1"	√	90	139	67,7	60	10.000	10	
99.MS.A13	Ø32	NO	90	141	67,7	60	10.000	10	
99.MS.A14	Ø32	√	90	141	67,7	60	10.000	10	



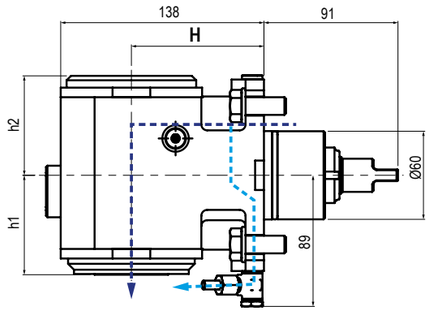

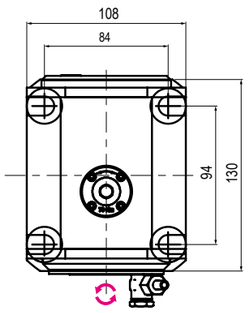

TIPO - TYPE: Radiale / Radial

USCITA - OUTPUT: C. ISO26623

REFRIGERANTE COOLANT: 80 bar

RATIO: 1:1

ROTAZIONE - ROTATION: Opposto al mandrino / Opposite to machine spindle

Code	Output	Int Cool.	H	h1	h2	Nm	Rpm	kw	
99.MS.A93	C5	NO	90	68	68	100	10.000	5,2	
99.MS.A94	C4	NO	90	68	68	100	10.000	5,2	
99.MS.A95	C5	√	90	68	68	100	10.000	5,2	
99.MS.A20	C4	√	90	68	68	100	10.000	5,2	

5

GERARDI
DMG MORI
DRIVEN TOOLS

MODELLI DI TORNIO COMPATIBILI
COMPATIBLE LATHE TYPES

DMG MORI

Vedi pagine compatibilità 5.10 / 5.11 - See compatibility pages 5.10 / 5.11

NLX



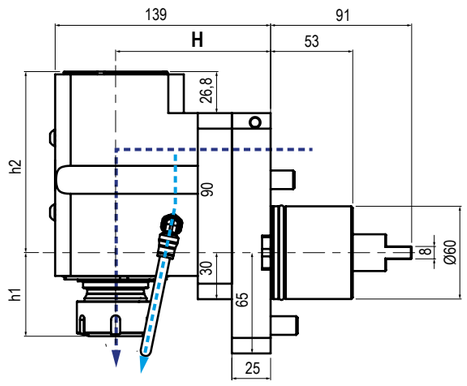

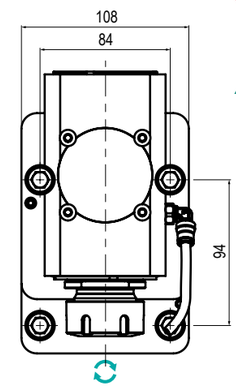

TIPO - TYPE: Arretrato / Rear Offset

USCITA - OUTPUT: Porta Pinza / Collet Chuck

REFRIGERANTE COOLANT: 80 bar

RATIO: 1:1

ROTAZIONE - ROTATION: Uguale al mandrino / Same as machine spindle

Code	Output	Int Cool.	H	h1	h2	Nm	Rpm	kw	
99.MS.A74	ER-32 - Ø2÷20	NO	100	MAX 53,9	117	60	10000	10	
99.MS.A75	ER-32 - Ø2÷20	√	100	MAX 53,9	117	60	10000	10	



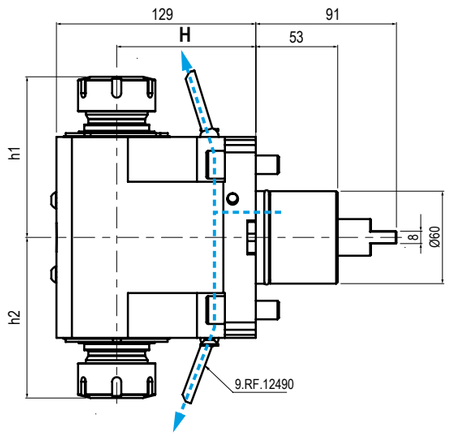

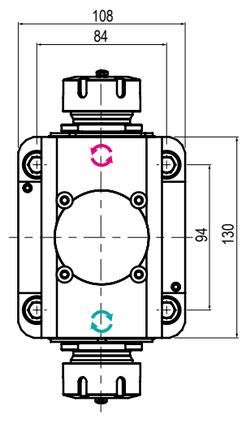

TIPO - TYPE: Doppio Radiale / Radial Double

USCITA - OUTPUT: Porta Pinza / Collet Chuck

REFRIGERANTE COOLANT: Esterno / External

RATIO: 1:1

ROTAZIONE - ROTATION: Uguale ed opposto al mandrino / Same and opposite as m. spindle

Code	Output Ø	Int Cool.	H	h1	h2	Nm	Rpm	kw	
99.MS.A84	ER-32 - 32 Ø2÷20	NO	90	100 ÷ 103,9	100÷103,9	60	10.000	10	
99.MS.A85	ER-40 - 40 Ø3÷30	NO	90	102,3 ÷ 106	102,3÷106	60	10.000	10	

5

MODELLI DI TORNIO COMPATIBILI
COMPATIBLE LATHE TYPES

DMG MORI

Vedi pagine compatibilità 5.10 / 5.11 - See compatibility pages 5.10 / 5.11

NLX



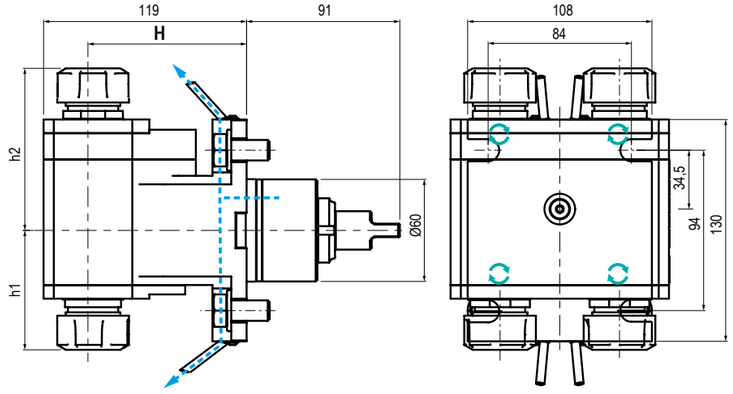

TIPO - TYPE	USCITA - OUTPUT	REFRIGERANTE COOLANT	RATIO	ROTAZIONE - ROTATION
Radiale 4 uscite Radial 4 Outputs	Porta Pinza Collet Chuck	Esterno External	1:1	Uguale al mandrino Same as machine spindle

Code	Output	Int Cool.	H	h1	Nm	Rpm	kw	
99.MS.A96	ER-25 - Ø1÷16	NO	90	63,3÷70	40	6.000	2,1	



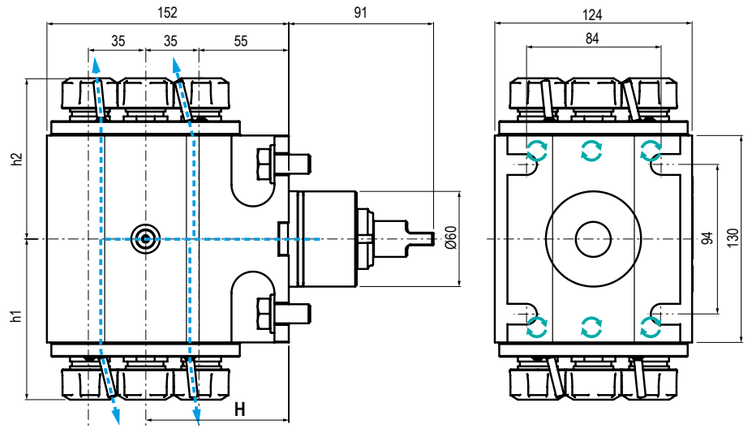

TIPO - TYPE	USCITA - OUTPUT	REFRIGERANTE COOLANT	RATIO	ROTAZIONE - ROTATION
Radiale 8 uscite Radial 8 Outputs	Porta Pinza Collet Chuck	Esterno External	1:1	Uguale al mandrino Same as machine spindle

Code	Output	Int Cool.	H	h1	h2	Nm	Rpm	kw	
99.MS.A97	ER-20 - Ø1÷13	NO	90	97,3÷101	97,3÷101	20	6000	1,1	

MODELLI DI TORNIO COMPATIBILI
COMPATIBLE LATHE TYPES

DMG MORI

Vedi pagine compatibilità 5.10 / 5.11 - See compatibility pages 5.10 / 5.11

NLX



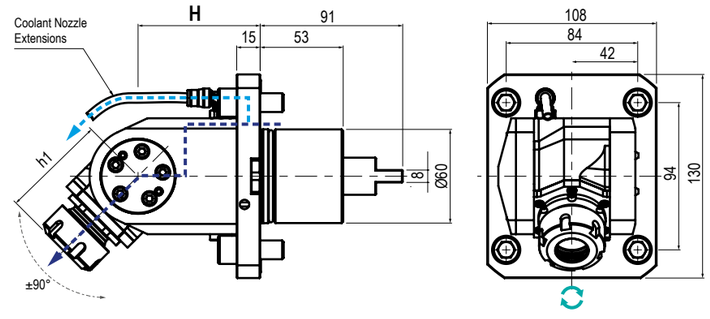

TIPO - TYPE	USCITA - OUTPUT	REFRIGERANTE COOLANT	RATIO	ROTAZIONE - ROTATION
Orientabile ±90° ±90° Adjustable	Porta Pinza Collet Chuck	80 bar	1:1	Uguale al mandrino Same as machine spindle

Code	Output	Int Cool.	H	h1	Nm	Rpm	kw	
99.MS.A86	ER-25 - Ø1÷16	NO	78	Max. 67,2	25	10.000	4	
99.MS.A87	ER-25 - Ø1÷16	√	78	Max. 67,2	25	10.000	4	



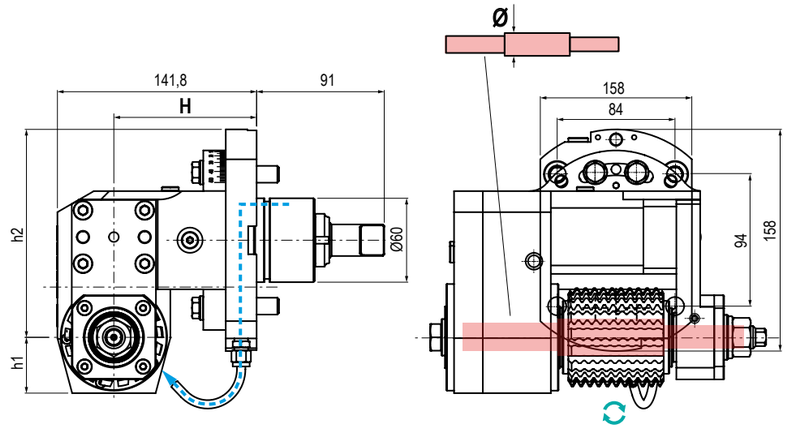

TIPO - TYPE	USCITA - OUTPUT	REFRIGERANTE COOLANT	RATIO	ROTAZIONE - ROTATION
Porta Creatore Driven gear hobber	-	Esterno External	2:1	Uguale al mandrino Same as machine spindle

Code	Ø	Int Cool.	H	h1	h2	Nm	Rpm	
99.MS.A98	Ø16	NO	101,77	141,8	91	150	3.000	
99.MS.A99	Ø22	NO	101,77	141,8	91	150	3.000	
99.MS.A15	Ø27	NO	101,77	141,8	91	150	3.000	
99.MS.A16	Ø32	NO	101,77	141,8	91	150	3.000	
99.MS.A17	Ø0,75"	NO	101,77	141,8	91	150	3.000	
99.MS.A18	Ø1"	NO	101,77	141,8	91	150	3.000	
99.MS.A19	Ø1,25"	NO	101,77	141,8	91	150	3.000	

MODELLI DI TORNIO COMPATIBILI
COMPATIBLE LATHE TYPES

DMG MORI

Vedi pagine compatibilità 5.10 / 5.11 - See compatibility pages 5.10 / 5.11

NZ



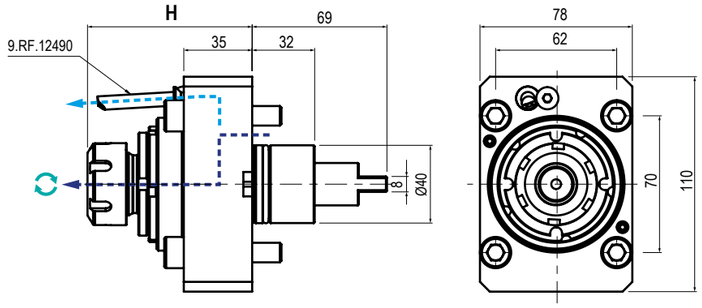

TIPO - TYPE: Assiale / Axial

USCITA - OUTPUT: Porta Pinza / Collet Chuck

REFRIGERANTE COOLANT: 100 bar

RATIO: 1:1

ROTAZIONE - ROTATION: Uguale al mandrino / Same as machine spindle

Code	Output	Int Cool.	H	Nm	Rpm	kw	
99.MS.A101	ER-25 - Ø1÷16	NO	80,6 ÷ 84,3	50	12.000	7,5	
99.MS.A103	ER-32 - Ø2÷20	NO	85,5 ÷ 89,2	50	12.000	7,5	
99.MS.A102	ER-25 - Ø1÷16	√	80,6 ÷ 84,3	50	12.000	7,5	
99.MS.A104	ER-32 - Ø2÷20	√	85,5 ÷ 89,2	50	12.000	7,5	



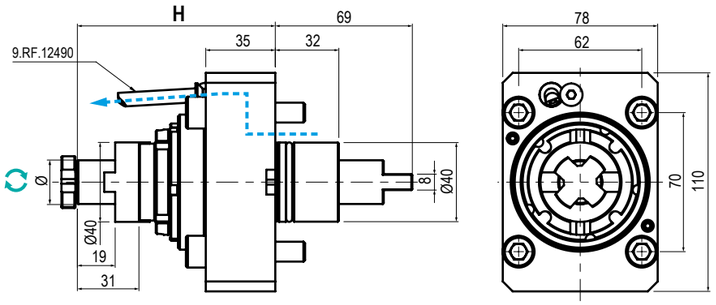

TIPO - TYPE: Assiale / Axial

USCITA - OUTPUT: Porta Fresa / Shell End Milling Cutter

REFRIGERANTE COOLANT: Esterno / External

RATIO: 1:1

ROTAZIONE - ROTATION: Uguale al mandrino / Same as machine spindle

Code	Output	Int Cool.	H	Nm	Rpm	kw	
99.MS.A105	Ø22	NO	100	50	12.000	7,5	

MODELLI DI TORNIO COMPATIBILI
COMPATIBLE LATHE TYPES

DMG MORI

Vedi pagine compatibilità 5.10 / 5.11 - See compatibility pages 5.10 / 5.11

NZ



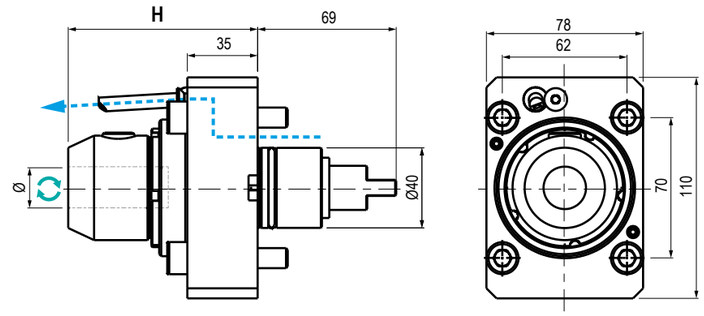

TIPO - TYPE: Assiale / Axial

USCITA - OUTPUT: Weldon

REFRIGERANTE COOLANT: Esterno / External

RATIO: 1:1

ROTAZIONE - ROTATION: Uguale al mandrino / Same as machine spindle

Code	Output	Int Cool.	H	Nm	Rpm	kw	
99.MS.A120	Ø16	NO	90	50	12.000	7,5	



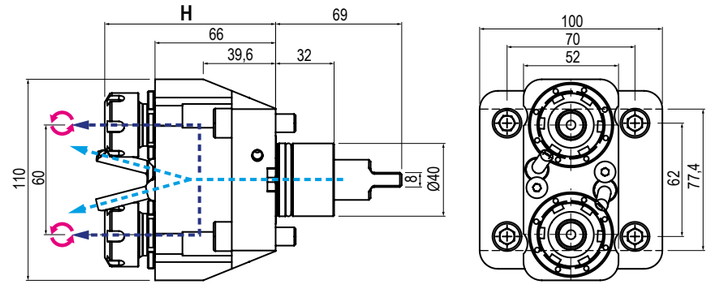

TIPO - TYPE: Assiale Doppio / Double Axial

USCITA - OUTPUT: Porta Fresa / Shell End Milling Cutter

REFRIGERANTE COOLANT: Esterno / External

RATIO: 1:1

ROTAZIONE - ROTATION: Opposto al mandrino / Opposite to machine spindle

Code	Output	Int Cool.	H	Nm	Rpm	kw	
99.MS.A121	ER-20 - Ø1÷13	NO	87,8÷91,5	30	6.000	5,5	
99.MS.A122	ER-20 - Ø1÷13	√	87,8÷91,5	30	6.000	5,5	

MODELLI DI TORNIO COMPATIBILI
COMPATIBLE LATHE TYPES

DMG MORI

Vedi pagine compatibilità 5.10 / 5.11 - See compatibility pages 5.10 / 5.11

NZ



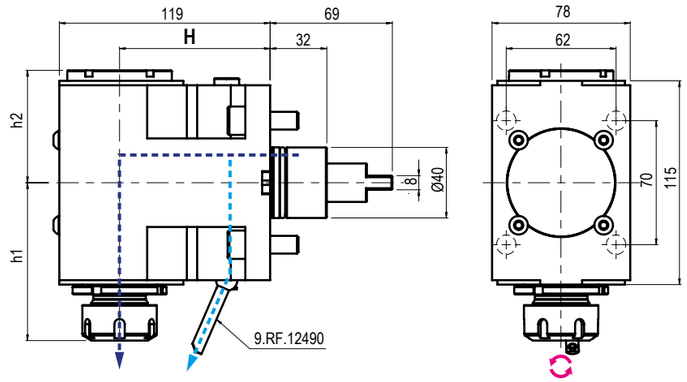

TIPO - TYPE	USCITA - OUTPUT	REFRIGERANTE COOLANT	RATIO	ROTAZIONE - ROTATION
Radiale Radial	Porta Pinza Collet Chuck	100 bar	1:1	Opposto al mandrino Opposite to machine spindle

Code	Output	Int Cool.	H	h1	h2	Nm	Rpm	kw	
99.MS.A108	ER-32 - Ø2÷20	NO	85	Max 94	57,5	50	12.000	7,5	
99.MS.A109	ER-32 - Ø2÷20	√	85	Max 94	63,5	50	12.000	7,5	
99.MS.A106	ER-25 - Ø1÷16	NO	85	Max 94	57,5	50	12.000	7,5	
99.MS.A107	ER-25 - Ø1÷16	√	85	Max 94	63,5	50	12.000	7,5	



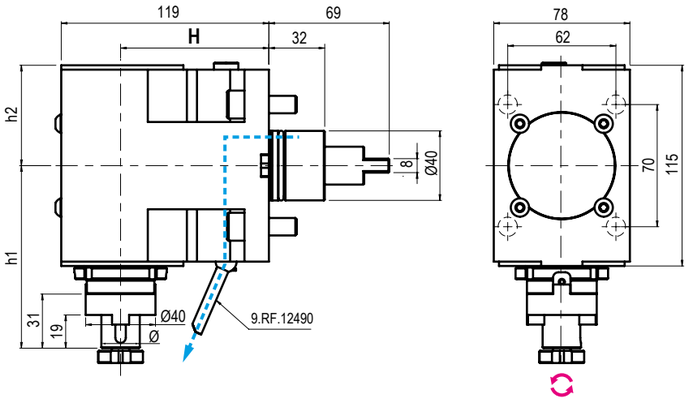

TIPO - TYPE	USCITA - OUTPUT	REFRIGERANTE COOLANT	RATIO	ROTAZIONE - ROTATION
Radiale Radial	Porta Fresa Shell End Milling Cutter	Esterno External	1:1	Opposto al mandrino Opposite to machine spindle

Code	Output	Int Cool.	H	h1	h2	Nm	Rpm	kw	
99.MS.A110	Ø22	NO	85	104,6	57,5	50	12.000	7,5	

5

MODELLI DI TORNIO COMPATIBILI
COMPATIBLE LATHE TYPES

DMG MORI

Vedi pagine compatibilità 5.10 / 5.11 - See compatibility pages 5.10 / 5.11

NZ



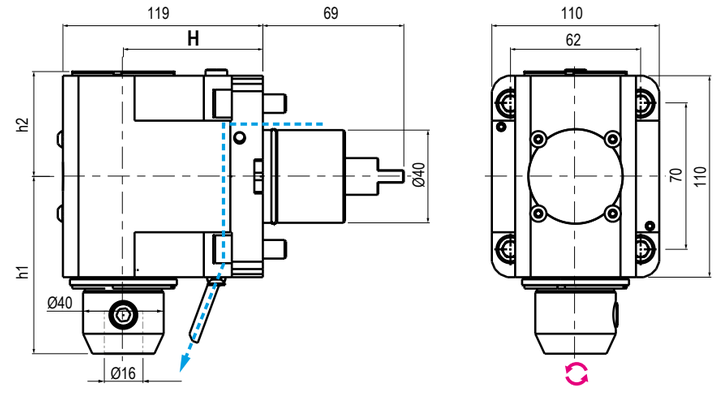

TIPO - TYPE	USCITA - OUTPUT	REFRIGERANTE COOLANT	RATIO	ROTAZIONE - ROTATION
Radiale Radial	Weldon	Esterno External	1:1	Opposto al mandrino Opposite to machine spindle

Code	Output	Int Cool.	H	h1	h2	Nm	Rpm	kw	
99.MS.A127	Ø16	NO	85	98	57,5	50	12.000	7,5	



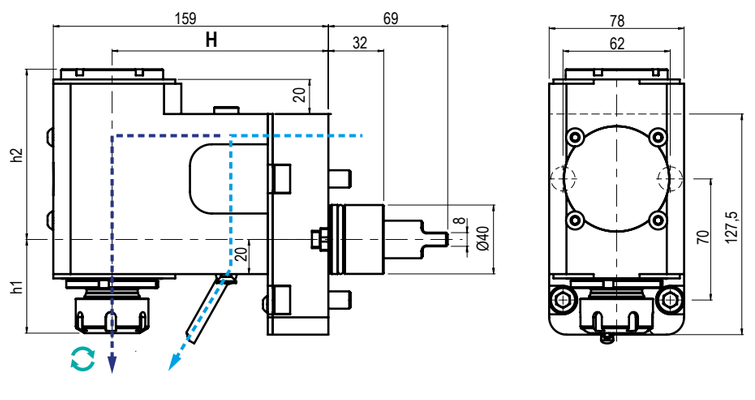

TIPO - TYPE	USCITA - OUTPUT	REFRIGERANTE COOLANT	RATIO	ROTAZIONE - ROTATION
Arretrato Rear Offset	Porta Pinza Collet Chuck	100 bar	1:1	Uguale al mandrino Same as machine spindle

Code	Output	Int Cool.	H	h1	h2	Nm	Rpm	kw	
99.MS.A111*	ER-25 - Ø1÷16	NO	125	Max 54,1	92,5	50	12.000	7,5	
99.MS.A112*	ER-25 - Ø1÷16	√	125	Max 54,1	92,5	50	12.000	7,5	
99.MS.A123	ER-25 - Ø1÷16	NO	125	50,4÷54,1	92,5	50	12.000	7,5	
99.MS.A124	ER-25 - Ø1÷16	√	125	50,4÷54,1	98,4	50	12.000	7,5	
99.MS.A125	ER-32 - Ø2÷20	NO	125	55,3÷59	92,5	50	12.000	7,5	
99.MS.A126	ER-32 - Ø2÷20	√	125	55,3÷59	98,4	50	12.000	7,5	

Disponibile solo per tornio NZ 1000 / Only for lathe NZ 1000

5

MODELLI DI TORNIO COMPATIBILI
COMPATIBLE LATHE TYPES

DMG MORI

Vedi pagine compatibilità 5.10 / 5.11 - See compatibility pages 5.10 / 5.11

NZ



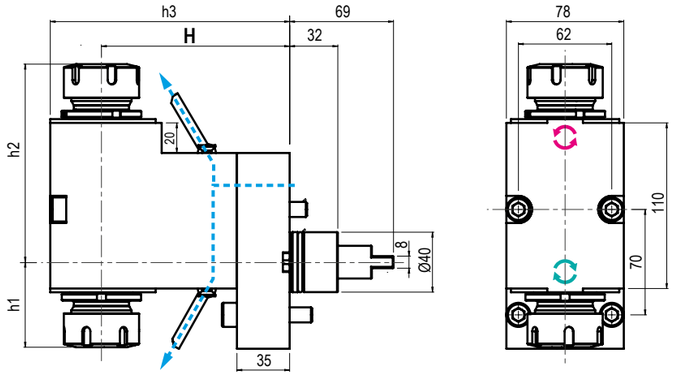

TIPO - TYPE
Doppio arretrato
Double rear offset

USCITA - OUTPUT
Porta Pinza
Collet Chuck

REFRIGERANTE COOLANT
Esterno
External

RATIO
1:1

ROTAZIONE - ROTATION
Uguale ed opposto al mandrino
Same and opposite as m. spindle

Code	Output	Int Cool.	H	h1	h2	Nm	Rpm	kw	
99.MS.A128	ER-25-25 Ø1÷16	NO	125	50,4÷54,1	120,4÷124,1	50	12.000	7,5	
99.MS.A129	ER-32-32 Ø2÷20	NO	125	55,3÷59	125,3÷129	50	12.000	7,5	



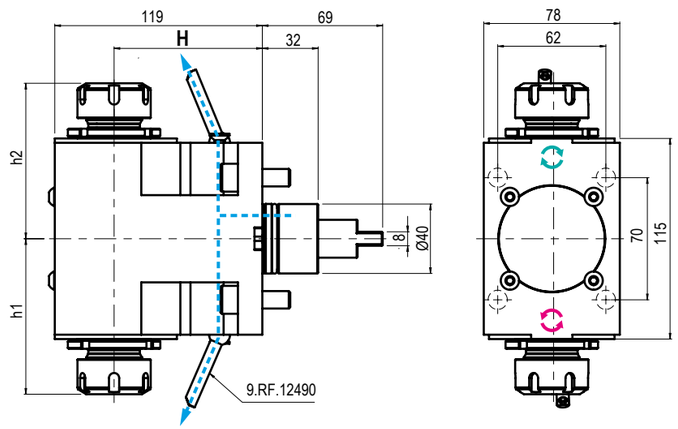

TIPO - TYPE
Doppio Radiale
Double Radial

USCITA - OUTPUT
Porta Pinza
Collet Chuck

REFRIGERANTE COOLANT
Esterno
External

RATIO
1:1

ROTAZIONE - ROTATION
Uguale ed opposto al mandrino
Same and opposite as m. spindle

Code	Output	Int Cool.	H	h1	h2	Nm	Rpm	kw	
99.MS.A115	ER-25-25 - Ø1÷16	NO	85	Max 89	Max 89	50	12.000	7,5	
99.MS.A114	ER-32-32 - Ø2÷20	NO	85	Max 94	Max 94	50	12.000	7,5	

GERARDI
DMG MORI
DRIVEN TOOLS

MODELLI DI TORNIO COMPATIBILI
COMPATIBLE LATHE TYPES

DMG MORI

Vedi pagine compatibilità 5.10 / 5.11 - See compatibility pages 5.10 / 5.11

NZ



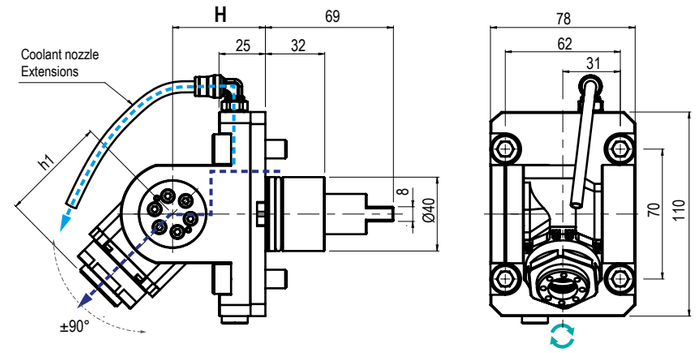

TIPO - TYPE
Orientabile ±90°
±90° Adjustable

USCITA - OUTPUT
Porta Pinza
Collet Chuck

REFRIGERANTE COOLANT
80 bar

RATIO
1:1

ROTAZIONE - ROTATION
Uguale al mandrino
Same as machine spindle

Code	Output	Int Cool.	H	h1	Nm	Rpm	kw	
99.MS.A118	ER-20 - Ø1÷13	NO	50	57,1	17	12.000	5,5	
99.MS.A119	ER-20 - Ø1÷13	√	50	57,1	17	12.000	5,5	

MODELLI DI TORNIO COMPATIBILI
COMPATIBLE LATHE TYPES

DMG MORI | CMZ | GOODWAY

Vedi pagine compatibilità 5.10 / 5.11 - See compatibility pages 5.10 / 5.11

SL/ZL DL



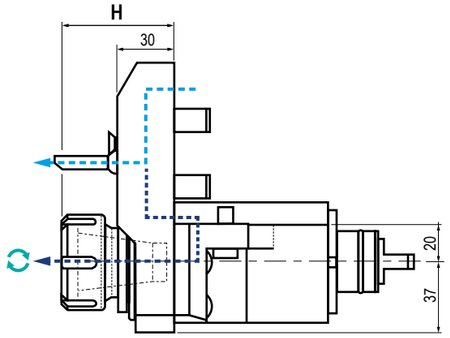

Il disegno potrebbe subire variazioni nel tempo
The drawings are subject to change without prior notice

TIPO - TYPE: **Assiale Axial**
USCITA - OUTPUT: **Porta Pinza Collet Chuck**
REFRIGERANTE COOLANT: **80 bar**
RATIO: **1:1**
ROTAZIONE - ROTATION: **Uguale al mandrino Same as machine spindle**

Code	Output	Int Cool.	H	Nm	Rpm	kw	
99.MS.A28	ER-32 - Ø2÷20	NO	55,5÷60	70	6.000	10	
99.MS.A29	ER-32 - Ø2÷20	√	55,5÷60	70	6.000	10	



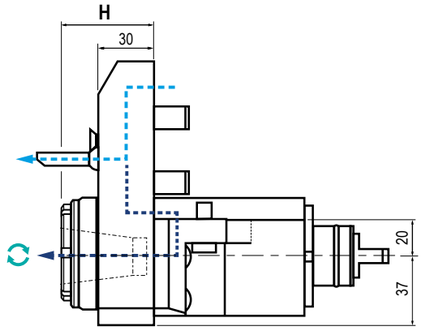

Il disegno potrebbe subire variazioni nel tempo
The drawings are subject to change without prior notice

TIPO - TYPE: **Assiale Axial**
USCITA - OUTPUT: **Porta Pinza Collet Chuck**
REFRIGERANTE COOLANT: **Esterno External**
RATIO: **1:4**
ROTAZIONE - ROTATION: **Uguale al mandrino Same as machine spindle**

Code	Output	Int Cool.	H	Nm	Rpm	kw	
99.MS.A30	ER-16 - Ø1÷10	NO	50	8	24.000	4	

MODELLI DI TORNIO COMPATIBILI
COMPATIBLE LATHE TYPES

DMG MORI | CMZ | GOODWAY

Vedi pagine compatibilità 5.10 / 5.11 - See compatibility pages 5.10 / 5.11

SL/ZL DL



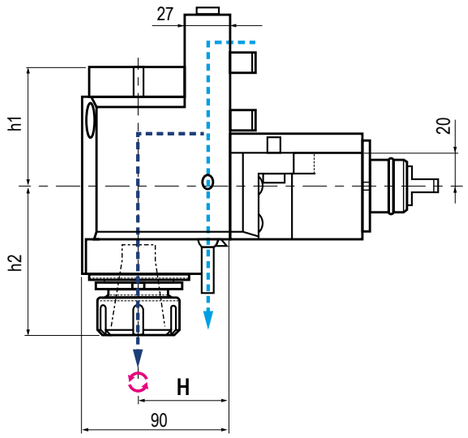

Il disegno potrebbe subire variazioni nel tempo
The drawings are subject to change without prior notice

TIPO - TYPE: **Radiale Radial**
USCITA - OUTPUT: **Porta Pinza Collet Chuck**
REFRIGERANTE COOLANT: **80 bar**
RATIO: **1:1**
ROTAZIONE - ROTATION: **Uguale / opposto al mandrino Same / opposite as m. spindle**

Code	Output	Int Cool.	H	h1	h2	Nm	Rpm	kw	
99.MS.A33	ER-32 - Ø2÷20	NO	55	57	89÷93,5	70	6.000	10	
99.MS.A34	ER-32 - Ø2÷20	√	55	72	89÷93,5	70	6.000	10	



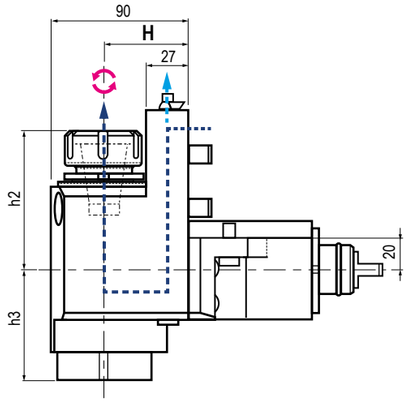

Il disegno potrebbe subire variazioni nel tempo
The drawings are subject to change without prior notice

TIPO - TYPE: **Radiale Rovesciato Radial Upside Down**
USCITA - OUTPUT: **Porta Pinza Collet Chuck**
REFRIGERANTE COOLANT: **80 bar**
RATIO: **1:1**
ROTAZIONE - ROTATION: **Opposto al mandrino Opposite to machine spindle**

Code	Output	Int Cool.	H	h2	h3	Nm	Rpm	kw	
99.MS.A41	ER-32 - Ø2÷20	NO	55	89÷93,5	57	70	6.000	10	
99.MS.A42	ER-32 - Ø2÷20	√	55	89÷93,5	67	70	6.000	10	

*** N.B:** **Rotazione uguale al mandrino -** Rotation same as machine spindle **Rotazione opposta al mandrino -** Rotation opposite as machine spindle

MODELLI DI TORNIO COMPATIBILI
COMPATIBLE LATHE TYPES

DMG MORI | CMZ | GOODWAY

Vedi pagine compatibilità 5.10 / 5.11 - See compatibility pages 5.10 / 5.11

SL/ZL DL



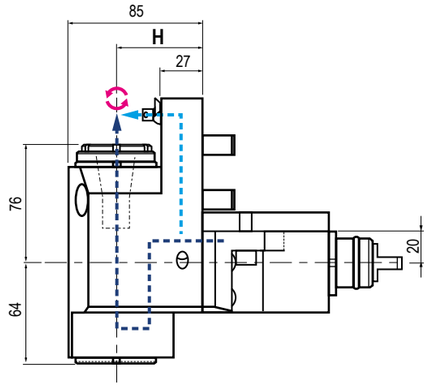

Il disegno potrebbe subire variazioni nel tempo
The drawings are subject to change without prior notice

TIPO - TYPE	USCITA - OUTPUT	REFRIGERANTE COOLANT	RATIO	ROTAZIONE - ROTATION
Radiale Rovesciato Radial Upside Down	Porta Pinza Collet Chuck	80 bar	1:4	Opposto al mandrino Opposite to machine spindle

Code	Output	Int Cool.	H	Nm	Rpm	kw	
99.MS.A43	ER-16 - EF Ø1÷10	√	55	8	24.000	4	



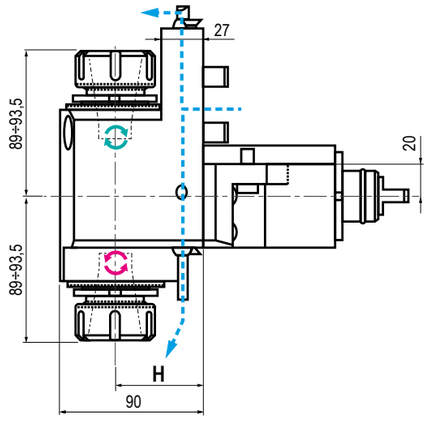

Il disegno potrebbe subire variazioni nel tempo
The drawings are subject to change without prior notice

TIPO - TYPE	USCITA - OUTPUT	REFRIGERANTE COOLANT	RATIO	ROTAZIONE - ROTATION
Doppio Radiale Double Radial	Porta Pinza Collet Chuck	Esterno External	1:1	Uguale ed opposto al mandrino Same and opposite as m. spindle

Code	Output	Int Cool.	H	Nm	Rpm	kw	
99.MS.A49	ER 32-32 - Ø2÷20	NO	55	70	6.000	10	

*** N.B:** **Rotazione uguale al mandrino -** Rotation same as machine spindle **Rotazione opposta al mandrino -** Rotation opposite as machine spindle

GERARDI
DMG MORI
DRIVEN TOOLS

MODELLI DI TORNIO COMPATIBILI
COMPATIBLE LATHE TYPES

DMG MORI | CMZ | GOODWAY

Vedi pagine compatibilità 5.10 / 5.11 - See compatibility pages 5.10 / 5.11

SL/ZL DL



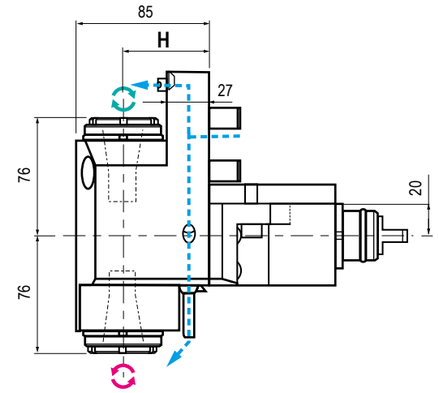

Il disegno potrebbe subire variazioni nel tempo
The drawings are subject to change without prior notice

TIPO - TYPE	USCITA - OUTPUT	REFRIGERANTE COOLANT	RATIO	ROTAZIONE - ROTATION
Doppio Radiale Double Radial	Porta Pinza Collet Chuck	Esterno External	1:4	Uguale ed opposto al mandrino Same and opposite as m. spindle

Code	Output	Int Cool.	H	Nm	Rpm	kw	
99.MS.A51	ER 16-16 EF - Ø1÷10	NO	55	8	24.000	4	



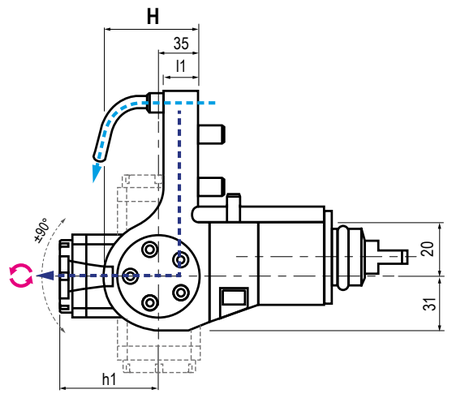

Il disegno potrebbe subire variazioni nel tempo
The drawings are subject to change without prior notice

TIPO - TYPE	USCITA - OUTPUT	REFRIGERANTE COOLANT	RATIO	ROTAZIONE - ROTATION
Orientabile ±90° ±90° Adjustable	Porta Pinza Collet Chuck	80 bar	1:1	Opposto al mandrino Opposite to machine spindle

Code	Output	Int Cool.	H	l5	Nm	Rpm	kw	
99.MS.A55	ER-20 - EF Ø1÷13	NO	66	56	25	6.000	6	
99.MS.A56	ER-20 - EF Ø1÷13	√	66	56	25	6.000	6	

*** N.B:** **Rotazione uguale al mandrino -** Rotation same as machine spindle **Rotazione opposta al mandrino -** Rotation opposite as machine spindle

MODULAR QUICK CHANGE ADAPTORS 2.0

NEW 2023

COMPATIBILI CON TUTTE LE USCITE ER - COMPATIBLE WITH ALL ER OUTPUTS

SISTEMA MODULARE
MODULAR SYSTEM



Facile e veloce sistema modulare universale per cambiare rapidamente diverse tipologie di utensili.

An easy modular system to replace quickly any tool you need.

VANTAGGI
ADVANTAGES



Aiutano a ridurre i costi-extra per l'acquisto di nuovi motorizzati o teste angolari.

The costs for further requirements of spindle units can be reduced by using the universal quick change adaptors

ALTE PRESTAZIONI
HIGH PERFORMANCE



Ghiera con cuscinetto a sfera e losanga di trascinamento removibile per una maggiore rigidità.

High rigidity thanks to the ball bearing nut and the removable diamond plate

COMPATIBILITÀ
COMPATIBILITY



Ampia gamma di uscite disponibili adatte al montaggio su qualsiasi tipologia di motorizzato o testa angolare con uscita ER

Wide range of outputs available. Ball bearing nut and removable diamond plate for highest rigidity.

I cambi rapidi modulari Gerardi mantenendo il presetting precedentemente realizzato consentono un notevole risparmio dei costi ed un ottimizzazione dei tempi ciclo. Sono perfettamente compatibili con tutti i motorizzati e le teste angolari aventi uscita ER DIN6499 e possono essere utilizzati sia con refrigerante interno che esterno.

- **Nuovi cambi rapidi modulari 2.0 a FORTE SERRAGGIO, 100% Made in Italy.**
- **Prestazioni garantite e maggior rigidità sui motorizzati Gerardi grazie alla losanga di trascinamento (rimovibile) e alla ghiera con cuscinetto a sfera.**
- **Adattabili a motorizzati con uscita refrigerante sia interna che esterna.**
- **Si consiglia di non superare i 10.000 Rpm utilizzando i cambi rapidi**

The Gerardi modular quick change adaptors keep the tool presetting previously made and allow great costs and machining times saving. They are perfectly compatible with all driven tools and angle head with ER DIN6499 output and they can be used with internal or external coolant.

- Universal HIGH TORQUE modular quick change adaptor 100% Made in Italy.
- Guaranteed higher rigidity and performances on Gerardi driven tools thanks to the removable diamond plate and the ball bearing nut
- Suitable for ER toolholder with external and internal coolant supply
- Using the quick change adaptors, we suggest not to exceed 10.000 Rpm

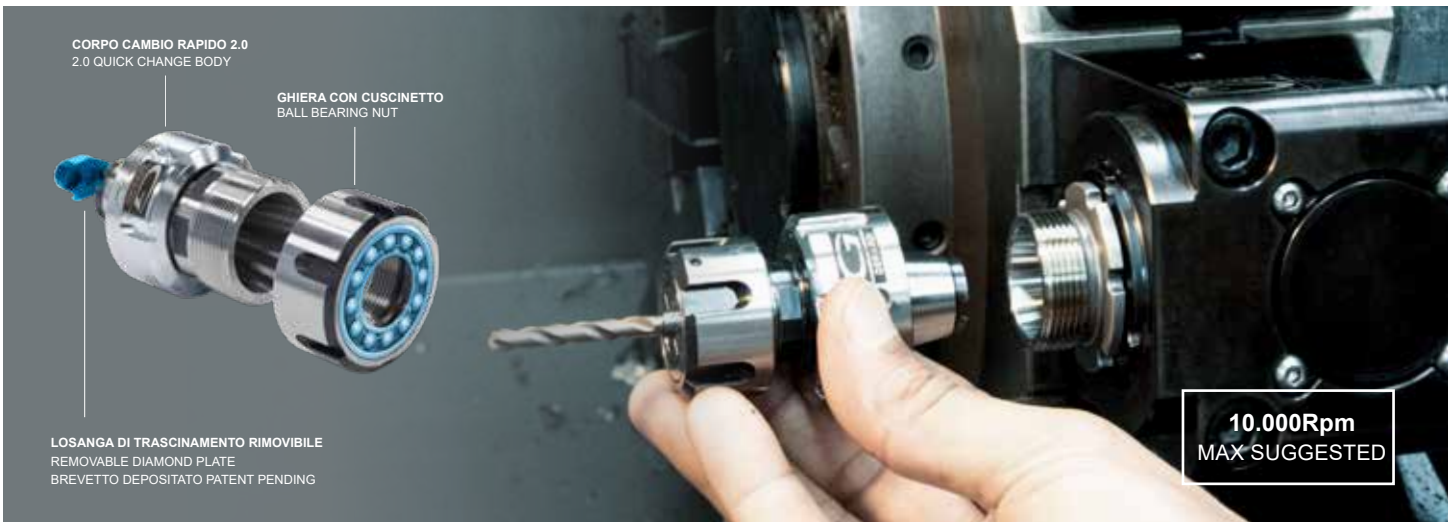

Vedi Pagine 7.12 - 7.15 - See pages 7.12 - 7.15

ER OUTPUTS COMPATIBLE

2 YEARS GUARANTEED

100% MADE IN ITALY

NEW 2023

G1 / G4

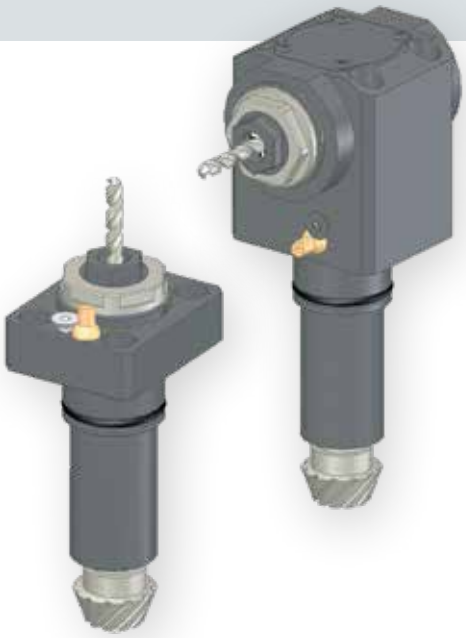

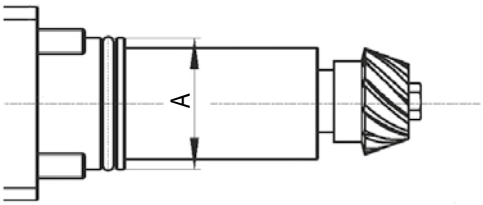

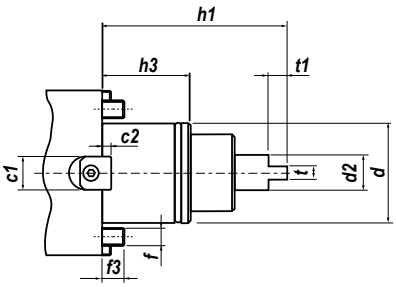

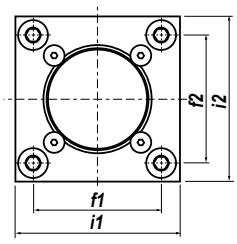

Type	A
G1	42 h6

Type	d	d2	f	f1	f2	f3	h1	h3	i1	i2	t	t1
G4	Ø60	23,7	-	84	94	15	91	55	108	130	8	16,5

IN FASE D'ORDINE SPECIFICARE - IN CASE OF ORDER PLEASE SPECIFY:
COSTRUTTORE, MODELLO E NUMERO POSIZIONI IN TORRETTA - MACHINE BUILDER, MODEL AND TURRET POSITION NUMBERS



DOTAZIONE STANDARD
STANDARD EQUIPMENT

Chiave bloccaggio albero / ugello refrigerazione / vite bloccaggio ugello / viti bloccaggio motorizzato / O-ring
Tool shaft lock wrench / cooling noozle / noozle lock screws / Driven tool locking screws / O-ring



CAMBI RAPIDI MODULARI **Vedi pag. 7.12 - 7-15**
MODULAR QUICK CHANGE See page 7.12 - 7.15

Facile e veloce sistema modulare per il cambio rapido delle diverse tipologie di portautensili con la sede dell'utensile per pinza ER (DIN6499).
Modular toolholder system for the fitting of toolholders in a spindle unit with ER collets (DIN6499) outputs.

MODELLI DI TORNIO COMPATIBILI
COMPATIBLE LATHE TYPES | GOODWAY

Vedi pagine compatibilità 5.10 / 5.11 - See compatibility pages 5.10 / 5.11

G1



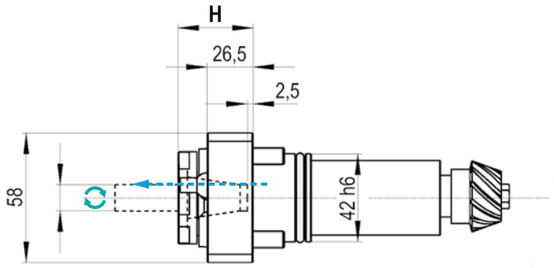

NEW 2023

TIPO - TYPE	USCITA - OUTPUT	REFRIGERANTE COOLANT	RATIO	ROTAZIONE - ROTATION
Assiale Axial	Porta Pinza Collet Chuck	Esterno External	1:1	Uguale al mandrino Same as machine spindle

Code	Output	Int Cool.	H	Nm	Rpm	kw	
99.GD.A01	ER-20 - DIN6499	NO	40	25	6.000	6	



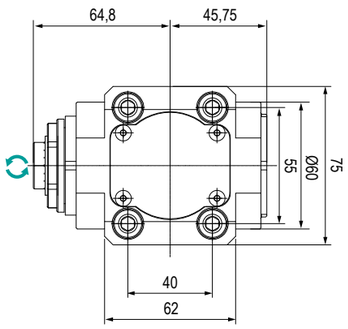

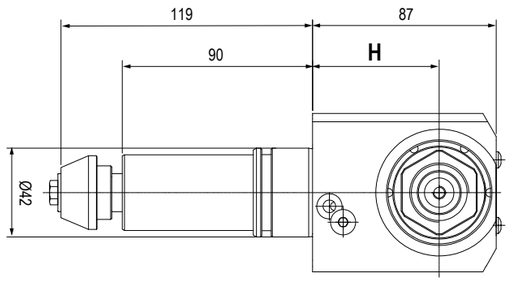

NEW 2023

TIPO - TYPE	USCITA - OUTPUT	REFRIGERANTE COOLANT	RATIO	ROTAZIONE - ROTATION
Radiale Radial	Porta Pinza Collet Chuck	Esterno External	1:1	Uguale al mandrino Same as machine spindle

Code	Output	Int Cool.	H	h1	h2	Nm	Rpm	kw	
99.GD.A02	ER-20 - DIN6499	NO	60	58	46	25	6.000	6	

MODELLI DI TORNIO COMPATIBILI
COMPATIBLE LATHE TYPES | GOODWAY

Vedi pagine compatibilità 5.10 / 5.11 - See compatibility pages 5.10 / 5.11

G4



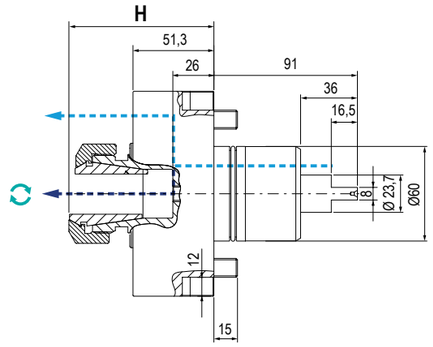

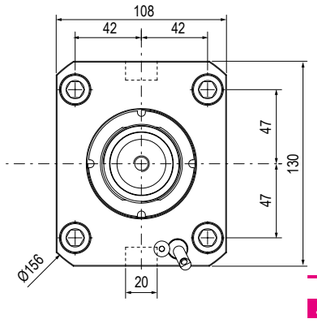

NEW 2023

TIPO - TYPE	USCITA - OUTPUT	REFRIGERANTE COOLANT	RATIO	ROTAZIONE - ROTATION
Assiale Axial	Porta Pinza Collet Chuck	70 bar	1:1	Uguale al mandrino Same as machine spindle

Code	Output	Int Cool.	H	Nm	Rpm	kw	
99.GD.A07	ER-40 Ø3-26	NO	Min 87,5 - Max 92	63	6.000	10	
99.GD.A08	ER-40 Ø3-26	√	Min 87,5 - Max 92	63	6.000	10	



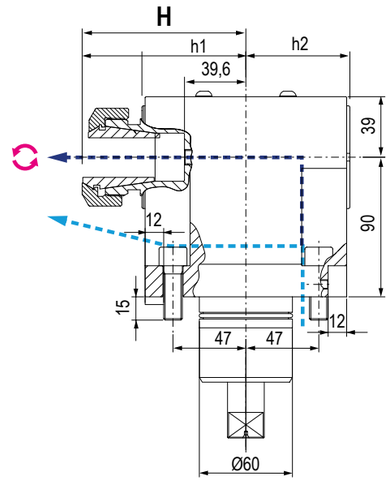

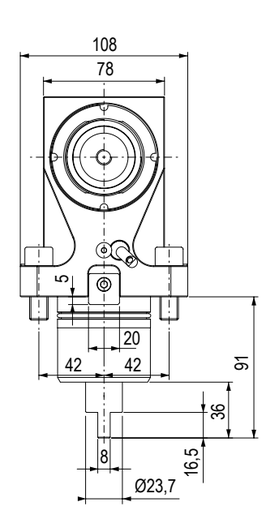

NEW 2023

TIPO - TYPE	USCITA - OUTPUT	REFRIGERANTE COOLANT	RATIO	ROTAZIONE - ROTATION
Radiale Radial	Porta Pinza Collet Chuck	70 bar	1:1	Opposto al mandrino Opposite to machine spindle

Code	Output	Int Cool.	H	h1	h2	Nm	Rpm	kw	
99.GD.A09	ER-40 Ø3-26	NO	101÷105,5	67	67	63	6.000	10	
99.GD.A10	ER-40 Ø3-26	√	101÷105,5	67	67	63	6.000	10	

MODULAR QUICK CHANGE ADAPTORS 2.0

NEW 2023

COMPATIBILI CON TUTTE LE USCITE ER - COMPATIBLE WITH ALL ER OUTPUTS

SISTEMA MODULARE
MODULAR SYSTEM



Facile e veloce sistema modulare universale per cambiare rapidamente diverse tipologie di utensili.

An easy modular system to replace quickly any tool you need.

VANTAGGI
ADVANTAGES



Aiutano a ridurre i costi-extra per l'acquisto di nuovi motorizzati o teste angolari.

The costs for further requirements of spindle units can be reduced by using the universal quick change adaptors

ALTE PRESTAZIONI
HIGH PERFORMANCE



Ghiera con cuscinetto a sfera e losanga di trascinamento removibile per una maggiore rigidità.

High rigidity thanks to the ball bearing nut and the removable diamond plate

COMPATIBILITÀ
COMPATIBILITY



Ampia gamma di uscite disponibili adatte al montaggio su qualsiasi tipologia di motorizzato o testa angolare con uscita ER

Wide range of outputs available. Ball bearing nut and removable diamond plate for highest rigidity.

I cambi rapidi modulari Gerardi mantenendo il presetting precedentemente realizzato consentono un notevole risparmio dei costi ed un ottimizzazione dei tempi ciclo. Sono perfettamente compatibili con tutti i motorizzati e le teste angolari aventi uscita ER DIN6499 e possono essere utilizzati sia con refrigerante interno che esterno.

- **Nuovi cambi rapidi modulari 2.0 a FORTE SERRAGGIO, 100% Made in Italy.**
- **Prestazioni garantite e maggior rigidità sui motorizzati Gerardi grazie alla losanga di trascinamento (rimovibile) e alla ghiera con cuscinetto a sfera.**
- **Adattabili a motorizzati con uscita refrigerante sia interna che esterna.**
- **Si consiglia di non superare i 10.000 Rpm utilizzando i cambi rapidi**

The Gerardi modular quick change adaptors keep the tool presetting previously made and allow great costs and machining times saving. They are perfectly compatible with all driven tools and angle head with ER DIN6499 output and they can be used with internal or external coolant.

- Universal HIGH TORQUE modular quick change adaptor 100% Made in Italy.
- Guaranteed higher rigidity and performances on Gerardi driven tools thanks to the removable diamond plate and the ball bearing nut
- Suitable for ER toolholder with external and internal coolant supply
- Using the quick change adaptors, we suggest not to exceed 10.000 Rpm

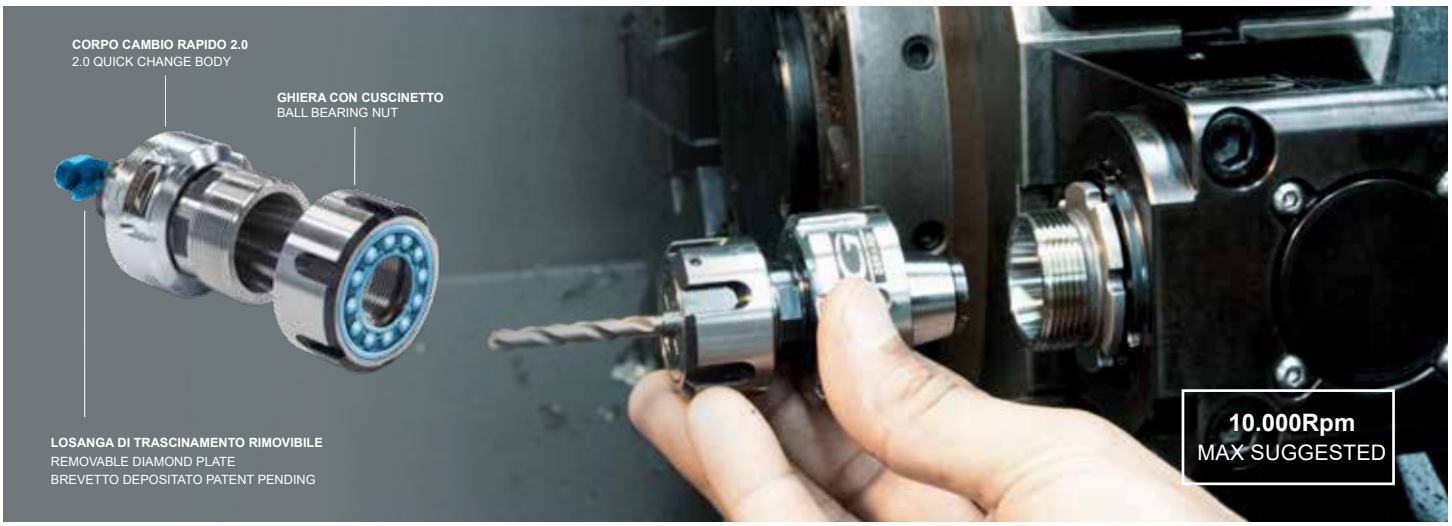

Vedi Pagine 7.12 - 7.15 - See pages 7.12 - 7.15

ER OUTPUTS COMPATIBLE

2 YEARS GUARANTEED

100% MADE IN ITALY

VDI 40 / BMT 65

L= 104,85 / 117,55 / 130,25

International Haas Automation



	VDI		
Modello di tornio / torretta Type of lathe / turret	**VDI 40 TORRETTA STANDARD** STANDARD TURRET VDI40	**TORRETTA IBRIDA** HYBRID TURRET	**TORRETTA HAAS** HAAS TURRET
	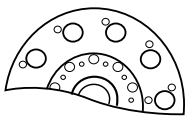	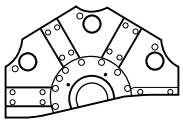	

Modello di tornio Type of lathe		SL20/30	SL40 ST20/30	SL20/30 TL15/25	SL40	SL20/30	SL40
Lunghezza presa di moto Coupling lenght	**L** (mm)	104.85	117.55	117.55	130.25	117.55	130.25
Assiale Axial 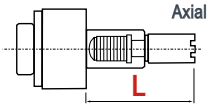	Code	99.HA.590083	99.HA.590082	99.HA.590082	99.HA.596352	99.HA.590082	99.HA.596352
Radiale Radial 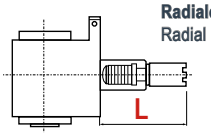	Code	99.HA.590085	99.HA.590084	99.HA.590084	99.HA.596353	99.HA.590084	99.HA.596353

BMT

DS30Y / ST20Y / ST25Y / ST30Y / ST35Y

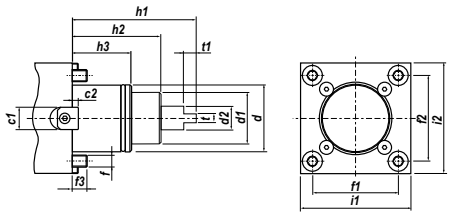

c1	18	**f3**	15
c2	5	**h1**	112
d	65	**h2**	83
d1	45	**h3**	32
d2	18	**i1**	94
f	M12	**i2**	94
f1	70	**t**	10
f2	73	**t1**	14

IN FASE D'ORDINE SPECIFICARE - IN CASE OF ORDER PLEASE SPECIFY:

COSTRUTTORE, MODELLO E NUMERO POSIZIONI IN TORRETTA - MACHINE BUILDER, MODEL AND TURRET POSITION NUMBERS



DOTAZIONE STANDARD
STANDARD EQUIPMENT

Chiave bloccaggio albero / ugello refrigerazione / vite bloccaggio ugello

Shaft lock wrench / cooling noozle / noozle lock screws



CAMBI RAPIDI MODULARI **Vedi pag. 7.12 - 7-15**
MODULAR QUICK CHANGE See page 7.12 - 7.15

Facile e veloce sistema modulare per il cambio rapido delle diverse tipologie di portautensili con la sede dell'utensile per pinza ER (DIN6499).
Modular toolholder system for the fitting of toolholders in a spindle unit with ER collets (DIN6499) outputs.

MODELLI DI TORNIO COMPATIBILI
COMPATIBLE LATHE TYPES

HAAS | STANDARD VDI40 TURRET

Vedi pagine compatibilità 5.10 / 5.11 - See compatibility pages 5.10 / 5.11

L 104,85



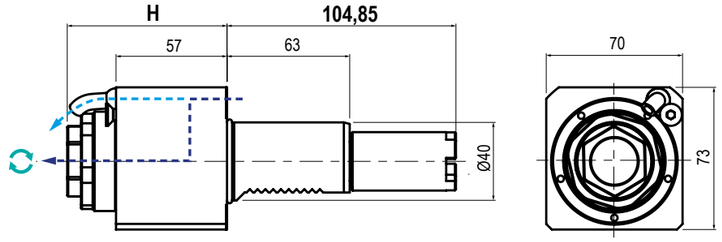

TIPO - TYPE	USCITA - OUTPUT	REFRIGERANTE COOLANT	RATIO	ROTAZIONE - ROTATION
Assiale Axial	Porta Pinza Collet Chuck	25 bar	1:1	Uguale al mandrino Same as machine spindle

Code	Output	Int Cool.	H	Nm	Rpm	kw	
99.HA.590083	ER-32 - Ø2÷20	NO	75	63	6.000	10	
99.HA.590083B	ER-32 - Ø2÷20	√	75	63	6.000	10	



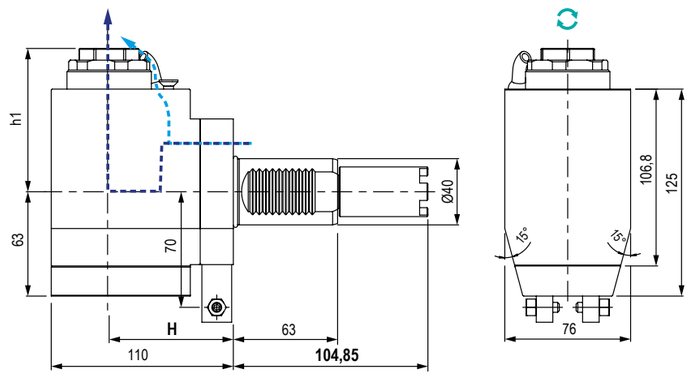

TIPO - TYPE	USCITA - OUTPUT	REFRIGERANTE COOLANT	RATIO	ROTAZIONE - ROTATION
Radiale Radial	Porta Pinza Collet Chuck	25 bar	1:1	Uguale al mandrino Same as machine spindle

Code	Output	Int Cool.	H	h1	Nm	Rpm	kw	
99.HA.590085	ER-32 - Ø2÷20	NO	75	Max 86,6	63	6.000	10	
99.HA.590085B	ER-32 - Ø2÷20	√	75	Max 86,6	63	6.000	10	

GERARDI
HAAS
DRIVEN TOOLS

MODELLI DI TORNIO COMPATIBILI
COMPATIBLE LATHE TYPES

HAAS | STANDARD VDI40 TURRET

Vedi pagine compatibilità 5.10 / 5.11 - See compatibility pages 5.10 / 5.11

L 104,85

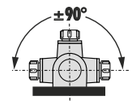



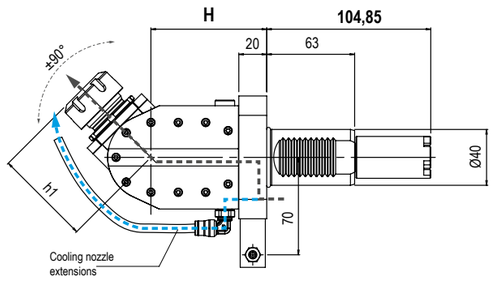

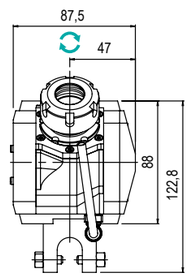

TIPO - TYPE	USCITA - OUTPUT	REFRIGERANTE COOLANT	RATIO	ROTAZIONE - ROTATION
Orientabile ±90° ±90° Adjustable	Porta Pinza Collet Chuck	25 bar	1:1	Uguale al mandrino Same as machine spindle

Code	Output	Int Cool.	H	h1	Nm	Rpm	kw	
99.HA.00U1	ER-25 - Ø1÷16	NO	81	Max 69,3	25	6.000	10	
99.HA.00U1B	ER-25 - Ø1÷16	√	83	Max 69,3	25	6.000	10	



DETTAGLIO - DETAIL

Regolazione angolare decimale in manuale
Manual decimal angular adjustment

MODELLI DI TORNIO COMPATIBILI
COMPATIBLE LATHE TYPES

HAAS | STANDARD VDI40 TURRET | HYBRID TURRET | HAAS TURRET

Vedi pagine compatibilità 5.10 / 5.11 - See compatibility pages 5.10 / 5.11

L
117,55



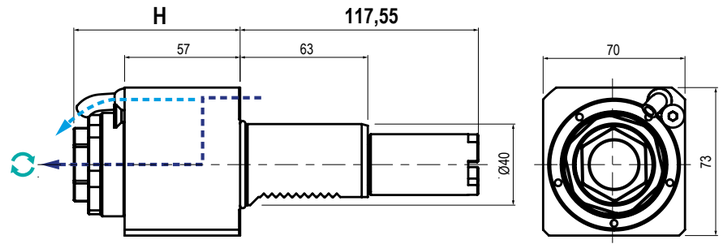

TIPO - TYPE: **Assiale Axial**
USCITA - OUTPUT: **Porta Pinza Collet Chuck**
REFRIGERANTE COOLANT: **25 bar**
RATIO: **1:1**
ROTAZIONE - ROTATION: **Uguale al mandrino Same as machine spindle**

Code	Output	Int Cool.	H	Nm	Rpm	kw	
99.HA.590082	ER-32 - Ø2÷20	NO	75	63	6.000	10	
99.HA.590082B	ER-32 - Ø2÷20	√	75	63	6.000	10	



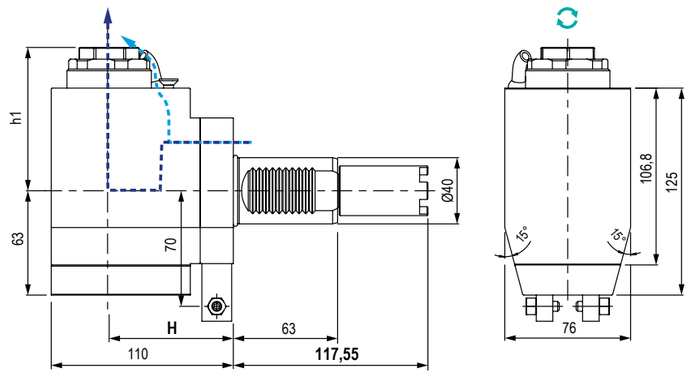

TIPO - TYPE: **Radiale Radial**
USCITA - OUTPUT: **Porta Pinza Collet Chuck**
REFRIGERANTE COOLANT: **25 bar**
RATIO: **1:1**
ROTAZIONE - ROTATION: **Uguale al mandrino Same as machine spindle**

Code	Output	Int Cool.	H	h1	Nm	Rpm	kw	
99.HA.590084	ER-32 - Ø2÷20	NO	75	Max 86,6	63	6.000	10	
99.HA.590084B	ER-32 - Ø2÷20	√	75	Max 86,6	63	6.000	10	

MODELLI DI TORNIO COMPATIBILI
COMPATIBLE LATHE TYPES

HAAS | STANDARD VDI40 TURRET | HYBRID TURRET | HAAS TURRET

Vedi pagine compatibilità 5.10 / 5.11 - See compatibility pages 5.10 / 5.11

L
117,55

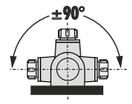



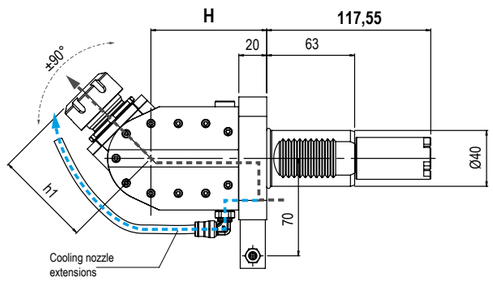

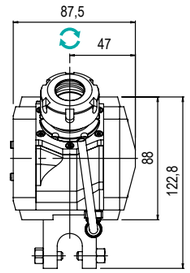

TIPO - TYPE: **Orientabile ±90° ±90° Adjustable**
USCITA - OUTPUT: **Porta Pinza Collet Chuck**
REFRIGERANTE COOLANT: **25 bar**
RATIO: **1:1**
ROTAZIONE - ROTATION: **Uguale al mandrino Same as machine spindle**

Code	Output	Int Cool.	H	h1	Nm	Rpm	kw	
99.HA.00U2	ER-25 - Ø1÷16	NO	81	Max 69,3	25	5.000	10	
99.HA.00U2B	ER-25 - Ø1÷16	√	81	Max 69,3	25	5.000	10	



DETTAGLIO - DETAIL

Regolazione angolare decimale in manuale
Manual decimal angular adjustment

MODELLI DI TORNIO COMPATIBILI
COMPATIBLE LATHE TYPES

HAAS | HYBRID TURRET

Vedi pagine compatibilità 5.10 / 5.11 - See compatibility pages 5.10 / 5.11

L
130,25



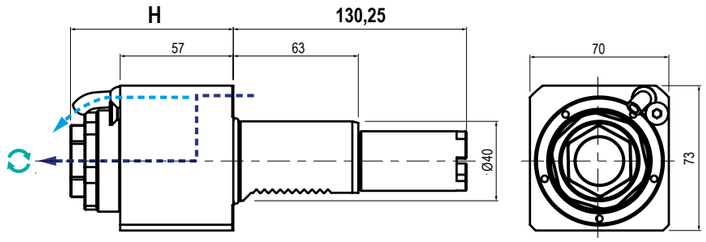

TIPO - TYPE
Assiale
Axial

USCITA - OUTPUT
Porta Pinza
Collet Chuck

REFRIGERANTE
COOLANT
25 bar

RATIO
1:1

ROTAZIONE - ROTATION
Uguale al mandrino
Same as machine spindle

Code	Output	Int Cool.	H	Nm	Rpm	kw	
99.HA.596352	ER-32 - Ø2÷20	NO	75	63	6.000	10	
99.HA.596352B	ER-32 - Ø2÷20	√	75	63	6.000	10	



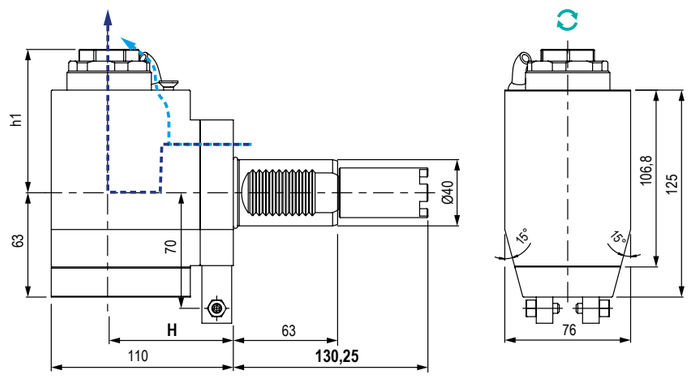

TIPO - TYPE
Radiale
Radial

USCITA - OUTPUT
Porta Pinza
Collet Chuck

REFRIGERANTE
COOLANT
25 bar

RATIO
1:1

ROTAZIONE - ROTATION
Uguale al mandrino
Same as machine spindle

Cod.	Output	Int Cool.	H	h1	Nm	Rpm	kw	
99.HA.596353	ER-32 - Ø2÷20	NO	75	Max 86,6	63	6.000	10	
99.HA.596353B	ER-32 - Ø2÷20	√	75	Max 86,6	63	6.000	10	

MODELLI DI TORNIO COMPATIBILI
COMPATIBLE LATHE TYPES

HAAS | HYBRID TURRET

Vedi pagine compatibilità 5.10 / 5.11 - See compatibility pages 5.10 / 5.11

L
130,25



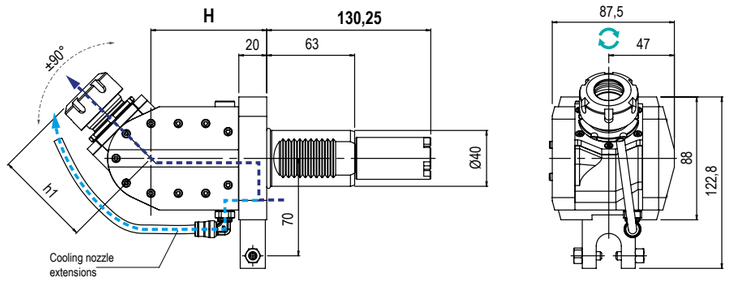

TIPO - TYPE
Orientabile ±90°
±90° Adjustable

USCITA - OUTPUT
Porta Pinza
Collet Chuck

REFRIGERANTE
COOLANT
25 bar

RATIO
1:1

ROTAZIONE - ROTATION
Uguale al mandrino
Same as machine spindle

Code	Output	Int Cool.	H	h1	Nm	Rpm	kw	
99.HA.00U3	ER-25 - Ø1÷16	NO	81	69,3	25	6.000	10	
99.HA.00U3B	ER-25 - Ø1÷16	√	81	69,3	25	6.000	10	



DETTAGLIO - DETAIL

Regolazione angolare decimale in manuale
Manual decimal angular adjustment

MODELLI DI TORNIO COMPATIBILI
COMPATIBLE LATHE TYPES

DOOSAN | GOODWAY | **HAAS** | HARDINGE | HWACHEON | HYUNDAI WIA | SAMSUNG | VICTOR

Vedi pagine compatibilità 5.10 / 5.11 - See compatibility pages 5.10 / 5.11

BMT 65



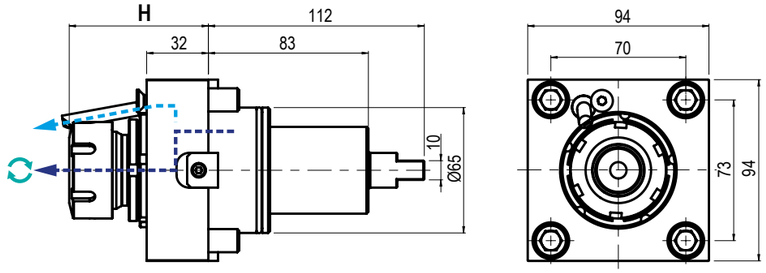

TIPO - TYPE: **Assiale / Axial**

USCITA - OUTPUT: **Porta Pinza / Collet Chuck**

REFRIGERANTE COOLANT: **80** bar

RATIO: **1:1**

ROTAZIONE - ROTATION: **Uguale al mandrino / Same as machine spindle**

Code	Output	Int Cool	H	Nm	Rpm	kw	
99.DS.A41	ER-32 - Ø2÷20	NO	68,5÷72,2	70	6.000	10	
99.DS.A42	ER-32 - Ø2÷20	√	68,5÷72,2	70	6.000	10	



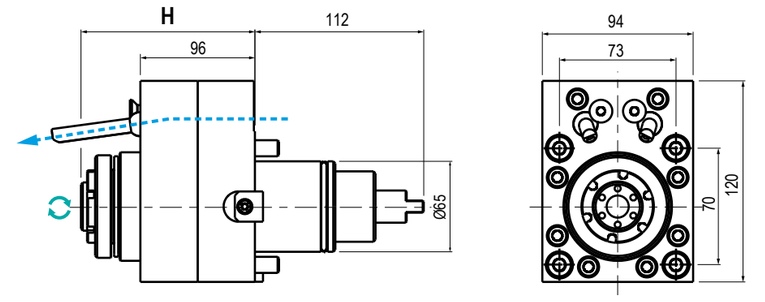

TIPO - TYPE: **Radiale / Radial**

USCITA - OUTPUT: **Porta Pinza / Collet Chuck**

REFRIGERANTE COOLANT: **Esterno / External**

RATIO: **1:4**

ROTAZIONE - ROTATION: **Uguale al mandrino / Same as machine spindle**

Code	Output	Int Cool	H	Nm	Rpm	kw	
99.DS.A27	ER-20 EF - Ø1÷13	NO	122,5÷126,2	20	24.000	8	

*** N.B:** **Rotazione uguale al mandrino -** Rotation same as machine spindle **Rotazione opposta al mandrino -** Rotation opposite as machine spindle

HAAS
DRIVEN TOOLS

MODELLI DI TORNIO COMPATIBILI
COMPATIBLE LATHE TYPES

DOOSAN | GOODWAY | HAAS | HARDINGE | HWACHEON | HYUNDAI WIA | SAMSUNG | VICTOR

Vedi pagine compatibilità 5.10 / 5.11 - See compatibility pages 5.10 / 5.11

BMT 65



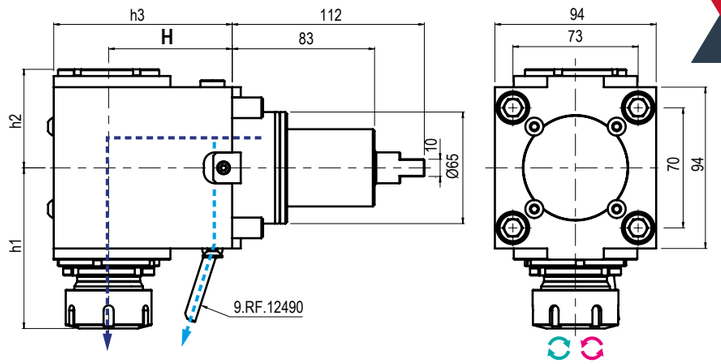

TIPO - TYPE: **Radiale / Radial**

USCITA - OUTPUT: **Porta Pinza / Collet Chuck**

REFRIGERANTE COOLANT: **80** bar

RATIO: **1:1**

ROTAZIONE - ROTATION: **Uguale / opposto al mandrino / Same / opposite as m. spindle**

Code	*	Output	Int Cool.	H	h1	h2	h3	Nm	Rpm	kw	
99.DS.A51		ER-32 - Ø2÷20	NO	72	89,9÷93,6	Max 57,4	104	70	6.000	10	
99.DS.A51C											
99.DS.A52		ER-32 - Ø2÷20	√	72	89,9÷93,6	Max 57,4	104	70	6.000	10	
99.DS.A52C											



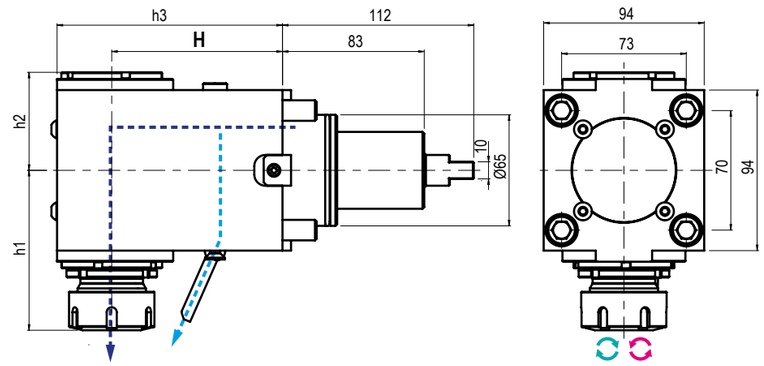

TIPO - TYPE: **Radiale / Radial**

USCITA - OUTPUT: **Porta Pinza / Collet Chuck**

REFRIGERANTE COOLANT: **80** bar

RATIO: **1:1**

ROTAZIONE - ROTATION: **Uguale / opposto al mandrino / Same / opposite as m. spindle**

Code	*	Output	Int Cool.	H	h1	h2	h3	Nm	Rpm	kw	
99.DS.A73		ER-32 - Ø2÷20	NO	100	89,9÷93,6	57,4	132	70	6.000	10	
99.DS.A73C											
99.DS.A74		ER-32 - Ø2÷20	√	100	89,9÷93,6	63,4	132	70	6.000	10	
99.DS.A74C											

*** N.B:** **Rotazione uguale al mandrino -** Rotation same as machine spindle **Rotazione opposta al mandrino -** Rotation opposite as machine spindle

MODELLI DI TORNIO COMPATIBILI
COMPATIBLE LATHE TYPES

DOOSAN | GOODWAY | **HAAS** | HARDINGE | HWACHEON | HYUNDAI WIA | SAMSUNG | VICTOR

Vedi pagine compatibilità 5.10 / 5.11 - See compatibility pages 5.10 / 5.11

BMT 65



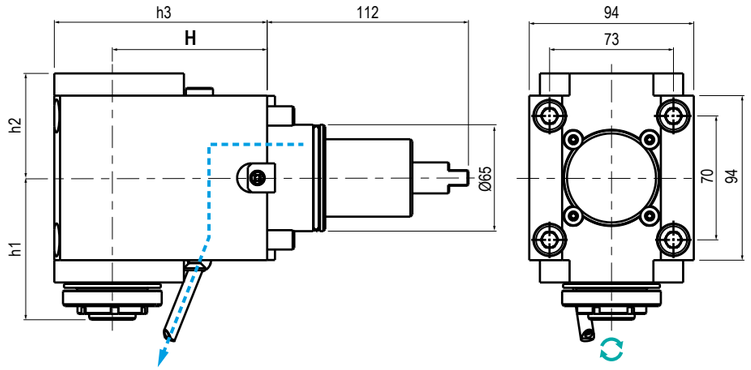

TIPO - TYPE: **Radiale / Radial**
USCITA - OUTPUT: **Porta Pinza / Collet Chuck**
REFRIGERANTE COOLANT: **Esterno / External**
RATIO: **1:2 / 1:4**
ROTAZIONE - ROTATION: **Uguale al mandrino / Same as machine spindle**

Code	Output	Int Cool.	H	h1	h2	h3	Nm	Rpm	kw	
99.DS.A29	ER-20 EF- Ø1÷13	NO	72	89,9÷93,6	57,4	104	35	12.000	8	
99.DS.A30	ER-20 EF- Ø1÷13	NO	72	89,9÷93,6	57,4	112	20	24.000	8	



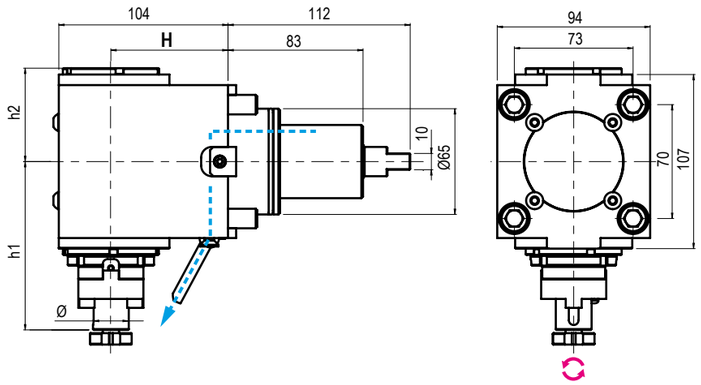

TIPO - TYPE: **Radiale / Radial**
USCITA - OUTPUT: **Porta Fresa / Shell End Milling Cutter**
REFRIGERANTE COOLANT: **Esterno / External**
RATIO: **1:1**
ROTAZIONE - ROTATION: **Opposto al mandrino / Opposite as m. spindle**

Code	Output	Int Cool.	H	h1	h2	Nm	Rpm	kw	
99.DS.A62	Ø22	NO	72	103,5	57,4	70	6.000	10	
99.DS.A111	Ø22	NO	100	103,5	57,4	70	6.000	10	

*** N.B:** **Rotazione uguale al mandrino -** Rotation same as machine spindle **Rotazione opposta al mandrino -** Rotation opposite as machine spindle

GERARDI
HAAS
DRIVEN TOOLS

MODELLI DI TORNIO COMPATIBILI
COMPATIBLE LATHE TYPES

DOOSAN | GOODWAY | HAAS | HARDINGE | HWACHEON | HYUNDAI WIA | SAMSUNG | VICTOR

Vedi pagine compatibilità 5.10 / 5.11 - See compatibility pages 5.10 / 5.11

BMT 65



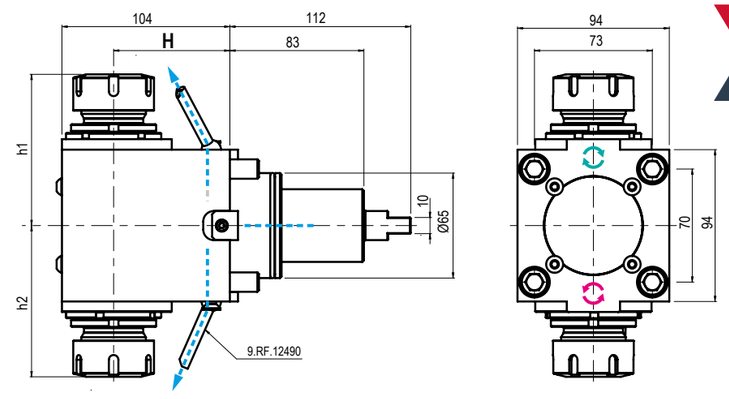

TIPO - TYPE: **Doppio Radiale / Double Radial**
USCITA - OUTPUT: **Porta Pinza / Collet Chuck**
REFRIGERANTE COOLANT: **Esterno / External**
RATIO: **1:1**
ROTAZIONE - ROTATION: **Uguale / opposto al mandrino / Same / opposite as m. spindle**

Code	Output	Int Cool.	H	h1	h2	Nm	Rpm	kw	
99.DS.A31	ER-32-32 - Ø2÷20	NO	72	93÷93,6	Max 93,6	70	6.000	10	
99.DS.A78	ER-32-32 - Ø2÷20	NO	100	93÷93,6	93÷93,6	70	6.000	10	



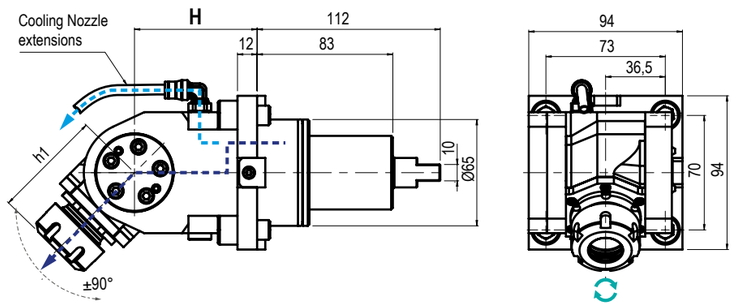

TIPO - TYPE: **Orientabile ±90° / ±90° Adjustable**
USCITA - OUTPUT: **Portapinza / Collet Chuck**
REFRIGERANTE COOLANT: **80 bar**
RATIO: **1:1**
ROTAZIONE - ROTATION: **Uguale al mandrino / Same as machine spindle**

Code	Output	Int Cool.	H	h1	Nm	Rpm	kw	
99.DS.A64	ER-25 - Ø1÷16	NO	75	63,5÷67,2	25	6.000	4	
99.DS.A65	ER-25 - Ø1÷16	√	75	63,5÷67,2	25	6.000	4	

*** N.B:** **Rotazione uguale al mandrino -** Rotation same as machine spindle **Rotazione opposta al mandrino -** Rotation opposite as machine spindle

ACCESSORI HAAS
HAAS ACCESSORIES



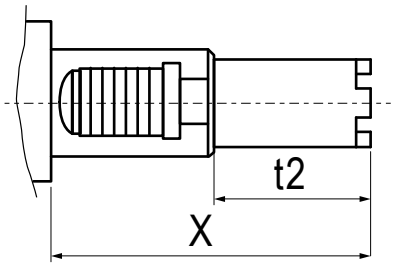

Presa di moto intercambiabile per le varie tipologie di torrette HAAS
Interchangeable couplings for the different HAAS turret

Code	t2	X	
99.HA.00001	41,85	104,85	
99.HA.00002	54,55	117,55	
99.HA.00003	67,25	130,25	

GERARDI

NEW 2023

QTN 1/2/3 - QTS 1 - HQ

Mazak





Uscita - Output
C. ISO26623
DISPONIBILI SU RICHIESTA
AVAILABLE ON REQUEST

QTN

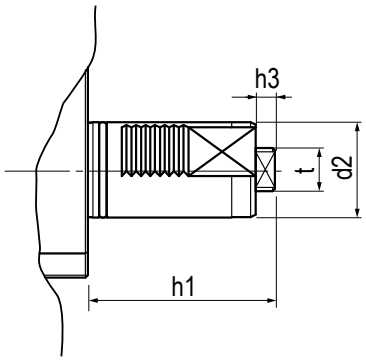

QTS

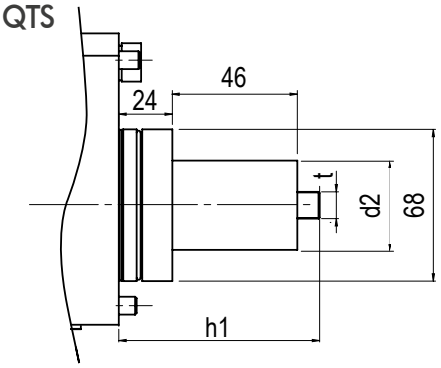

HQ

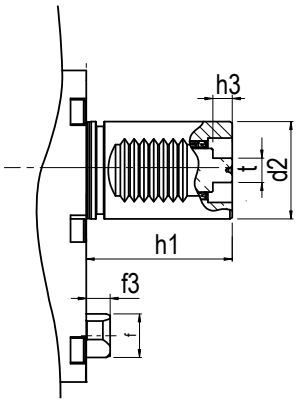

Type	d2	h1	h3	t	f	f3
QTN1	Ø40	61	1	10	-	-
QTN2	Ø40	70	8	18	-	-
QTN3	Ø50	75	10	12	-	-
QTS	Ø40	90	-	12	-	-
HQ	Ø40	60	8	10	Ø20	9,8

IN FASE D'ORDINE SPECIFICARE - IN CASE OF ORDER PLEASE SPECIFY:
COSTRUTTORE, MODELLO E NUMERO POSIZIONI IN TORRETTA - MACHINE BUILDER, MODEL AND TURRET POSITION NUMBERS



DOTAZIONE STANDARD
STANDARD EQUIPMENT

Chiave bloccaggio albero / ugello refrigerazione / vite bloccaggio ugello / O-ring

Shaft lock wrench / cooling noozle / noozle lock screws / O-ring



CAMBI RAPIDI MODULARI **Vedi pag. 7.12 - 7-15**
MODULAR QUICK CHANGE See page 7.12 - 7.15

Facile e veloce sistema modulare per il cambio rapido delle diverse tipologie di portautensili con la sede dell'utensile per pinza ER (DIN6499).
Modular toolholder system for the fitting of toolholders in a spindle unit with ER collets (DIN6499) outputs.

5

MODELLI DI TORNIO COMPATIBILI
COMPATIBLE LATHE TYPES

QTN 100
SQT10 - 100/150 12 Station Turret

QTN 200/250
SQT15/18 - 200/250 16 Station Turret

Vedi pagine compatibilità 5.10 / 5.11 - See compatibility pages 5.10 / 5.11

QTN 1



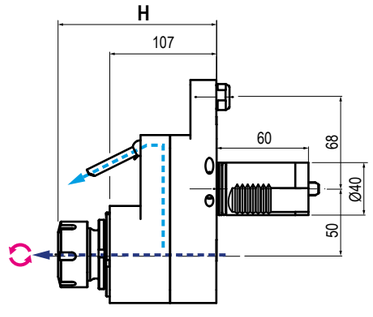

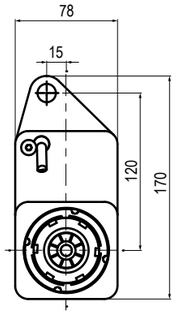

TIPO - TYPE
Disassato
Offset-Axis

USCITA - OUTPUT
Porta Pinza
Collet Chuck

REFRIGERANTE COOLANT
80 bar

RATIO
1:1

ROTAZIONE - ROTATION
Opposto al mandrino
Opposite to machine spindle

Code	OEM Ref	Output	Int Cool.	H	Nm	Rpm	
99.MZ.A40	- 53548030200 - 53108020100	ER-25 - Ø1÷16	NO	116,2 ÷ 120	50	6.000	
99.MZ.A41	-	ER-25 - Ø1÷16	√	116,2 ÷ 120	63	6.000	

5



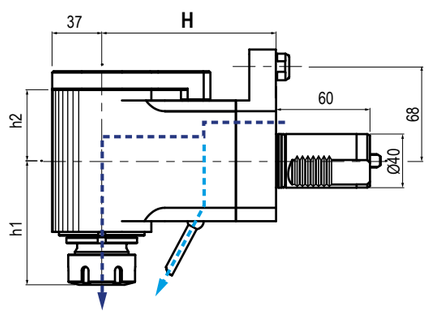

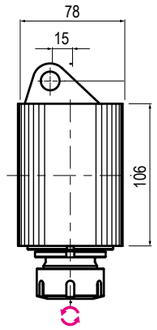

TIPO - TYPE
Radiale
Radial

USCITA - OUTPUT
Porta Pinza
Collet Chuck

REFRIGERANTE COOLANT
80 bar

RATIO
1:1

ROTAZIONE - ROTATION
Opposto al mandrino
Opposite to machine spindle

Code	OEM Ref	Output	Int Cool.	H	h1	h2	Nm	Rpm	
99.MZ.A46	- 53248030303 - 535280110102 - 53108020200	ER-25 - Ø1÷16	NO	100	90,1 ÷ 93,8	53	50	6.000	
99.MZ.A47	-	ER-25 - Ø1÷16	√	100	90,1 ÷ 93,8	53	50	6.000	

MODELLI DI TORNIO COMPATIBILI
COMPATIBLE LATHE TYPES

QTN 100
SQT10 - 100/150 12 Station Turret

QTN 200/250
SQT15/18 - 200/250 16 Station Turret

Vedi pagine compatibilità 5.10 / 5.11 - See compatibility pages 5.10 / 5.11

QTN 1



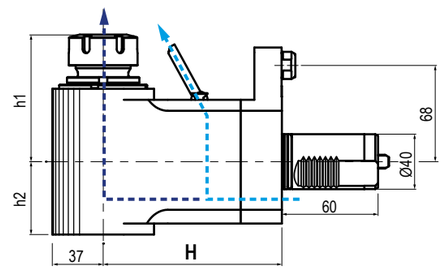

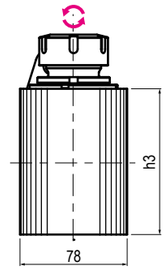

TIPO - TYPE
Radiale Rovesciato
Radial Upside Down

USCITA - OUTPUT
Porta Pinza
Collet Chuck

REFRIGERANTE COOLANT
80 bar

RATIO
1:1

ROTAZIONE - ROTATION
Opposto al mandrino
Opposite to machine spindle

Code	OEM Ref	Output	Int Cool.	H	h1	h2	h3	Nm	Rpm	
99.MZ.A48	-53548010301	ER-25 - Ø1÷16	NO	100	90,1 ÷ 93,8	53	110	63	6.000	
99.MZ.A49	-	ER-25 - Ø1÷16	√	100	90,1 ÷ 93,8	53	124	63	6.000	

5



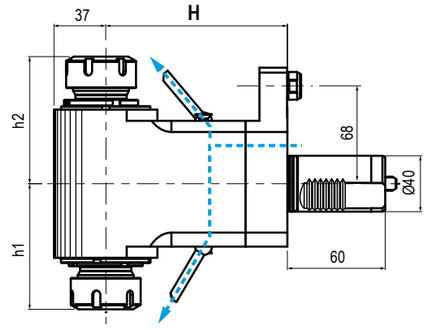

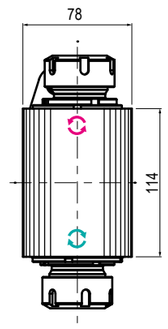

TIPO - TYPE
Radiale Doppio
Double Radial

USCITA - OUTPUT
Porta Pinza
Collet Chuck

REFRIGERANTE COOLANT
Esterno
External

RATIO
1:1

ROTAZIONE - ROTATION
Uguale ed opposto al mandrino
Same and opposite as m. spindle

Code	OEM Ref	Output	Int Cool.	H	h1	h2	Nm	Rpm	
99.MZ.A55	-	ER-25-25 - Ø1÷16	NO	100	90,1 ÷ 93,8	90,1 ÷ 93,8	63	6.000	

*** N.B:** **Rotazione uguale al mandrino -** Rotation same as machine spindle **Rotazione opposta al mandrino -** Rotation opposite as machine spindle

MODELLI DI TORNIO COMPATIBILI
COMPATIBLE LATHE TYPES

QTN 100
SQT10 - 100/150 12 Station Turret

QTN 200/250
SQT15/18 - 200/250 16 Station Turret

Vedi pagine compatibilità 5.10 / 5.11 - See compatibility pages 5.10 / 5.11

QTN 1



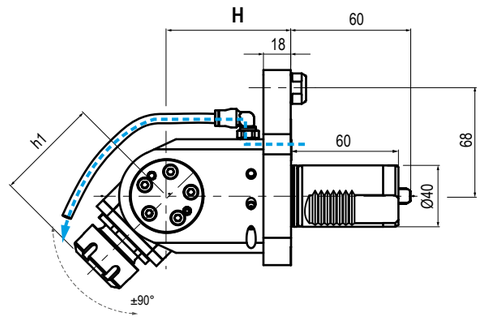

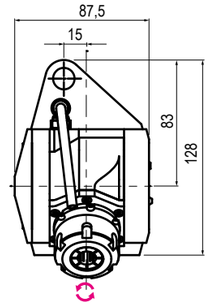

TIPO - TYPE: **Orientabile ±90° / ±90° Adjustable**
USCITA - OUTPUT: **Porta Pinza / Collet Chuck**
REFRIGERANTE COOLANT: **Esterno / External**
RATIO: **1:1**
ROTAZIONE - ROTATION: **Opposto al mandrino / Opposite to machine spindle**

Code	OEM Ref.	Output	Int Cool.	H	h1	Nm	Rpm	
99.MZ.A56	-	ER-20 - Ø1÷13	NO	85	Max 67,5	63	6.000	



DETTAGLIO - DETAIL

Regolazione angolare decimale in manuale
Manual decimal angular adjustment

MODELLI DI TORNIO COMPATIBILI
COMPATIBLE LATHE TYPES

QTN 200/250
SQT 15/18 - 200/250 12 Station Turret

Vedi pagine compatibilità 5.10 / 5.11 - See compatibility pages 5.10 / 5.11

QTN 2



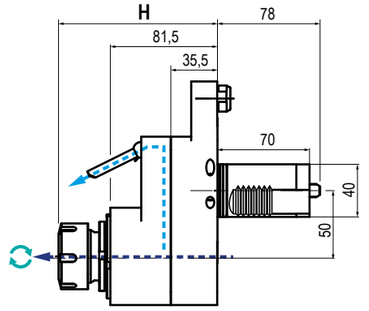

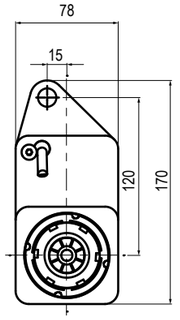

TIPO - TYPE: **Disassato / Offset-Axis**
USCITA - OUTPUT: **Porta Pinza / Collet Chuck**
REFRIGERANTE COOLANT: **80 bar**
RATIO: **1:1**
ROTAZIONE - ROTATION: **Uguale al mandrino / Same as machine spindle**

Code	OEM Ref.	Output	Int Cool.	H	Nm	Rpm	
99.MZ.A58	-53208020102	ER32 - Ø2÷20	NO	116,2÷120	80	6.000	
99.MZ.A59	-	ER32 - Ø2÷20	√	116,2÷120	80	6.000	



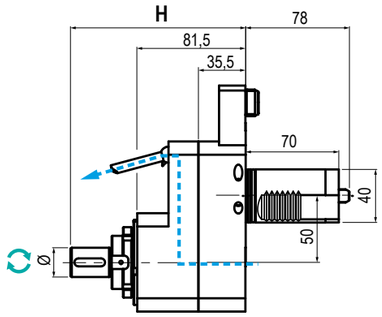

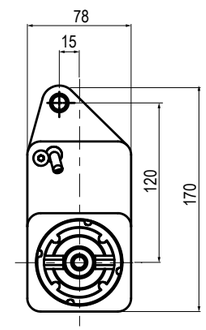

TIPO - TYPE: **Disassato / Offset-Axis**
USCITA - OUTPUT: **Porta Fresa / Shell End Milling Cutter**
REFRIGERANTE COOLANT: **Esterno / External**
RATIO: **1:1**
ROTAZIONE - ROTATION: **Uguale al mandrino / Same as machine spindle**

Code	Output	Int Cool.	H	Nm	Rpm	
99.MZ.A69	Ø22	NO	132	80	6.000	

*** N.B:** **Motorizzati QTN 2, per torni QTN 200/250, SOLO su torretta a 12 stazioni -** QTN 2 Driven tools, for QTN 200/250 lathes ONLY on 12 station turret

MODELLI DI TORNIO COMPATIBILI
COMPATIBLE LATHE TYPES

QTN 200/250
SQT 15/18 - 200/250 12 Station Turret

Vedi pagine compatibilità 5.10 / 5.11 - See compatibility pages 5.10 / 5.11

QTN 2



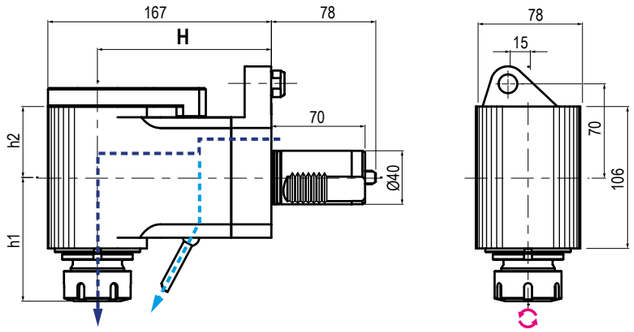

TIPO - TYPE
Radiale
Radial

USCITA - OUTPUT
Porta Pinza
Collet Chuck

REFRIGERANTE COOLANT
100 bar

RATIO
1:1

ROTAZIONE - ROTATION
Opposto al mandrino
Opposite to machine spindle

Code	OEM Ref.	Output	Int Cool.	H	h1	h2	Nm	Rpm	
99.MZ.A65	-53628010701 -53208020202	ER32 - Ø2÷20	NO	130	90,1÷93,8	53	80	6.000	
99.MZ.A66	-	ER32 - Ø2÷20	√	130	90,1÷93,8	53	80	6.000	



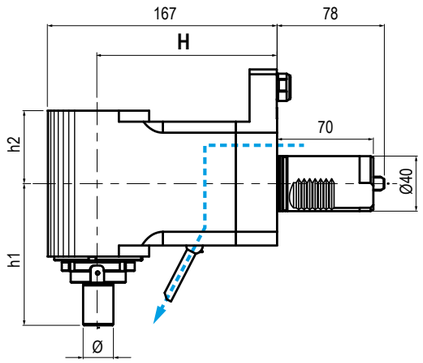

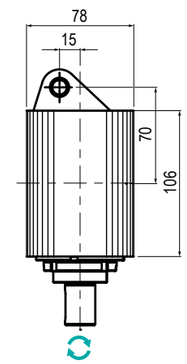

TIPO - TYPE
Radiale
Radial

USCITA - OUTPUT
Porta Fresa
Shell End Milling Cutter

REFRIGERANTE COOLANT
Esterno
External

RATIO
1:1

ROTAZIONE - ROTATION
Uguale al mandrino
Same as machine spindle

Code	Output	Int Cool.	H	h1	h2	Nm	Rpm	
99.MZ.A62	Ø22	NO	130	103	53	80	6.000	

*** N.B:** **Motorizzati QTN 2, per torni QTN 200/250, SOLO su torretta a 12 stazioni -** QTN 2 Driven tools, for QTN 200/250 lathes ONLY on 12 station turret

MODELLI DI TORNIO COMPATIBILI
COMPATIBLE LATHE TYPES

QTN 200/250
SQT 15/18 - 200/250 12 Station Turret

Vedi pagine compatibilità 5.10 / 5.11 - See compatibility pages 5.10 / 5.11

QTN 2



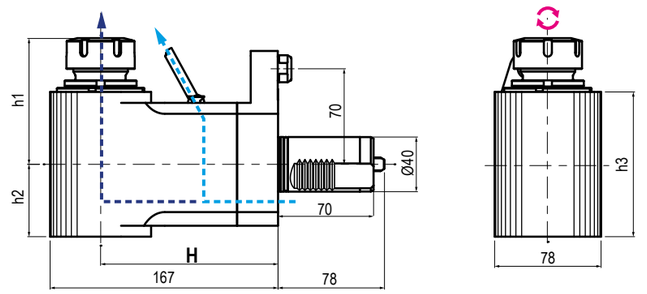

TIPO - TYPE
Radiale Rovesciato
Radial Upside Down

USCITA - OUTPUT
Porta Pinza
Collet Chuck

REFRIGERANTE COOLANT
80 bar

RATIO
1:1

ROTAZIONE - ROTATION
Opposto al mandrino
Opposite to machine spindle

Code	Output	Int Cool	H	h1	h2	h3	Nm	Rpm	
99.MZ.A67	ER-32- Ø2÷20	NO	130	90,1÷93,8	53	110	80	6.000	
99.MZ.A68	ER-32- Ø2÷20	√	130	90,1÷93,8	53	124	80	6.000	



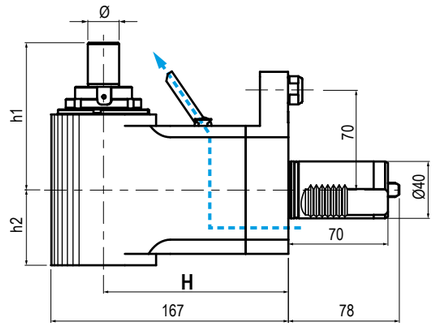

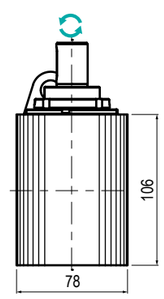

TIPO - TYPE
Radiale Rovesciato
Radial Upside Down

USCITA - OUTPUT
Porta Fresa
Shell End Milling Cutter

REFRIGERANTE COOLANT
Esterno
External

RATIO
1:1

ROTAZIONE - ROTATION
Uguale al mandrino
Same as machine spindle

Code	Output	Int Cool.	H	h1	h2	Nm	Rpm	
99.MZ.A63	Ø22	NO	130	53	103	80	6.000	

*** N.B:** **Motorizzati QTN 2, per torni QTN 200/250, SOLO su torretta a 12 stazioni -** QTN 2 Driven tools, for QTN 200/250 lathes ONLY on 12 station turret

MODELLI DI TORNIO COMPATIBILI
COMPATIBLE LATHE TYPES

QTN 200/250
SQT 15/18 - 200/250 12 Station Turret

Vedi pagine compatibilità 5.10 / 5.11 - See compatibility pages 5.10 / 5.11

QTN 2



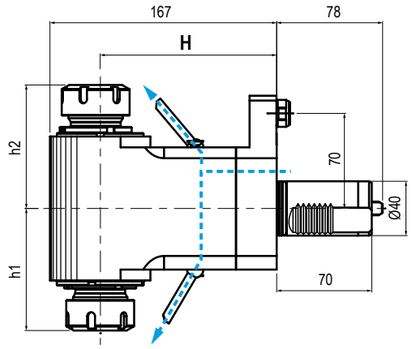

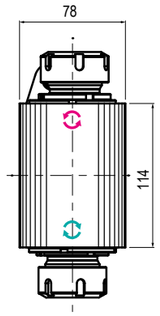

TIPO - TYPE	USCITA - OUTPUT	REFRIGERANTE COOLANT	RATIO	ROTAZIONE - ROTATION
Radiale Doppio Double Radial	Porta Pinza Collet Chuck	Esterno External	1:1	Uguale ed opposto al mandrino Same and opposite as m. spindle

Code	OEM Ref.	Output	Int Cool.	H	h1	h2	Nm	Rpm	
99.MZ.A73	-53208011600 -53628011000	ER-32-32 - Ø2÷20	NO	130	90,1÷93,8	90,1÷93,8	80	6.000	



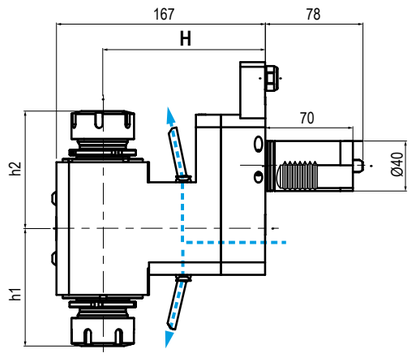

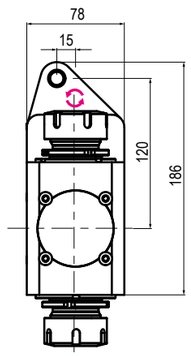

TIPO - TYPE	USCITA - OUTPUT	REFRIGERANTE COOLANT	RATIO	ROTAZIONE - ROTATION
Doppio Arretrato Double Rear Offset	Porta Pinza Collet Chuck	Esterno External	1:1	Uguale ed opposto al mandrino Same and opposite as m. spindle

Code	Output	Int Cool.	H	h1	h2	Nm	Rpm	
99.MZ.A70	ER-32-32 - Ø2÷20	NO	130	90,1÷93,8	90,1÷93,8	80	6.000	

*** N.B:** **Rotazione uguale al mandrino -** Rotation same as machine spindle **Rotazione opposta al mandrino -** Rotation opposite as machine spindle

*** N.B:** **Motorizzati QTN 2, per torni QTN 200/250, SOLO su torretta a 12 stazioni -** QTN 2 Driven tools, for QTN 200/250 lathes ONLY on 12 station turret

MAZAK
DRIVEN TOOLS

MODELLI DI TORNIO COMPATIBILI
COMPATIBLE LATHE TYPES

QTN 200/250
SQT 15/18 - 200/250 12 Station Turret

Vedi pagine compatibilità 5.10 / 5.11 - See compatibility pages 5.10 / 5.11

QTN 2

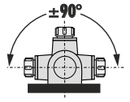



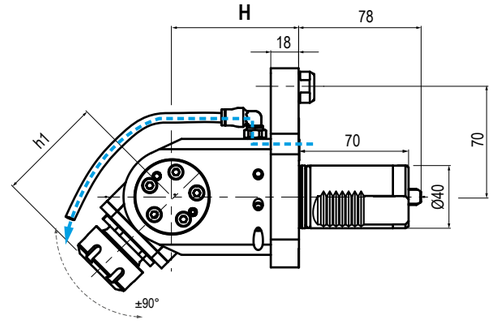

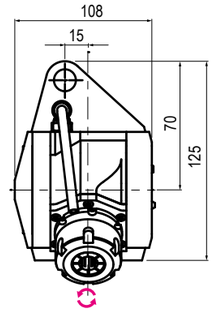

TIPO - TYPE	USCITA - OUTPUT	REFRIGERANTE COOLANT	RATIO	ROTAZIONE - ROTATION
Orientabile ±90° ±90° Adjustable	Porta Pinza Collet Chuck	80 bar	1:1	Opposto al mandrino Opposite to machine spindle

Code	Output	Int Cool.	H	Nm	Rpm	
99.MZ.A74	ER-25 - Ø1÷16	NO	85	80	6.000	
99.MZ.A64	ER-25 - Ø1÷16	√	85	80	6.000	

*** N.B:** **Motorizzati QTN 2, per torni QTN 200/250, SOLO su torretta a 12 stazioni -** QTN 2 Driven tools, for QTN 200/250 lathes ONLY on 12 station turret

MODELLI DI TORNIO COMPATIBILI
COMPATIBLE LATHE TYPES

QTN 300 / 350 / 400 / 450 - SQT 28/30 - 300

Vedi pagine compatibilità 5.10 / 5.11 - See compatibility pages 5.10 / 5.11

QTN 3



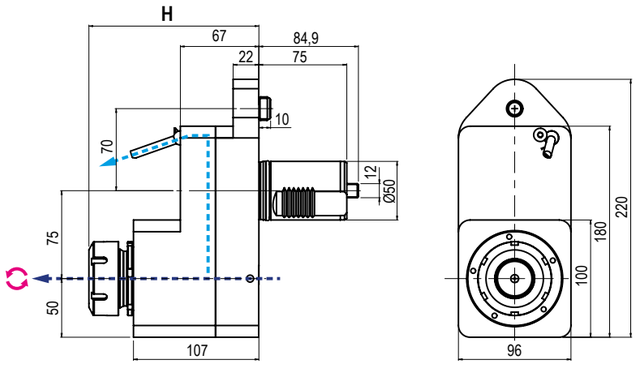

TIPO - TYPE	USCITA - OUTPUT	REFRIGERANTE COOLANT	RATIO	ROTAZIONE - ROTATION
Disassato Offset-Axis	Porta Pinza Collet Chuck	**80** bar	**1:1**	Opposto al mandrino Opposite to machine spindle

Code	OEM Ref.	Output	Int Cool.	H	Nm	Rpm	
99.MZ.A71	-	ER-40 - Ø3÷30	NO	145	100	4.000	
99.MZ.A72	-	ER-40 - Ø3÷30	√	145	100	4.000	
99.MZ.A76	-53308020604 -53828002002	ISO-40	NO	92,5	100	4.000	
99.MZ.A79	-	ISO-40	√	125	100	4.000	

5



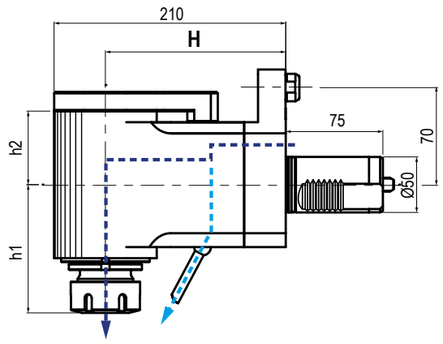

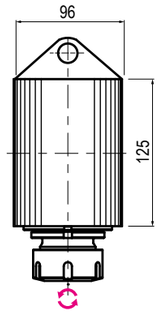

TIPO - TYPE	USCITA - OUTPUT	REFRIGERANTE COOLANT	RATIO	ROTAZIONE - ROTATION
Radiale Radial	Porta Pinza Collet Chuck	**80** bar	**1:1**	Opposto al mandrino Opposite to machine spindle

Code	OEM Ref.	Output	Int Cool.	H	h1	h2	Nm	Rpm	
99.MZ.A75	-	ER-40 - Ø3÷30	NO	160	-	86	100	4.000	
99.MZ.A81	-	ER-40 - Ø3÷30	√	160	-	115	100	4.000	
99.MZ.A77	-53308020101	ISO-40	NO	160	73	86	100	4.000	
99.MZ.A78	-	ISO-40	√	160	73	115	100	4.000	

GERARDI
MAZAK
DRIVEN TOOLS

MODELLI DI TORNIO COMPATIBILI
COMPATIBLE LATHE TYPES

QTN 300 / 350 / 400 / 450 - SQT 28/30 - 300

Vedi pagine compatibilità 5.10 / 5.11 - See compatibility pages 5.10 / 5.11

QTN 3



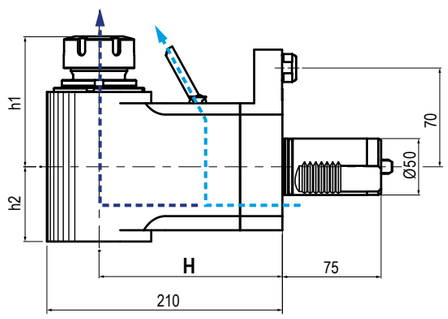

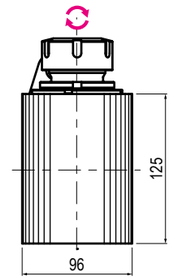

TIPO - TYPE	USCITA - OUTPUT	REFRIGERANTE COOLANT	RATIO	ROTAZIONE - ROTATION
Radiale Rovesciato Radial Upside Down	Porta Pinza Collet Chuck	**80** bar	**1:1**	Opposto al mandrino Opposite to machine spindle

Code	OEM Ref.	Output	Int Cool.	H	h1	h2	Nm	Rpm	
99.MZ.A82	-	ER-40 - Ø3÷30	NO	160	-	86	100	4.000	
99.MZ.A83	-	ER-40 - Ø3÷30	√	160	-	115	100	4.000	

5



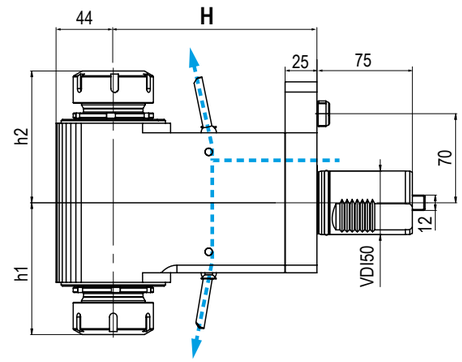

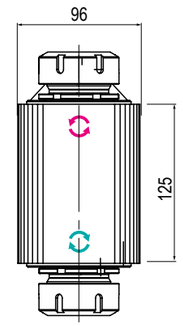

TIPO - TYPE	USCITA - OUTPUT	REFRIGERANTE COOLANT	RATIO	ROTAZIONE - ROTATION
Radiale Doppio Double Radial	Porta Pinza Collet Chuck	Esterno External	**1:1**	Uguale ed opposto al mandrino Same and opposite as m. spindle

Cod.	OEM Ref.	Output	Int Cool.	H	Nm	Rpm	
99.MZ.A84	-	ER-40-40 - Ø3÷30	NO	160	100	4.000	

*** N.B:** **Rotazione uguale al mandrino -** Rotation same as machine spindle **Rotazione opposta al mandrino -** Rotation opposite as machine spindle

MODELLI DI TORNIO COMPATIBILI
COMPATIBLE LATHE TYPES

QTN 300 / 350 / 400 / 450 - SQT 28/30 - 300

Vedi pagine compatibilità 5.10 / 5.11 - See compatibility pages 5.10 / 5.11

QTN 3

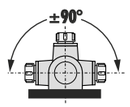



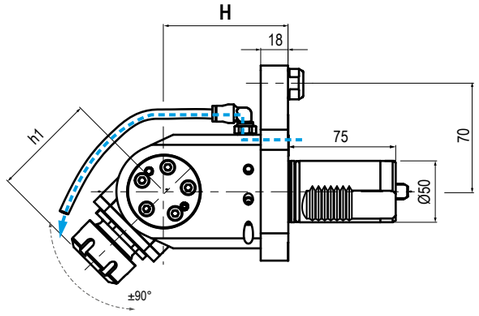

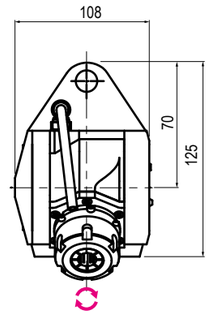

TIPO - TYPE
Orientabile ±90°
±90° Adjustable

USCITA - OUTPUT
Porta Pinza
Collet Chuck

REFRIGERANTE COOLANT
Esterno
External

RATIO
1:1

ROTAZIONE - ROTATION
Opposto al mandrino
Opposite to machine spindle

Code	OEM Ref.	Output	Int Cool.	H	h1	Nm	Rpm	
99.MZ.A80	-	ER-32 - Ø2÷20	NO	85	67,5	100	4.000	



DETTAGLIO - DETAIL

Regolazione angolare decimale in manuale
Manual decimal angular adjustment

MODELLI DI TORNIO COMPATIBILI
COMPATIBLE LATHE TYPES

QT / QTS 100 / 250M MY / MS / MSY

QT 200 / 250 M MY / MS / MSY

QTC / QTU 100 - 350M MY / MS / MSY

Vedi pagine compatibilità 5.10 / 5.11 - See compatibility pages 5.10 / 5.11

QTS 1



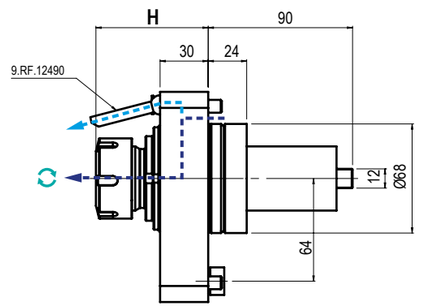

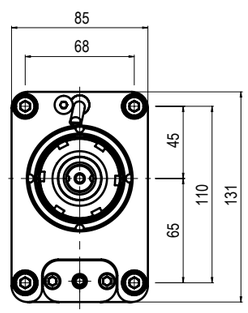

TIPO - TYPE
Assiale
Axial

USCITA - OUTPUT
Porta Pinza
Collet Chuck

REFRIGERANTE COOLANT
80 bar

RATIO
1:1

ROTAZIONE - ROTATION
Uguale al mandrino
Same as machine spindle

Code	Output	Int Cool.	H	Nm	Rpm	kw	
99.MZ.A03	ER-32 - Ø2÷20	NO	70	60	6.000	10	
99.MZ.A06	ER-32 - Ø2÷20	√	70	60	6.000	10	



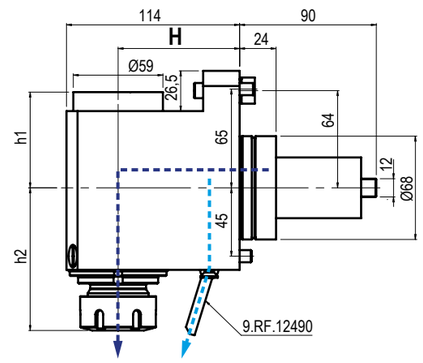

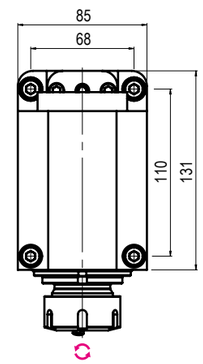

TIPO - TYPE
Radiale
Radial

USCITA - OUTPUT
Porta Pinza
Collet Chuck

REFRIGERANTE COOLANT
80 bar

RATIO
1:1

ROTAZIONE - ROTATION
Opposto al mandrino
Opposite to machine spindle

Code	Output	Int Cool.	H	h1	h2	Nm	Rpm	kw	
99.MZ.A09	ER-32 - Ø2÷20	NO	80	93,9	50,5	60	6.000	10	
99.MZ.A10	ER-32 - Ø2÷20	√	80	93,9	63	60	6.000	10	

MODELLI DI TORNIO COMPATIBILI / COMPATIBLE LATHE TYPES | **QT / QTS 100 / 250M MY / MS / MSY** | **QT 200 / 250 M MY / MS / MSY** | **QTC / QTU 100 - 350M MY / MS / MSY**

Vedi pagine compatibilità 5.10 / 5.11 - See compatibility pages 5.10 / 5.11

QTS 1



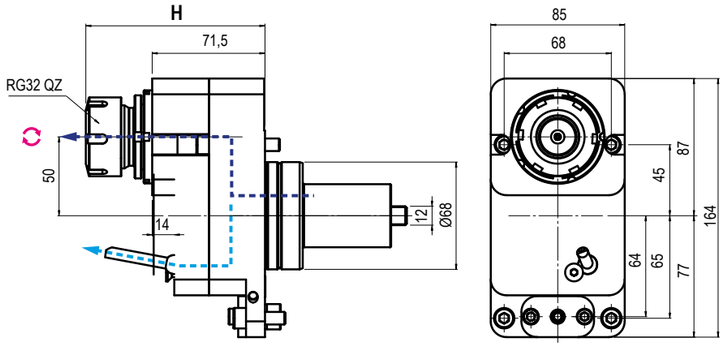

NEW 2023

TIPO - TYPE	USCITA - OUTPUT	REFRIGERANTE COOLANT	RATIO	ROTAZIONE - ROTATION
Disassato Offset-Axis	Porta Pinza Collet Chuck	80 bar	1:1	Opposto al mandrino Opposite to machine spindle

Code	Output	Int Cool.	H	Nm	Rpm	kw	
99.MZ.A04	ER-32 - Ø2÷20	NO	MAX 113,5	60	6.000	10	
99.MZ.A05	ER-32 - Ø2÷20	√	MAX 113,5	60	6.000	10	



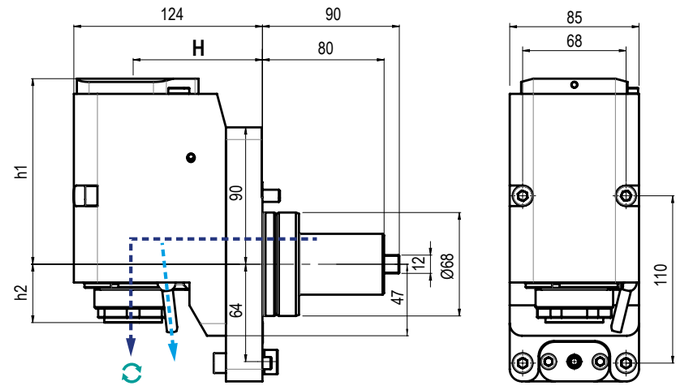

NEW 2023

TIPO - TYPE	USCITA - OUTPUT	REFRIGERANTE COOLANT	RATIO	ROTAZIONE - ROTATION
Arretrato Rear Offset	Porta Pinza Collet Chuck	80 bar	1:1	Uguale al mandrino Same as machine spindle

Code	Output	Int Cool.	H	h1	h2	Nm	Rpm	kw	
99.MZ.A17	ER-32 - Ø2÷20	NO	85	122	Max 38,4	60	6.000	10	
99.MZ.A18	ER-32 - Ø2÷20	√	85	122	Max 38,4	60	6.000	10	

MODELLI DI TORNIO COMPATIBILI / COMPATIBLE LATHE TYPES | **QT / QTS 100 / 250M MY / MS / MSY** | **QT 200 / 250 M MY / MS / MSY** | **QTC / QTU 100 - 350M MY / MS / MSY**

Vedi pagine compatibilità 5.10 / 5.11 - See compatibility pages 5.10 / 5.11

QTS 1



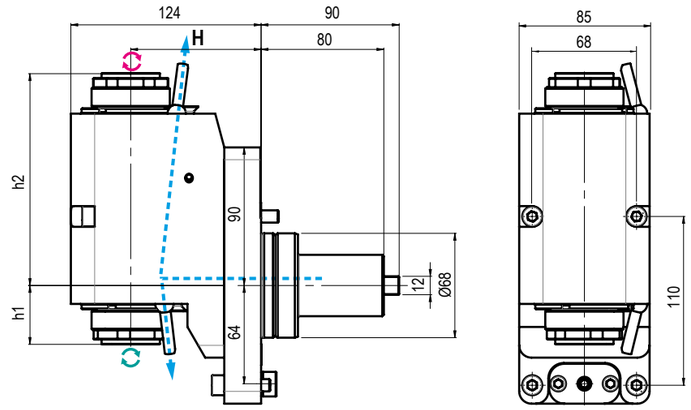

NEW 2023

TIPO - TYPE	USCITA - OUTPUT	REFRIGERANTE COOLANT	RATIO	ROTAZIONE - ROTATION
Arretrato doppio Rear double Offset	Porta Pinza Collet Chuck	Esterno External	1:1	Uguale ed opposto al mandrino Same and opposite as m. spindle

Code	Output	Int Cool.	H	h1	h2	Nm	Rpm	kw	
99.MZ.A13	ER-32 - Ø2÷20	NO	85	MAX 138,1	Max 38,4	60	6.000	10	

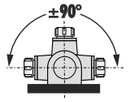



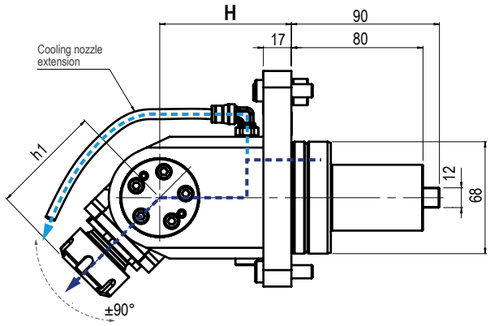

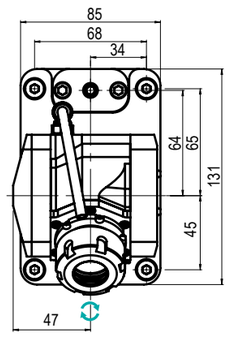

TIPO - TYPE	USCITA - OUTPUT	REFRIGERANTE COOLANT	RATIO	ROTAZIONE - ROTATION
Orientabile ±90° ±90° Adjustable	Porta Pinza Collet Chuck	80 bar	1:1	Uguale al mandrino Same as machine spindle

Code	Output	Int Cool.	H	h1	Nm	Rpm	kw	
99.MZ.A14	ER-25 - Ø1÷16	NO	80	67,2	30	6.000	4	
99.MZ.A15	ER-25 - Ø1÷16	√	80	67,2	30	6.000	4	

*** N.B:** **Rotazione uguale al mandrino -** Rotation same as machine spindle **Rotazione opposta al mandrino -** Rotation opposite as machine spindle

MODELLI DI TORNIO COMPATIBILI
COMPATIBLE LATHE TYPES

HQ 150MY / 200MSY
MULTIPLEX 610 /620 / 625 / 6200 / 6250 16 Station Turret

Vedi pagine compatibilità 5.10 / 5.11 - See compatibility pages 5.10 / 5.11

HQ



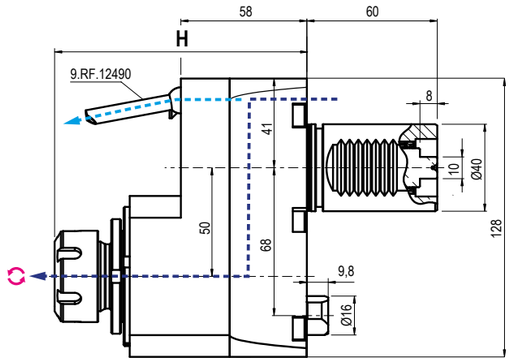

TIPO - TYPE	USCITA - OUTPUT	REFRIGERANTE COOLANT	RATIO	ROTAZIONE - ROTATION
Disassato Offset-Axis	Porta Pinza Collet Chuck	80 bar	1:1	Opposto al mandrino Opposite to machine spindle

Code	Output	Int Cool.	H	Nm	Rpm	kw	
99.MZ.A30	ER-25 - Ø1÷16	NO	Max 116	50	6.000	8	
99.MZ.A31	ER-25 - Ø1÷16	√	Max 116	50	6.000	8	



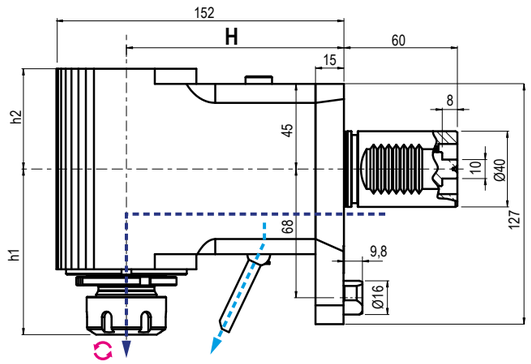

TIPO - TYPE	USCITA - OUTPUT	REFRIGERANTE COOLANT	RATIO	ROTAZIONE - ROTATION
Radiale Radial	Porta Pinza Collet Chuck	80 bar	1:1	Opposto al mandrino Opposite to machine spindle

Code	Output	Int Cool.	H	h1	h2	Nm	Rpm	kw	
99.MZ.A36	ER-25 - Ø1÷16	NO	115	87,5	53	50	6.000	8	
99.MZ.A37	ER-25 - Ø1÷16	√	115	87,5	53	50	6.000	8	

MODELLI DI TORNIO COMPATIBILI
COMPATIBLE LATHE TYPES

HQ 150MY / 200MSY
MULTIPLEX 610 /620 / 625 / 6200 / 6250 16 Station Turret

Vedi pagine compatibilità 5.10 / 5.11 - See compatibility pages 5.10 / 5.11

HQ



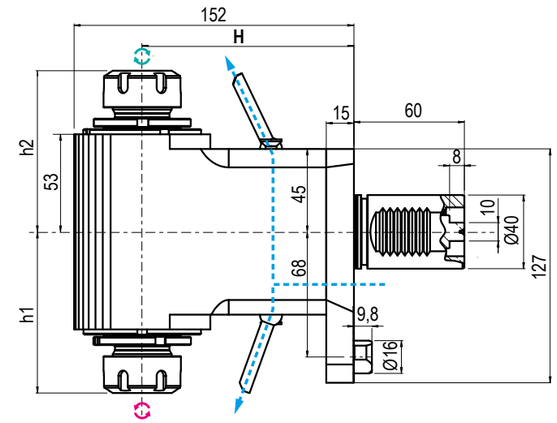

TIPO - TYPE	USCITA - OUTPUT	REFRIGERANTE COOLANT	RATIO	ROTAZIONE - ROTATION
Radiale Doppio Double Radial	Porta Pinza Collet Chuck	Esterno External	1:1	Uguale ed opposto al mandrino Same and opposite as m. spindle

Code	Output	Int Cool.	H	h1	h2	Nm	Rpm	kw	
99.MZ.A35	ER-25-25 - Ø1÷16	NO	115	Max 87,5	Max 87,5	50	6.000	8	

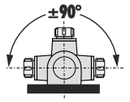



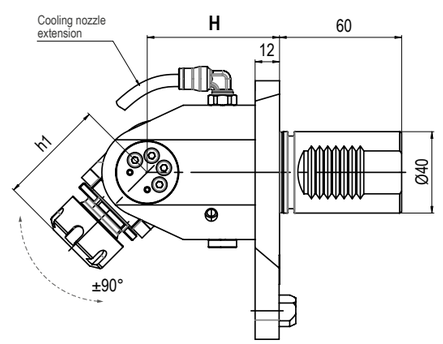

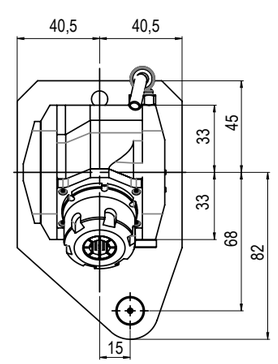

NEW 2023

TIPO - TYPE	USCITA - OUTPUT	REFRIGERANTE COOLANT	RATIO	ROTAZIONE - ROTATION
Orientabile ±90° ±90° Adjustable	Porta Pinza Collet Chuck	80 bar	1:1	Uguale al mandrino Same as machine spindle

Code	Output	Int Cool.	H	h1	Nm	Rpm	kw	
99.MZ.A38	ER-20 - Ø1÷13	NO	65	67,2	15	6.000	3	

* N.B: **Rotazione uguale al mandrino -** Rotation same as machine spindle **Rotazione opposta al mandrino -** Rotation opposite as machine spindle

MODULAR QUICK CHANGE ADAPTORS 2.0

NEW 2023

COMPATIBILI CON TUTTE LE USCITE ER - COMPATIBLE WITH ALL ER OUTPUTS

SISTEMA MODULARE
MODULAR SYSTEM



Facile e veloce sistema modulare universale per cambiare rapidamente diverse tipologie di utensili.

An easy modular system to replace quickly any tool you need.

VANTAGGI
ADVANTAGES



Aiutano a ridurre i costi-extra per l'acquisto di nuovi motorizzati o teste angolari.

The costs for further requirements of spindle units can be reduced by using the universal quick change adaptors

ALTE PRESTAZIONI
HIGH PERFORMANCE



Ghiera con cuscinetto a sfera e losanga di trascinamento removibile per una maggiore rigidità.

High rigidity thanks to the ball bearing nut and the removable diamond plate

COMPATIBILITÀ
COMPATIBILITY



Ampia gamma di uscite disponibili adatte al montaggio su qualsiasi tipologia di motorizzato o testa angolare con uscita ER

Wide range of outputs available. Ball bearing nut and removable diamond plate for highest rigidity.

I cambi rapidi modulari Gerardi mantenendo il presetting precedentemente realizzato consentono un notevole risparmio dei costi ed un ottimizzazione dei tempi ciclo. Sono perfettamente compatibili con tutti i motorizzati e le teste angolari aventi uscita ER DIN6499 e possono essere utilizzati sia con refrigerante interno che esterno.

- **Nuovi cambi rapidi modulari 2.0 a FORTE SERRAGGIO, 100% Made in Italy.**
- **Prestazioni garantite e maggior rigidità sui motorizzati Gerardi grazie alla losanga di trascinamento (rimovibile) e alla ghiera con cuscinetto a sfera.**
- **Adattabili a motorizzati con uscita refrigerante sia interna che esterna.**
- **Si consiglia di non superare i 10.000 Rpm utilizzando i cambi rapidi**

The Gerardi modular quick change adaptors keep the tool presetting previously made and allow great costs and machining times saving. They are perfectly compatible with all driven tools and angle head with ER DIN6499 output and they can be used with internal or external coolant.

- Universal HIGH TORQUE modular quick change adaptor 100% Made in Italy.
- Guaranteed higher rigidity and performances on Gerardi driven tools thanks to the removable diamond plate and the ball bearing nut
- Suitable for ER toolholder with external and internal coolant supply
- Using the quick change adaptors, we suggest not to exceed 10.000 Rpm

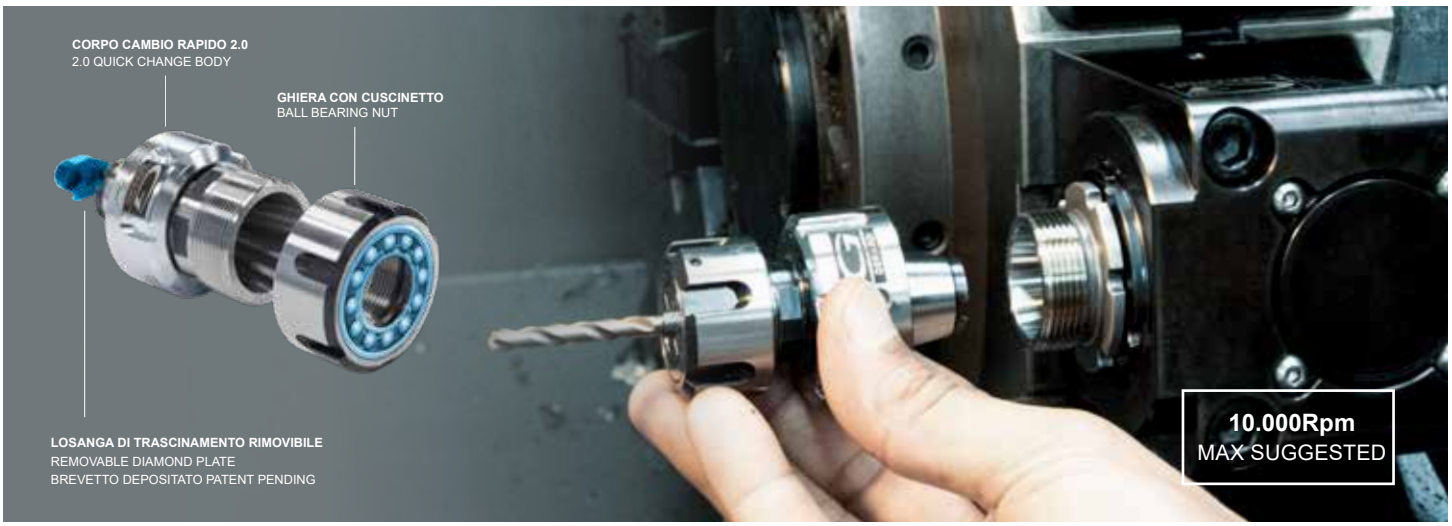

Vedi Pagine 7.12 - 7.15 - See pages 7.12 - 7.15

ER OUTPUTS COMPATIBLE

2 YEARS GUARANTEED

100% MADE IN ITALY

NEW 2023

Ø38 / Ø45 / Ø54

Miyano



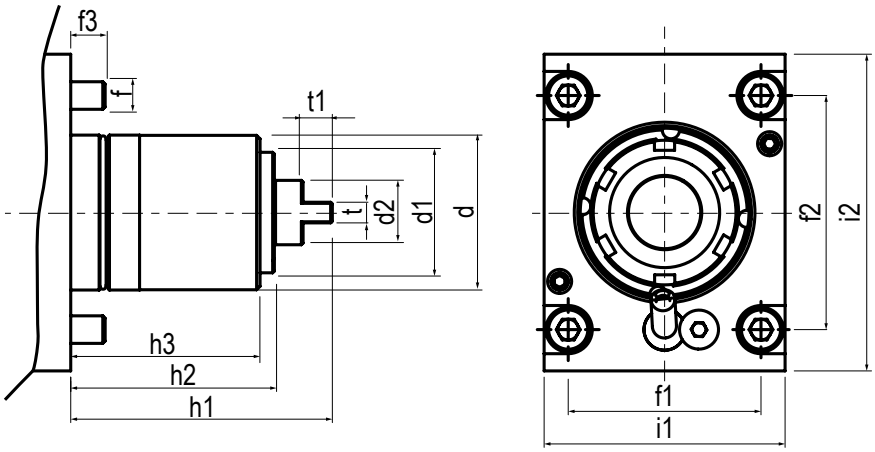

Type	d	d1	d2	f	f1	f2	f3	h1	h2	h3	i1	i2	t	t1
Ø38	38	-	-	M6	52	56	7	37	-	30	78	78	6	7
Ø45	45	35	19	M8	56	68	10	76	59	55	92	70	12	8,5
Ø54	54	-	24	M8	75	60	10	72	50	40	90	100	8	12

IN FASE D'ORDINE SPECIFICARE - IN CASE OF ORDER PLEASE SPECIFY:
COSTRUTTORE, MODELLO E NUMERO POSIZIONI IN TORRETTA - MACHINE BUILDER, MODEL AND TURRET POSITION NUMBERS



DOTAZIONE STANDARD
STANDARD EQUIPMENT

Chiave bloccaggio albero / ugello refrigerazione / vite bloccaggio ugello / viti bloccaggio motorizzato / O-ring
Tool shaft lock wrench / cooling noozle / noozle lock screws / Driven tool locking screws / O-ring



CAMBI RAPIDI MODULARI **Vedi pag. 7.12 - 7-15**
MODULAR QUICK CHANGE See page 7.12 - 7.15

Facile e veloce sistema modulare per il cambio rapido delle diverse tipologie di portautensili con la sede dell'utensile per pinza ER (DIN6499).
Modular toolholder system for the fitting of toolholders in a spindle unit with ER collets (DIN6499) outputs.

MODELLI DI TORNIO COMPATIBILI
COMPATIBLE LATHE TYPES | MIYANO

Vedi pagine compatibilità 5.10 / 5.11 - See compatibility pages 5.10 / 5.11

Ø38

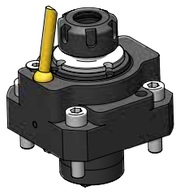

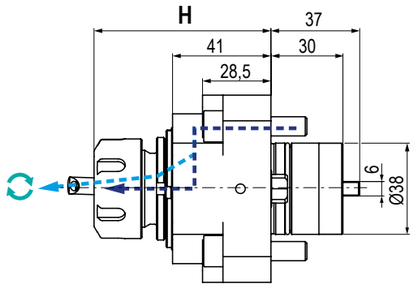

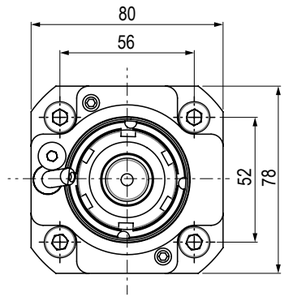

NEW 2023

TIPO - TYPE	USCITA - OUTPUT	REFRIGERANTE COOLANT	RATIO	ROTAZIONE - ROTATION
Assiale Axial	Porta Pinza Collet Chuck	70 bar	1:1	Uguale al mandrino Same as machine spindle

Code	Output	Int Cool.	H	Nm	Rpm	kw	
99.MY.A21	ER-25 Ø1-16	NO	Max 73,7	20	6.000	6	
99.MY.A22	ER-25 Ø1-16	√	Max 73,7	20	6.000	6	
99.MY.A41	ER-20 Ø1-13	NO	Max 71,2	20	6.000	6	
99.MY.A42	ER-20 Ø1-13	√	Max 71,2	20	6.000	6	

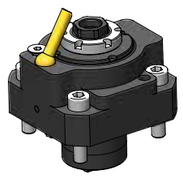

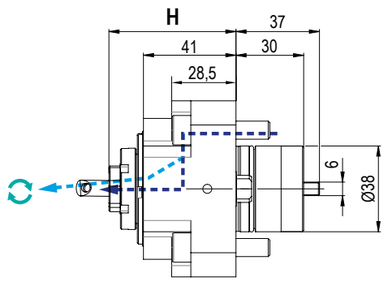

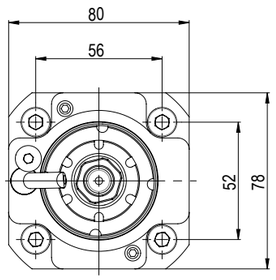

NEW 2023

TIPO - TYPE	USCITA - OUTPUT	REFRIGERANTE COOLANT	RATIO	ROTAZIONE - ROTATION
Assiale Axial	Porta Pinza Collet Chuck	70 bar	1:1	Uguale al mandrino Same as machine spindle

Code	Output	Int Cool.	H	Nm	Rpm	kw	
99.MY.A35	ER-16 Ø1-10	NO	Max 56,3	20	6.000	6	
99.MY.A40	ER-16 Ø1-13	√	Max 56,3	20	6.000	6	

MODELLI DI TORNIO COMPATIBILI
COMPATIBLE LATHE TYPES | MIYANO

Vedi pagine compatibilità 5.10 / 5.11 - See compatibility pages 5.10 / 5.11

Ø38



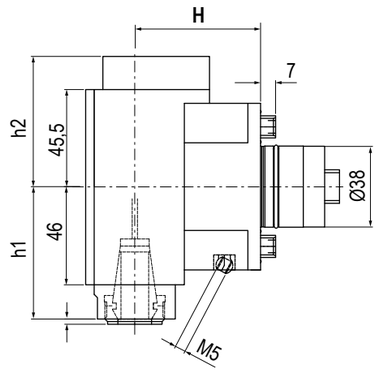

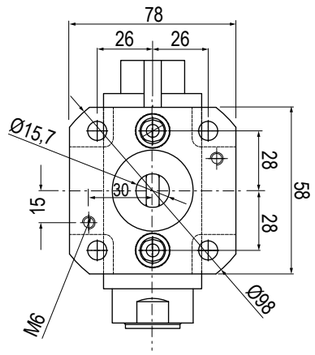

NEW 2023

TIPO - TYPE	USCITA - OUTPUT	REFRIGERANTE COOLANT	RATIO	ROTAZIONE - ROTATION
Radiale Radial	Porta Pinza Collet Chuck	70 bar	1:1	Opposto al mandrino Opposite to machine spindle

Code	Output	Int Cool.	H	h1	h2	Nm	Rpm	kw	
99.MY.A33	ER-20 Ø1-13	NO	59	62	61	16	6.000	1,8	
99.MY.A34	ER-20 Ø1-13	√	59	62	61	16	6.000	1,8	



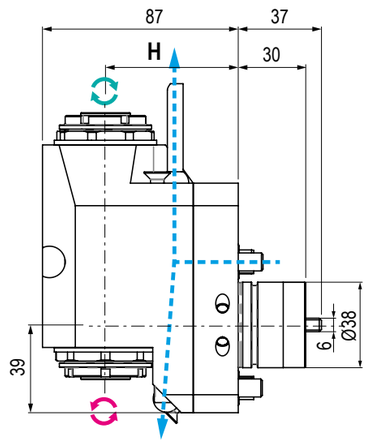

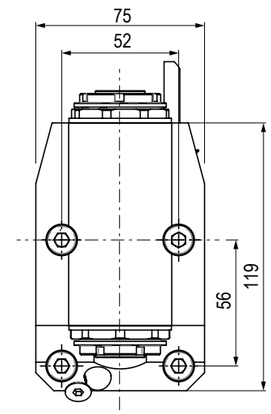

NEW 2023

TIPO - TYPE	USCITA - OUTPUT	REFRIGERANTE COOLANT	RATIO	ROTAZIONE - ROTATION
Arretrato Doppio Double Rear Offset	Porta Pinza Collet Chuck	Esterno External	1:1	Uguale ed opposto al mandrino Same and opposite as m. spindle

Code	Output	Int Cool.	H	Nm	Rpm	kw	
99.MY.A38	ER-16	NO	59	16	6.000	10	
99.MY.A39	ER-20	NO	59	16	6.000	10	

* N.B: **Rotazione uguale al mandrino -** Rotation same as machine spindle **Rotazione opposta al mandrino -** Rotation opposite as machine spindle

MODELLI DI TORNIO COMPATIBILI
COMPATIBLE LATHE TYPES

MIYANO | GOODWAY

Vedi pagine compatibilità 5.10 / 5.11 - See compatibility pages 5.10 / 5.11

Ø45



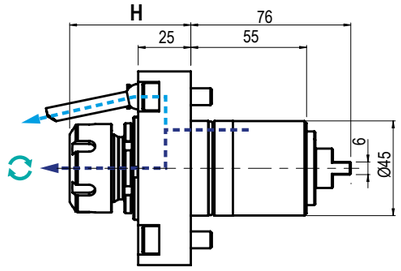

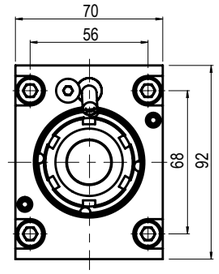

TIPO - TYPE	USCITA - OUTPUT	REFRIGERANTE COOLANT	RATIO	ROTAZIONE - ROTATION
Assiale Axial	Porta Pinza Collet Chuck	80 bar	1:1	Uguale al mandrino Same as machine spindle

Code	Output	Int Cool.	H	Nm	Rpm	kw	
99.MY.A02	ER-25 - Ø1÷16	NO	53,9÷57,6	35	6.000	6	
99.MY.A03	ER-25 - Ø1÷16	√	53,9÷57,6	35	6.000	6	
99.MY.A15	ER-32 - Ø2÷20	NO	60,6÷64,3	35	6.000	6	
99.MY.A16	ER-32 - Ø2÷20	√	60,6÷64,3	35	6.000	6	

5



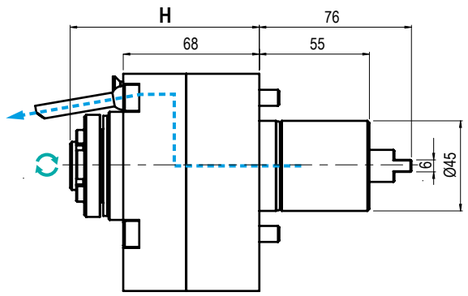

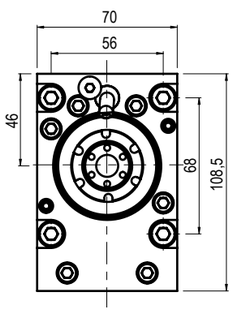

TIPO - TYPE	USCITA - OUTPUT	REFRIGERANTE COOLANT	RATIO	ROTAZIONE - ROTATION
Assiale Axial	Porta Pinza Collet Chuck	Esterno External	1:4	Uguale al mandrino Same as machine spindle

Code	Output	Int Cool.	H	Nm	Rpm	kw	
99.MY.A01	ER-16 -EF - Ø1÷10	NO	90,8÷94,5	6	24.000	3	

MODELLI DI TORNIO COMPATIBILI
COMPATIBLE LATHE TYPES

MIYANO | GOODWAY

Vedi pagine compatibilità 5.10 / 5.11 - See compatibility pages 5.10 / 5.11

Ø45



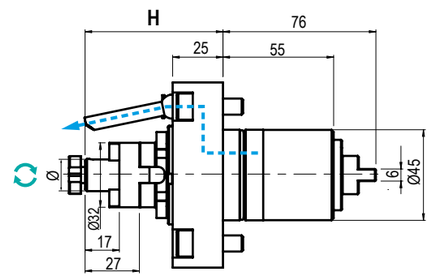

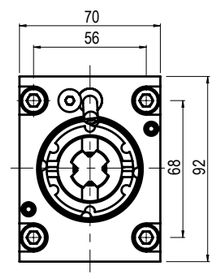

TIPO - TYPE	USCITA - OUTPUT	REFRIGERANTE COOLANT	RATIO	ROTAZIONE - ROTATION
Assiale Axial	Porta Fresa Shell End Milling Cutter	Esterno External	1:1	Uguale al mandrino Same as machine spindle

Code	Output	Int Cool.	H	Nm	Rpm	kw	
99.MY.A14	Ø 16	NO	68,5	35	6.000	6	

5



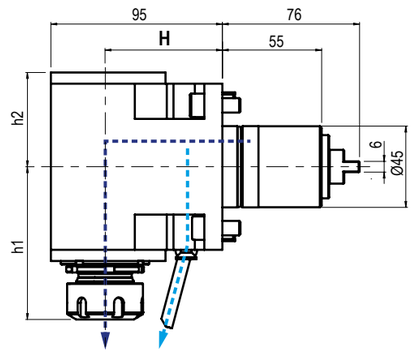

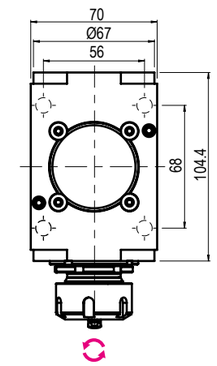

TIPO - TYPE	USCITA - OUTPUT	REFRIGERANTE COOLANT	RATIO	ROTAZIONE - ROTATION
Radiale Radial	Porta Pinza Collet Chuck	80 bar	1:1	Opposto al mandrino Opposite to machine spindle

Code	Output	Int Cool.	H	h1	h2	Nm	Rpm	kw	
99.MY.A05	ER-25 - Ø1÷16	NO	65	Max 84,6	52,2	35	6.000	6	
99.MY.A06	ER-25 - Ø1÷16	√	65	Max 84,6	52,2	35	6.000	6	

MODELLI DI TORNIO COMPATIBILI
COMPATIBLE LATHE TYPES

MIYANO | GOODWAY

Vedi pagine compatibilità 5.10 / 5.11 - See compatibility pages 5.10 / 5.11

Ø45



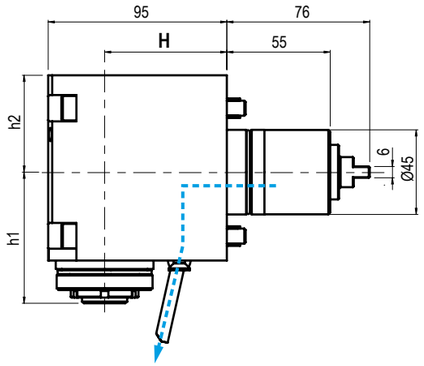

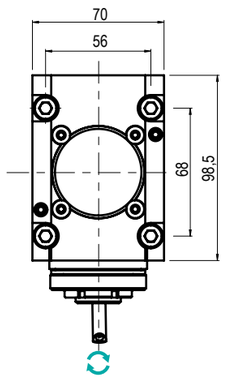

TIPO - TYPE: **Radiale / Radial**

USCITA - OUTPUT: **Porta Pinza / Collet Chuck**

REFRIGERANTE COOLANT: **Esterno / External**

RATIO: **1:4**

ROTAZIONE - ROTATION: **Uguale al mandrino / Same as machine spindle**

Code	Output	Int Cool.	H	h1	h2	Nm	Rpm	kw	
99.MY.A04	ER-16 - EF - Ø1÷10	NO	65	69,7	51,5	6	24.000	3	



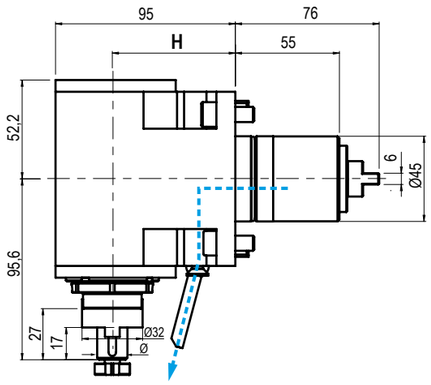

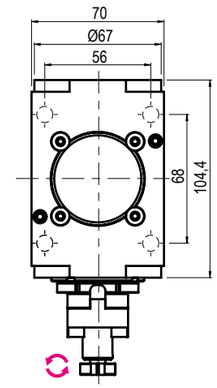

TIPO - TYPE: **Radiale / Radial**

USCITA - OUTPUT: **Porta Fresa / Shell End Milling Cutter**

REFRIGERANTE COOLANT: **Esterno / External**

RATIO: **1:1**

ROTAZIONE - ROTATION: **Opposto al mandrino / Opposite to machine spindle**

Code	Output	Int Cool.	H	Nm	Rpm	kw	
99.MY.A17	Ø 16	NO	65	35	6.000	6	

MODELLI DI TORNIO COMPATIBILI
COMPATIBLE LATHE TYPES

MIYANO | GOODWAY

Vedi pagine compatibilità 5.10 / 5.11 - See compatibility pages 5.10 / 5.11

Ø45



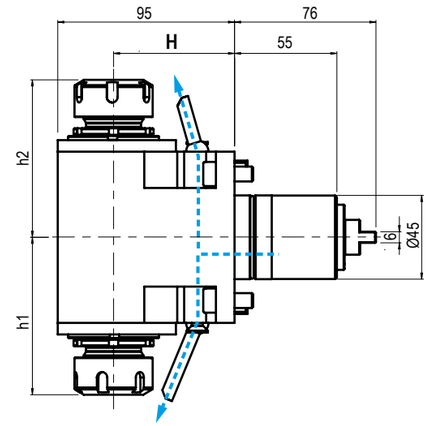

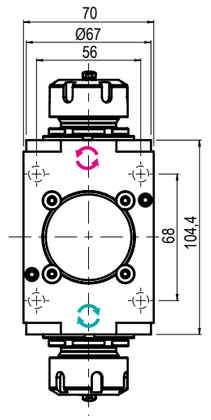

TIPO - TYPE: **Doppio Radiale / Double Radial**

USCITA - OUTPUT: **Porta Pinza / Collet Chuck**

REFRIGERANTE COOLANT: **Esterno / External**

RATIO: **1:1**

ROTAZIONE - ROTATION: **Uguale ed opposto al mandrino / Same and opposite as m. spindle**

Code	Output	Int Cool.	H	h1	h2	Nm	Rpm	kw	
99.MY.A07	ER-25-25 - Ø1÷16	NO	65	84,6	84,6	35	6.000	6	

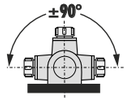



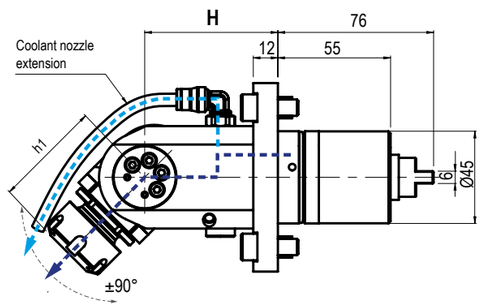

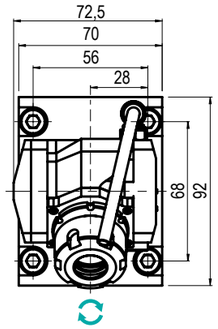

TIPO - TYPE: **Orientabile ±90° / ±90° Adjustable**

USCITA - OUTPUT: **Portapinza / Collet Chuck**

REFRIGERANTE COOLANT: **80 bar**

RATIO: **1:1**

ROTAZIONE - ROTATION: **Uguale al mandrino / Same as machine spindle**

Code	Output	Int Cool.	H	h1	Nm	Rpm	kw	
99.MY.A08	ER-20 - Ø1÷13	NO	65	Max 52,5	15	6.000	3	
99.MY.A13	ER-20 - Ø1÷13	√	65	Max 52,5	15	6.000	3	

*** N.B:** **Rotazione uguale al mandrino -** Rotation same as machine spindle **Rotazione opposta al mandrino -** Rotation opposite as machine spindle

MODELLI DI TORNIO COMPATIBILI
COMPATIBLE LATHE TYPES

MIYANO | CMZ

Vedi pagine compatibilità 5.10 / 5.11 - See compatibility pages 5.10 / 5.11

Ø54



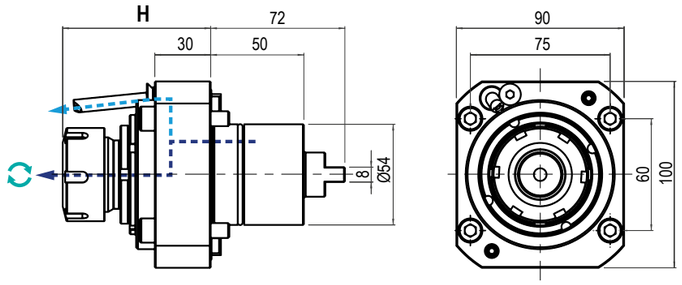

TIPO - TYPE	USCITA - OUTPUT	REFRIGERANTE COOLANT	RATIO	ROTAZIONE - ROTATION
Assiale Axial	Porta Pinza Collet Chuck	80 bar	1:1	Uguale al mandrino Same as machine spindle

Code	Output	Int Cool.	H	Nm	Rpm	kw	
99.MY.A24	ER-25 - Ø1÷16	NO	73,5÷77,2	60	6.000	10	
99.MY.A25	ER-25 - Ø1÷16	√	73,5÷77,2	60	6.000	10	
99.MY.A09	ER-32 - Ø2÷20	NO	75,7÷79,4	60	6.000	10	
99.MY.A10	ER-32 - Ø2÷20	√	75,7÷79,4	60	6.000	10	



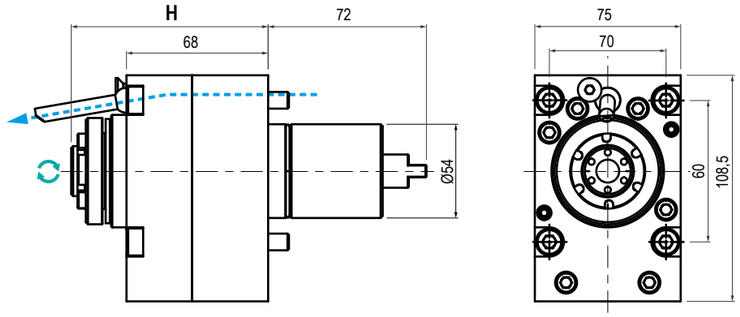

TIPO - TYPE	USCITA - OUTPUT	REFRIGERANTE COOLANT	RATIO	ROTAZIONE - ROTATION
Assiale Axial	Portapinza Collet Chuck	Esterno External	1:4	Uguale al mandrino Same as machine spindle

Code	Output	Int Cool.	H	Nm	Rpm	kw	
99.MY.A26	ER-16 - Ø1÷10	NO	90,8÷94,5	6	24.000	3	

GERARDI
MIYANO
DRIVEN TOOLS

MODELLI DI TORNIO COMPATIBILI
COMPATIBLE LATHE TYPES

MIYANO | CMZ

Vedi pagine compatibilità 5.10 / 5.11 - See compatibility pages 5.10 / 5.11

Ø54



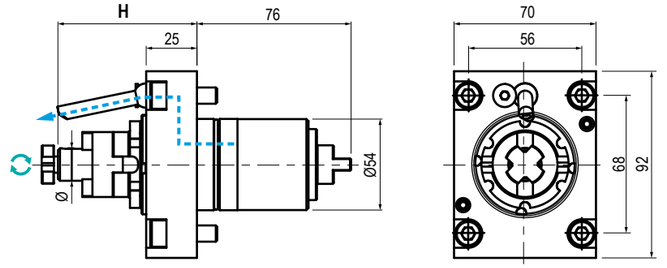

TIPO - TYPE	USCITA - OUTPUT	REFRIGERANTE COOLANT	RATIO	ROTAZIONE - ROTATION
Assiale Axial	Porta Fresa Shell End Milling Cutter	Esterno External	1:1	Uguale al mandrino Same as machine spindle

Code	Output	Int Cool.	H	Nm	Rpm	kw	
99.MY.A27	Ø22	NO	100	60	6.000	10	



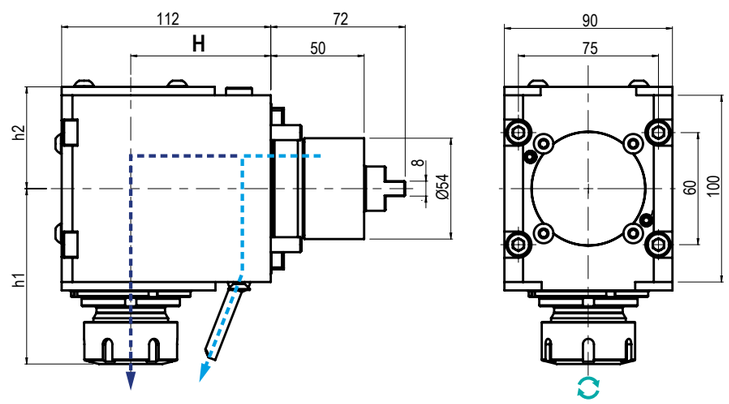

TIPO - TYPE	USCITA - OUTPUT	REFRIGERANTE COOLANT	RATIO	ROTAZIONE - ROTATION
Radiale Radial	Portapinza Collet Chuck	80 bar	1:1	Uguale al mandrino Same as machine spindle

Code	Output	Int Cool.	H	h1	h2	Nm	Rpm	kw	
99.MY.A28	ER-25 - Ø1÷16	NO	75	87,3÷91	54,5	60	6.000	10	
99.MY.A29	ER-25 - Ø1÷16	√	75	87,3÷91	64,5	60	6.000	10	
99.MY.A11	ER-32 - Ø2÷20	NO	75	90,3÷94	54,5	60	6.000	10	
99.MY.A12	ER-32 - Ø2÷20	√	75	90,3÷94	64,5	60	6.000	10	

MODELLI DI TORNIO COMPATIBILI
COMPATIBLE LATHE TYPES

MIYANO | CMZ

Vedi pagine compatibilità 5.10 / 5.11 - See compatibility pages 5.10 / 5.11

Ø54



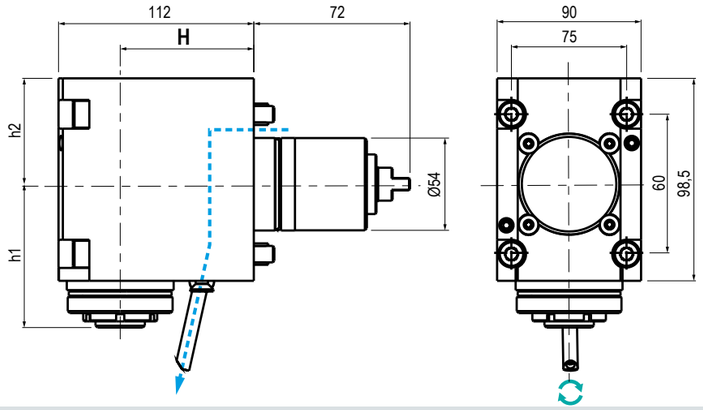

TIPO - TYPE: Radiale / Radial
USCITA - OUTPUT: Porta Pinza / Collet Chuck
REFRIGERANTE COOLANT: Esterno / External
RATIO: 1:4
ROTAZIONE - ROTATION: Uguale al mandrino / Same as machine spindle

Code	Output	Int Cool.	H	h1	h2	Nm	Rpm	kw	
99.MY.A30	ER-16 - Ø1÷10	NO	75	66÷69,7	51,5	6	24.000	3	



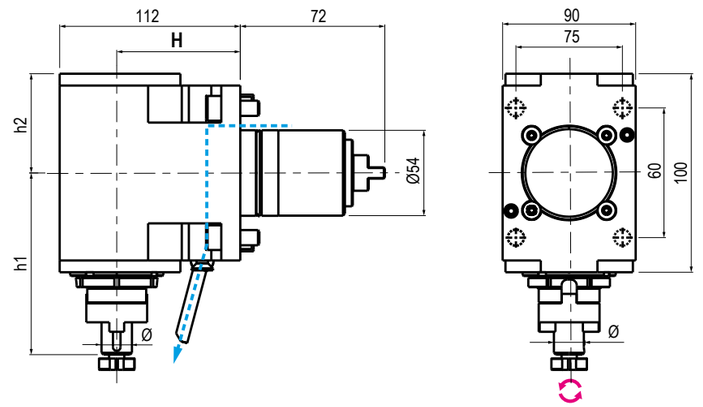

TIPO - TYPE: Radiale / Radial
USCITA - OUTPUT: Porta Fresa / Shell End Milling Cutter
REFRIGERANTE COOLANT: Esterno / External
RATIO: 1:1
ROTAZIONE - ROTATION: Opposto al mandrino / Opposite to machine spindle

Code	Output	Int Cool.	H	h1	h2	Nm	Rpm	kw	
99.MY.A31	Ø22	NO	75	112	72	60	6.000	10	

MODELLI DI TORNIO COMPATIBILI
COMPATIBLE LATHE TYPES

MIYANO | CMZ

Vedi pagine compatibilità 5.10 / 5.11 - See compatibility pages 5.10 / 5.11

Ø54



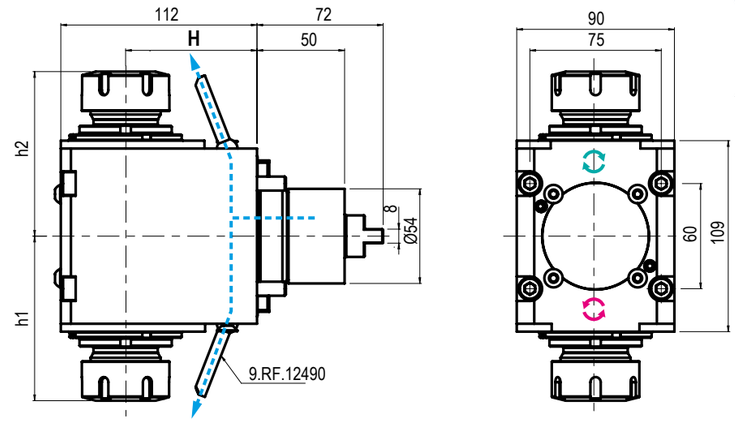

TIPO - TYPE: Doppio Radiale / Double Radial
USCITA - OUTPUT: Porta Pinza / Collet Chuck
REFRIGERANTE COOLANT: Esterno / External
RATIO: 1:1
ROTAZIONE - ROTATION: Uguale ed opposto al mandrino / Same and opposite as m. spindle

Code	Output	Int Cool.	H	h1	h2	Nm	Rpm	kw	
99.MY.A32	ER-25-25 - Ø1÷16	NO	75	87,3÷91	87,3÷91	60	6.000	10	
99.MY.A18	ER-32-32 - Ø2÷20	NO	75	93,9	93,9	60	6.000	10	



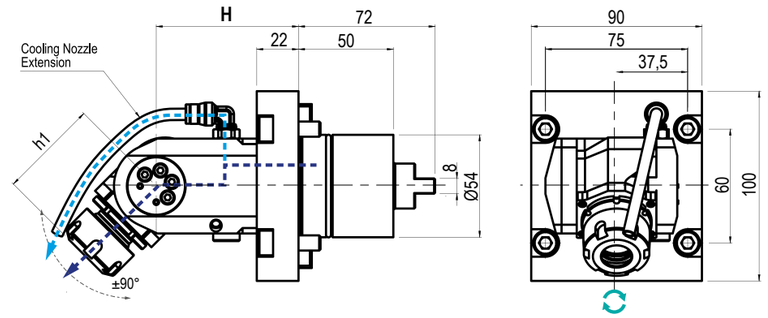

TIPO - TYPE: Orientabile ±90° / ±90° Adjustable
USCITA - OUTPUT: Portapinza / Collet Chuck
REFRIGERANTE COOLANT: 80 bar
RATIO: 1:1
ROTAZIONE - ROTATION: Uguale al mandrino / Same as machine spindle

Code	Output	Int Cool.	H	h1	Nm	Rpm	kw	
99.MY.A19	ER-20 - Ø1÷13	NO	75	Max 52,2	15	6.000	3	
99.MY.A20	ER-20 - Ø1÷13	√	75	Max 52,2	15	6.000	3	

*** N.B:** **Rotazione uguale al mandrino -** Rotation same as machine spindle **Rotazione opposta al mandrino -** Rotation opposite as machine spindle

MODULAR QUICK CHANGE ADAPTORS 2.0

NEW 2023

COMPATIBILI CON TUTTE LE USCITE ER - COMPATIBLE WITH ALL ER OUTPUTS

SISTEMA MODULARE
MODULAR SYSTEM



Facile e veloce sistema modulare universale per cambiare rapidamente diverse tipologie di utensili.

An easy modular system to replace quickly any tool you need.

VANTAGGI
ADVANTAGES



Aiutano a ridurre i costi-extra per l'acquisto di nuovi motorizzati o teste angolari.

The costs for further requirements of spindle units can be reduced by using the universal quick change adaptors

ALTE PRESTAZIONI
HIGH PERFORMANCE



Ghiera con cuscinetto a sfera e losanga di trascinamento removibile per una maggiore rigidità.

High rigidity thanks to the ball bearing nut and the removable diamond plate

COMPATIBILITÀ
COMPATIBILITY



Ampia gamma di uscite disponibili adatte al montaggio su qualsiasi tipologia di motorizzato o testa angolare con uscita ER

Wide range of outputs available. Ball bearing nut and removable diamond plate for highest rigidity.

I cambi rapidi modulari Gerardi mantenendo il presetting precedentemente realizzato consentono un notevole risparmio dei costi ed un ottimizzazione dei tempi ciclo. Sono perfettamente compatibili con tutti i motorizzati e le teste angolari aventi uscita ER DIN6499 e possono essere utilizzati sia con refrigerante interno che esterno.

- **Nuovi cambi rapidi modulari 2.0 a FORTE SERRAGGIO, 100% Made in Italy.**
- **Prestazioni garantite e maggior rigidità sui motorizzati Gerardi grazie alla losanga di trascinamento (rimovibile) e alla ghiera con cuscinetto a sfera.**
- **Adattabili a motorizzati con uscita refrigerante sia interna che esterna.**
- **Si consiglia di non superare i 10.000 Rpm utilizzando i cambi rapidi**

The Gerardi modular quick change adaptors keep the tool presetting previously made and allow great costs and machining times saving. They are perfectly compatible with all driven tools and angle head with ER DIN6499 output and they can be used with internal or external coolant.

- Universal HIGH TORQUE modular quick change adaptor 100% Made in Italy.
- Guaranteed higher rigidity and performances on Gerardi driven tools thanks to the removable diamond plate and the ball bearing nut
- Suitable for ER toolholder with external and internal coolant supply
- Using the quick change adaptors, we suggest not to exceed 10.000 Rpm

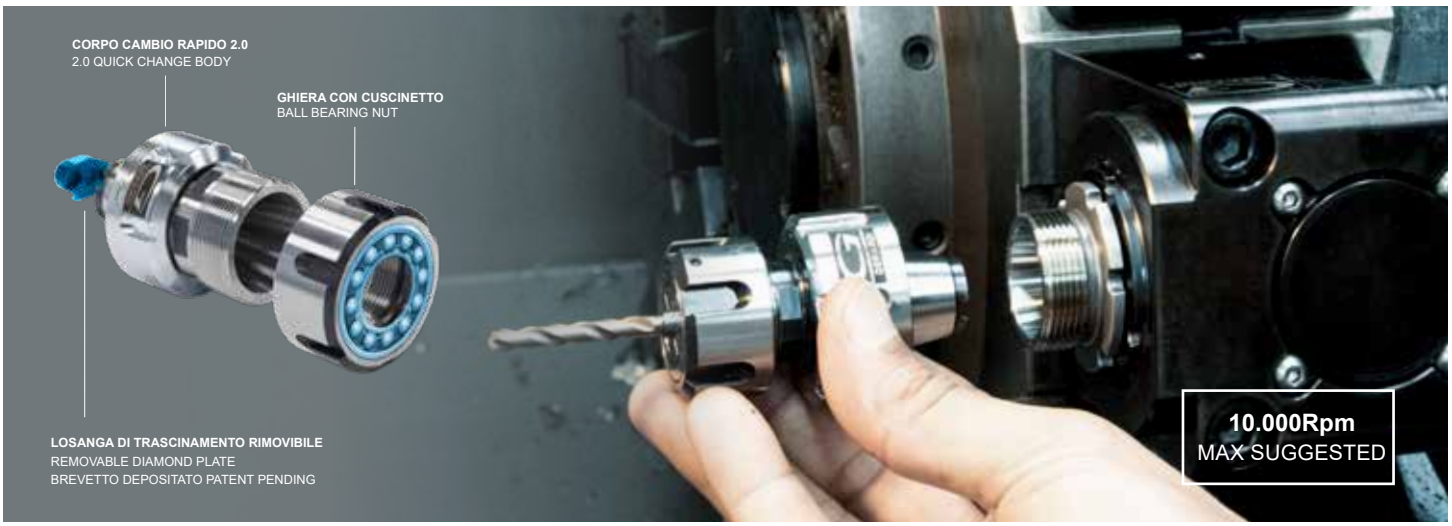

Vedi Pagine 7.12 - 7.15 - See pages 7.12 - 7.15

ER OUTPUTS COMPATIBLE

2 YEARS GUARANTEED

100% MADE IN ITALY

BMT 44 - BMT 55 - BMT 65

Nakamura-Tome



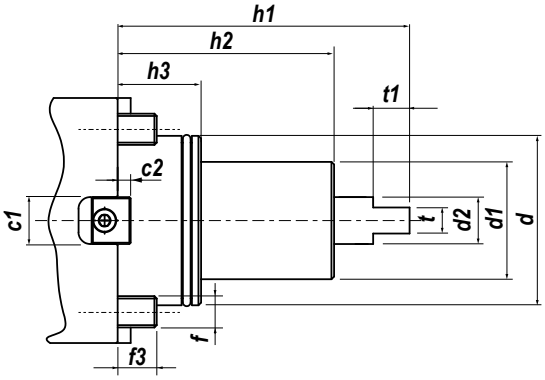

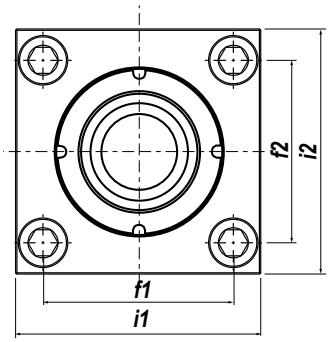

Type	c1	c2	d	d1	d2	f	f1	f2	f3	h1	h2	h3	i1	i2	t	t1
BMT44	20	5,5	44	40	15	M8	40	55	12-15	91	63	28	62	79,5	8	12
BMT55	20	5,5	55	50	17	M10	50	60	12-15	108	70	29,5	79	84	8	10
BMT65	20	5,5	65	-	-	-	69	71	12-15	115,5	-	31	92	100	10	-

IN FASE D'ORDINE SPECIFICARE - IN CASE OF ORDER PLEASE SPECIFY:
COSTRUTTORE, MODELLO E NUMERO POSIZIONI IN TORRETTA - MACHINE BUILDER, MODEL AND TURRET POSITION NUMBERS



DOTAZIONE STANDARD
STANDARD EQUIPMENT

Chiave bloccaggio albero / ugello refrigerazione / vite bloccaggio ugello / viti bloccaggio motorizzato / O-ring

Tool shaft lock wrench / cooling noozle / noozle lock screws / driven tool locking screws / O-ring



CAMBI RAPIDI MODULARI **Vedi pag. 7.12 - 7-15**
MODULAR QUICK CHANGE See page 7.12 - 7.15

Facile e veloce sistema modulare per il cambio rapido delle diverse tipologie di portautensili con la sede dell'utensile per pinza ER (DIN6499).

Modular toolholder system for the fitting of toolholders in a spindle unit with ER collets (DIN6499) outputs.

MODELLI DI TORNIO COMPATIBILI
COMPATIBLE LATHE TYPES

NAKAMURA | MURATEC

Vedi pagine compatibilità 5.10 / 5.11 - See compatibility pages 5.10 / 5.11

BMT 44



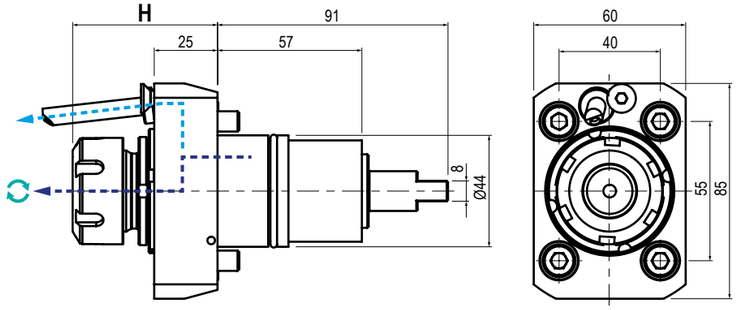

TIPO - TYPE: **Assiale / Axial**
USCITA - OUTPUT: **Porta Pinza / Collet Chuck**
REFRIGERANTE COOLANT: **70 bar**
RATIO: **1:1**
ROTAZIONE - ROTATION: **Uguale al mandrino / Same as machine spindle**

Code	Output	Int Cool.	H	Nm	Rpm	kw	
99.NK.A40	ER-25 - Ø1÷16	NO	Max 57,2	40	6.000	6	
99.NK.A43	ER-25 - Ø1÷16	√	Max 57,2	40	6.000	6	



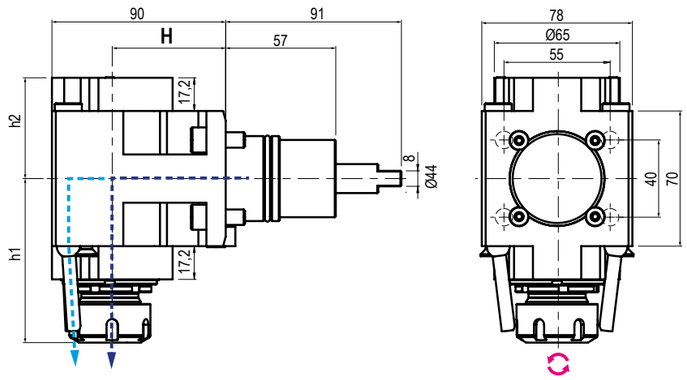

TIPO - TYPE: **Radiale / Radial**
USCITA - OUTPUT: **Porta Pinza / Collet Chuck**
REFRIGERANTE COOLANT: **70 bar**
RATIO: **1:1**
ROTAZIONE - ROTATION: **Opposto al mandrino / Opposite to machine spindle**

Code	Output	Int Cool.	H	h1	h2	Nm	Rpm	kw	
99.NK.A50	ER-25 - Ø1÷16	NO	60	Max 84,9	52,2	40	6.000	6	
99.NK.A53	ER-25 - Ø1÷16	√	60	Max 84,9	52,2	40	6.000	6	
99.NK.A30	ER-25 - Ø1÷16	NO	75	Max 84,9	52,2	40	6.000	6	
99.NK.A33	ER-25 - Ø1÷16	√	75	Max 84,9	52,2	40	6.000	6	

MODELLI DI TORNIO COMPATIBILI
COMPATIBLE LATHE TYPES

NAKAMURA | MURATEC

Vedi pagine compatibilità 5.10 / 5.11 - See compatibility pages 5.10 / 5.11

BMT 44



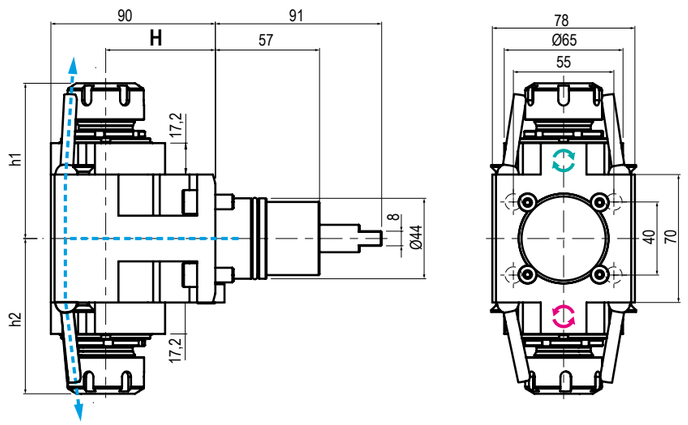

TIPO - TYPE: **Radiale Doppio / Double Radial**
USCITA - OUTPUT: **Porta Pinza / Collet Chuck**
REFRIGERANTE COOLANT: **Esterno / External**
RATIO: **1:1**
ROTAZIONE - ROTATION: **Uguale ed opposto al mandrino / Same and opposite as m. spindle**

Code	Output	Int Cool.	H	h1	h2	Nm	Rpm	kw	
99.NK.A70	ER-25-25 - Ø1÷16	NO	60	Max 84,9	Max 84,9	40	6.000	6	
99.NK.A80	ER-25-25 - Ø1÷16	NO	75	Max 84,9	Max 84,9	40	6.000	6	

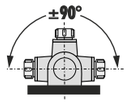



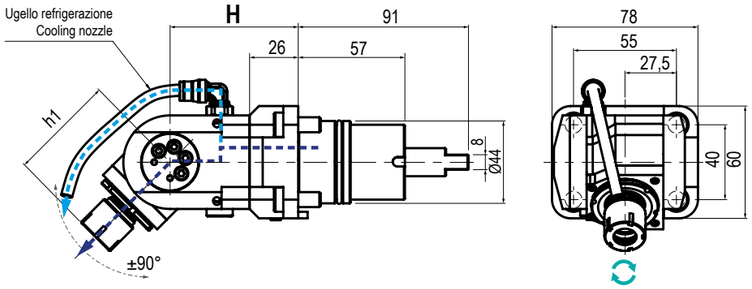

TIPO - TYPE: **Orientabile ±90° / ±90° Adjustable**
USCITA - OUTPUT: **Porta Pinza / Collet Chuck**
REFRIGERANTE COOLANT: **70 bar**
RATIO: **1:1**
ROTAZIONE - ROTATION: **Uguale al mandrino / Same as machine spindle**

Code	Output	Int Cool.	H	h1	Nm	Rpm	kw	
99.NK.A59	ER-16 - Ø1÷10	NO	68,5	Max 56,5	10	6.000	2	
99.NK.A69	ER-16 - Ø1÷10	√	68,5	Max 56,5	10	6.000	2	

*** N.B:** **Rotazione uguale al mandrino -** Rotation same as machine spindle **Rotazione opposta al mandrino -** Rotation opposite as machine spindle

MODELLI DI TORNIO COMPATIBILI
COMPATIBLE LATHE TYPES

NAKAMURA | CMZ

Vedi pagine compatibilità 5.10 / 5.11 - See compatibility pages 5.10 / 5.11

BMT 55



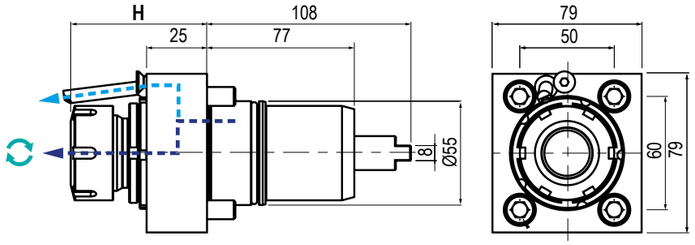

TIPO - TYPE: **Assiale / Axial**
USCITA - OUTPUT: **Porta Pinza / Collet Chuck**
REFRIGERANTE COOLANT: **70 bar**
RATIO: **1:1**
ROTAZIONE - ROTATION: **Uguale al mandrino / Same as machine spindle**

Code	Output	Int Cool.	H	Nm	Rpm	kw	
99.NK.A01	ER-25 - Ø1÷16	NO	53,5÷57,2	63	6.000	10	
99.NK.A02	ER-25 - Ø1÷16	√	53,5÷57,2	63	6.000	10	
99.NK.A03	ER-32 - Ø2÷20	NO	68,5÷72,2	63	6.000	10	
99.NK.A04	ER-32 - Ø2÷20	√	68,5÷72,2	63	6.000	10	



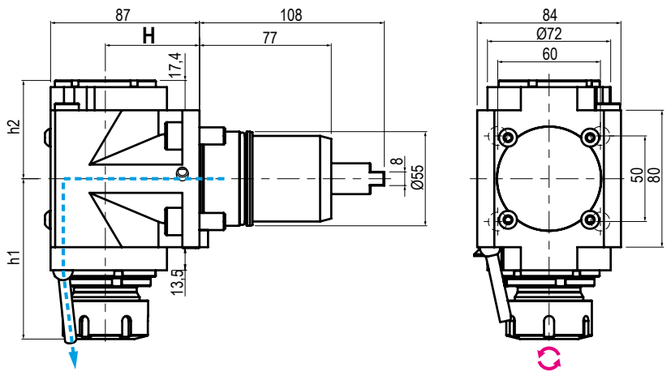

TIPO - TYPE: **Radiale / Radial**
USCITA - OUTPUT: **Porta Pinza / Collet Chuck**
REFRIGERANTE COOLANT: **Esterno / External**
RATIO: **1:1**
ROTAZIONE - ROTATION: **Opposto al mandrino / Opposite to machine spindle**

Code	Output	Int Cool.	H	h1	h2	Nm	Rpm	kw	
99.NK.A20	ER-25 - Ø1÷16	NO	55	82,5÷86,2	57,4	63	6.000	10	
99.NK.A13	ER-32 - Ø2÷20	NO	55	90÷93,7	57,4	63	6.000	10	
99.NK.A05	ER-25 - Ø1÷16	NO	65	82,5÷86,2	57,4	63	6.000	10	
99.NK.A23	ER-32 - Ø2÷20	NO	65	90÷93,7	57,4	63	6.000	10	
99.NK.A07	ER-25 - Ø1÷16	NO	75	82,5÷86,2	57,4	63	6.000	10	
99.NK.A15	ER-32 - Ø2÷20	NO	75	90÷93,7	57,4	63	6.000	10	

GERARDI
NAKAMURA
DRIVEN TOOLS

MODELLI DI TORNIO COMPATIBILI
COMPATIBLE LATHE TYPES

NAKAMURA | CMZ

Vedi pagine compatibilità 5.10 / 5.11 - See compatibility pages 5.10 / 5.11

BMT 55



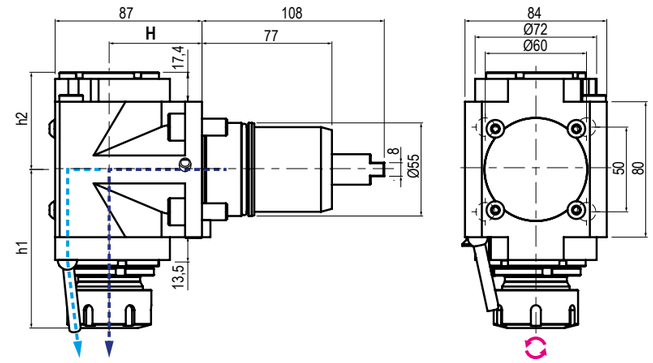

TIPO - TYPE: **Radiale / Radial**
USCITA - OUTPUT: **Porta Pinza / Collet Chuck**
REFRIGERANTE COOLANT: **70 bar**
RATIO: **1:1**
ROTAZIONE - ROTATION: **Opposto al mandrino / Opposite to machine spindle**

Code	Output	Int Cool.	H	h1	h2	Nm	Rpm	kw	
99.NK.A25	ER-25 - Ø1÷16	√	55	82,5÷86,2	63,4	63	6.000	10	
99.NK.A14	ER-32 - Ø2÷20	√	55	90÷93,7	63,4	63	6.000	10	
99.NK.A06	ER-25 - Ø1÷16	√	65	82,5÷86,2	63,4	63	6.000	10	
99.NK.A24	ER-32 - Ø2÷20	√	65	90÷93,7	63,4	63	6.000	10	
99.NK.A08	ER-25 - Ø1÷16	√	75	82,5÷86,2	63,4	63	6.000	10	
99.NK.A16	ER-32 - Ø2÷20	√	75	90÷93,7	63,4	63	6.000	10	



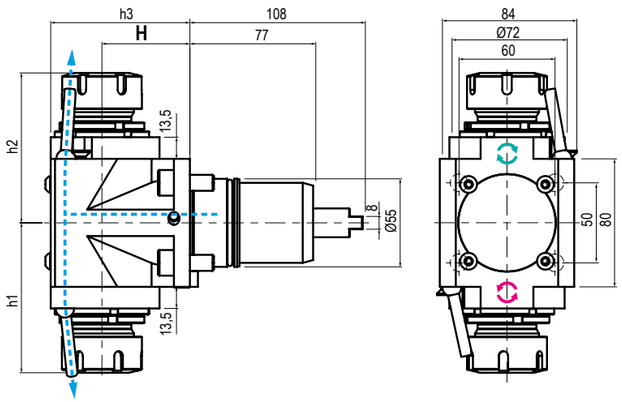

TIPO - TYPE: **Radiale Doppio / Double Radial**
USCITA - OUTPUT: **Porta Pinza / Collet Chuck**
REFRIGERANTE COOLANT: **Esterno / External**
RATIO: **1:1**
ROTAZIONE - ROTATION: **Uguale ed opposto al mandrino / Same and opposite as m. spindle**

Code	Output	Int Cool.	H	h1	h2	h3	Nm	Rpm	kw	
99.NK.A09	ER-25 - Ø1÷16	NO	55	82,5÷86,2	82,5÷86,2	87	63	6.000	10	
99.NK.A71	ER-32 - Ø2÷20	NO	55	90÷93,7	90÷93,7	87	63	6.000	10	
99.NK.A10	ER-25 - Ø1÷16	NO	65	82,5÷86,2	82,5÷86,2	97	63	6.000	10	
99.NK.A81	ER-32 - Ø2÷20	NO	65	90÷93,7	90÷93,7	97	63	6.000	10	
99.NK.A11	ER-25 - Ø1÷16	NO	75	82,5÷86,2	82,5÷86,2	107	63	6.000	10	
99.NK.A91	ER-32 - Ø2÷20	NO	75	90÷93,7	90÷93,7	107	63	6.000	10	

MODELLI DI TORNIO COMPATIBILI
COMPATIBLE LATHE TYPES

NAKAMURA | CMZ

Vedi pagine compatibilità 5.10 / 5.11 - See compatibility pages 5.10 / 5.11

BMT 55

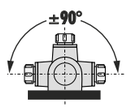



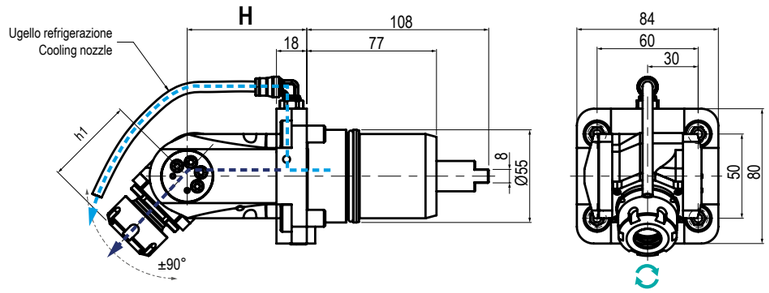

TIPO - TYPE	USCITA - OUTPUT	REFRIGERANTE COOLANT	RATIO	ROTAZIONE - ROTATION
Orientabile ±90° ±90° Adjustable	Porta Pinza Collet Chuck	70 bar	1:1	Uguale al mandrino Same as machine spindle

Code	Output	Int Cool.	H	h1	Nm	Rpm	kw	
99.NK.A22	ER-20 - Ø1÷13	NO	71	Max 52,5	15	6.000	3	
99.NK.A32	ER-20 - Ø1÷13	√	71	Max 52,5	15	6.000	3	

MODELLI DI TORNIO COMPATIBILI
COMPATIBLE LATHE TYPES

NAKAMURA

Vedi pagine compatibilità 5.10 / 5.11 - See compatibility pages 5.10 / 5.11

BMT 65



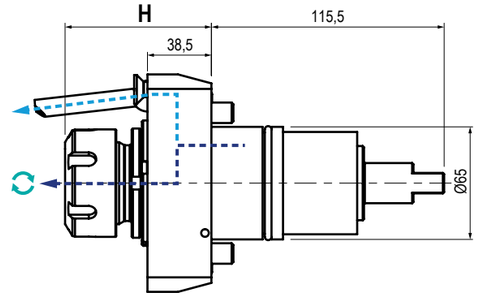

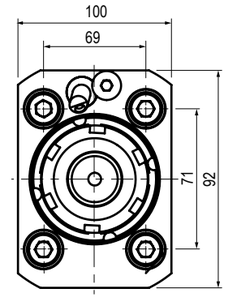

TIPO - TYPE	USCITA - OUTPUT	REFRIGERANTE COOLANT	RATIO	ROTAZIONE - ROTATION
Assiale Axial	Porta Pinza Collet Chuck	70 bar	1:1	Uguale al mandrino Same as machine spindle

Code	Output	Int Cool.	H	Nm	Rpm	kw	
99.NK.A51	ER-32 - Ø2÷20	NO	Max 77,9	63	6.000	10	
99.NK.A52	ER-32 - Ø2÷20	√	Max 77,9	63	6.000	10	



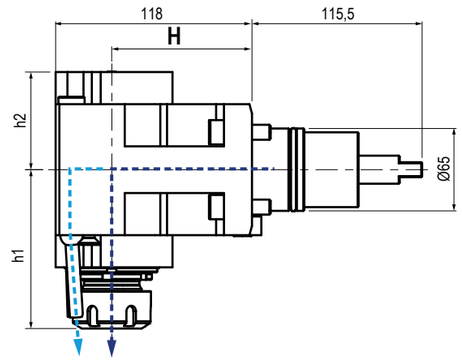

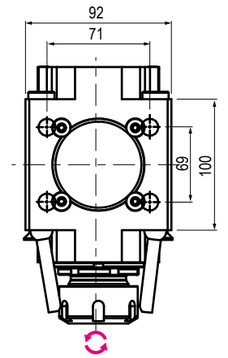

TIPO - TYPE	USCITA - OUTPUT	REFRIGERANTE COOLANT	RATIO	ROTAZIONE - ROTATION
Radiale Radial	Porta Pinza Collet Chuck	70 bar	1:1	Opposto al mandrino Opposite to machine spindle

Code	Output	Int Cool.	H	h1	h2	Nm	Rpm	kw	
99.NK.A58	ER-32 - Ø2÷20	NO	65	90,2÷93,9	64,5	63	6.000	10	
99.NK.A62	ER-32 - Ø2÷20	√	65	90,2÷93,9	64,5	63	6.000	10	
99.NK.A12	ER-32 - Ø2÷20	NO	80	90,2÷93,9	64,5	63	6.000	10	
99.NK.A17	ER-32 - Ø2÷20	√	80	90,2÷93,9	64,5	63	6.000	10	

MODELLI DI TORNIO COMPATIBILI
COMPATIBLE LATHE TYPES | **NAKAMURA**

Vedi pagine compatibilità 5.10 / 5.11 - See compatibility pages 5.10 / 5.11

BMT 65



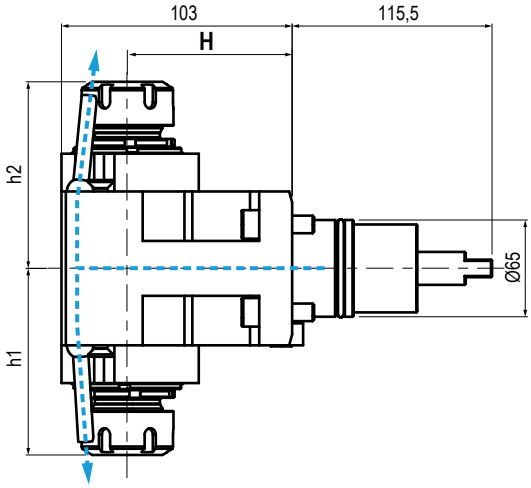

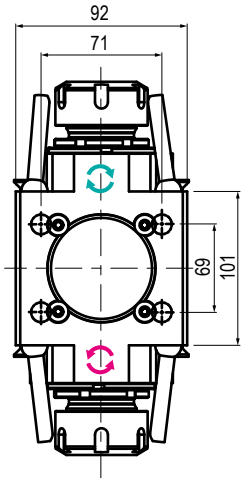

TIPO - TYPE: **Radiale Doppio / Double Radial**
USCITA - OUTPUT: **Porta Pinza / Collet Chuck**
REFRIGERANTE COOLANT: **Esterno / External**
RATIO: **1:1**
ROTAZIONE - ROTATION: **Uguale ed opposto al mandrino / Same and opposite as m. spindle**

Code	Output	Int Cool.	H	h1	h2	Nm	Rpm	kw	
99.NK.A78	ER-32-32 - Ø2÷20	NO	65	90,2÷93,9	90,2÷93,9	63	6.000	10	
99.NK.A18	ER-32-32 - Ø2÷20	NO	80	90,2÷93,9	90,2÷93,9	63	6.000	10	

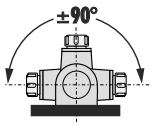



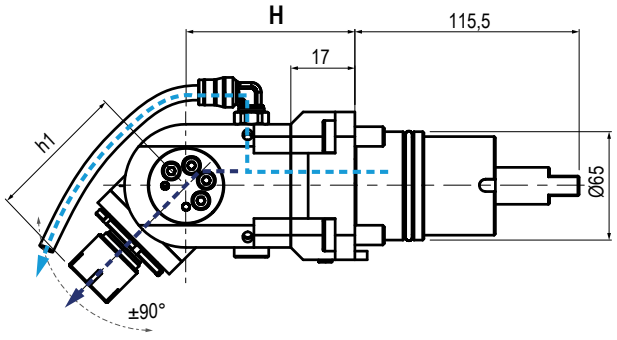

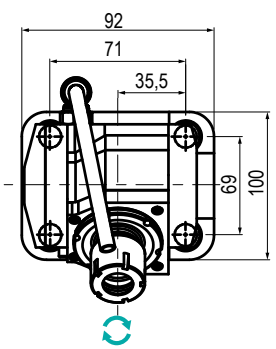

TIPO - TYPE: **Orientabile ±90° / ±90° Adjustable**
USCITA - OUTPUT: **Porta Pinza / Collet Chuck**
REFRIGERANTE COOLANT: **70 bar**
RATIO: **1:1**
ROTAZIONE - ROTATION: **Uguale al mandrino / Same as machine spindle**

Code	Output	Int Cool.	H	h1	Nm	Rpm	kw	
99.NK.A82	ER-25 - Ø1÷16	NO	80	63,5÷67,2	25	6.000	4	
99.NK.A19	ER-25 - Ø1÷16	√	80	63,5÷67,2	25	6.000	4	

*** N.B:** **Rotazione uguale al mandrino -** Rotation same as machine spindle **Rotazione opposta al mandrino -** Rotation opposite as machine spindle

NEW 2023

VDI 30 - VDI 40 - BMT 55 / 60

OKUMA





Uscita - Output
C. ISO26623
DISPONIBILI SU RICHIESTA
AVAILABLE ON REQUEST

BMT

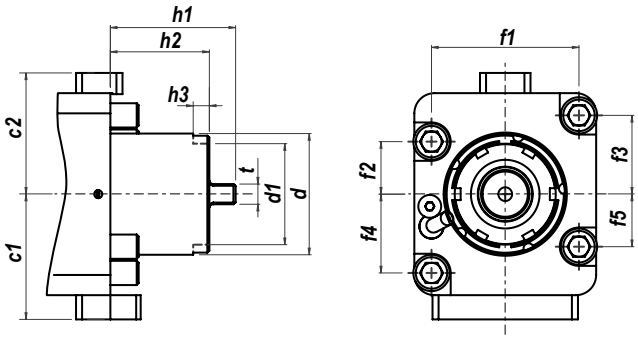

VDI

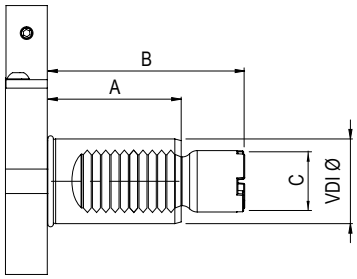

Type	c1	c2	d	d1	f1	f2	f3	f4	f5	h1	h2	h3	t
BMT55	-	-	Ø55	-	65	40	40	40	40	102	64	-	10
BMT60	62	60	Ø60	50	73	26	39	39	26	62	49	8	10

Type	A	B	C
VDI 30	55	69	Ø29
VDI 40	63	93	Ø29

IN FASE D'ORDINE SPECIFICARE - IN CASE OF ORDER PLEASE SPECIFY:
COSTRUTTORE, MODELLO E NUMERO POSIZIONI IN TORRETTA - MACHINE BUILDER, MODEL AND TURRET POSITION NUMBERS



DOTAZIONE STANDARD
STANDARD EQUIPMENT

Chiave bloccaggio albero / ugello refrigerazione / vite bloccaggio ugello / viti bloccaggio motorizzato / O-ring

Tool shaft lock wrench / cooling noozle / noozle lock screws / driven tool locking screws / O-ring



CAMBI RAPIDI MODULARI **Vedi pag. 7.12 - 7-15**
MODULAR QUICK CHANGE See page 7.12 - 7.15

Facile e veloce sistema modulare per il cambio rapido delle diverse tipologie di portautensili con la sede dell'utensile per pinza ER (DIN6499).

Modular toolholder system for the fitting of toolholders in a spindle unit with ER collets (DIN6499) outputs.

MODELLI DI TORNIO COMPATIBILI
COMPATIBLE LATHE TYPES

OKUMA

Vedi pagine compatibilità 5.10 / 5.11 - See compatibility pages 5.10 / 5.11

VDI 30



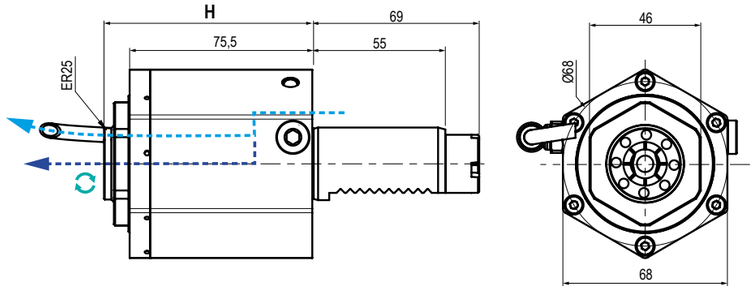

NEW 2023

TIPO - TYPE	USCITA - OUTPUT	REFRIGERANTE COOLANT	RATIO	ROTAZIONE - ROTATION
Assiale Axial	Porta Pinza Collet Chuck	80 bar	1:1	Uguale al mandrino Same as machine spindle

Code	Output	Int Cool.	H	Nm	Rpm	kw	
99.OK.A33	ER-25 - DIN6499	NO	86,1	32	6.000	-	
99.OK.A34	ER-25 - DIN6499	√	86,1	32	6.000	-	



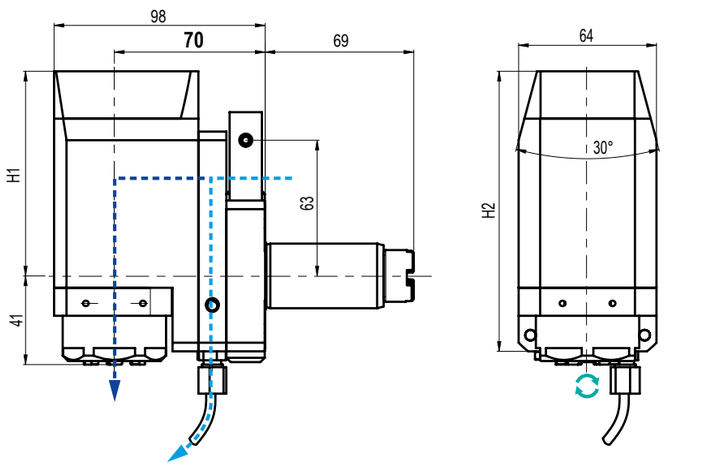

NEW 2023

TIPO - TYPE	USCITA - OUTPUT	REFRIGERANTE COOLANT	RATIO	ROTAZIONE - ROTATION
Radiale disassato Radial off-set	Porta Pinza Collet Chuck	80 bar	1:1	Uguale al mandrino Same as machine spindle

Code	Output	Int Cool.	H1	H2	Nm	Rpm	kw	
99.OK.A36	ER-25 - DIN6499	NO	84	119	16	8.000	-	
99.OK.A42	ER-25 - DIN6499	√	95	130	16	8.000	-	

GERARDI
OKUMA
DRIVEN TOOLS

MODELLI DI TORNIO COMPATIBILI
COMPATIBLE LATHE TYPES

OKUMA

Vedi pagine compatibilità 5.10 / 5.11 - See compatibility pages 5.10 / 5.11

VDI 30



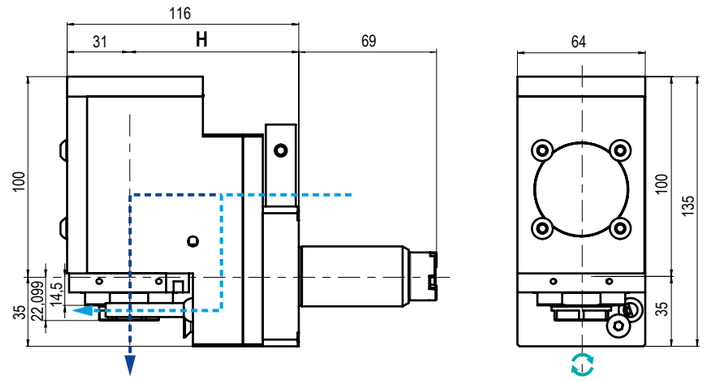

NEW 2023

TIPO - TYPE	USCITA - OUTPUT	REFRIGERANTE COOLANT	RATIO	ROTAZIONE - ROTATION
Radiale disassato Radial off-set	Porta Pinza Collet Chuck	80 bar	1:1	Uguale al mandrino Same as machine spindle

Code	Output	Int Cool.	H	Nm	Rpm	kw	
99.OK.A37	ER-25 - DIN6499	NO	85	40	8.000	-	
99.OK.A39	ER-25 - DIN6499	√	85	40	8.000	-	

MODELLI DI TORNIO COMPATIBILI
COMPATIBLE LATHE TYPES

OKUMA

Vedi pagine compatibilità 5.10 / 5.11 - See compatibility pages 5.10 / 5.11

VDI 40



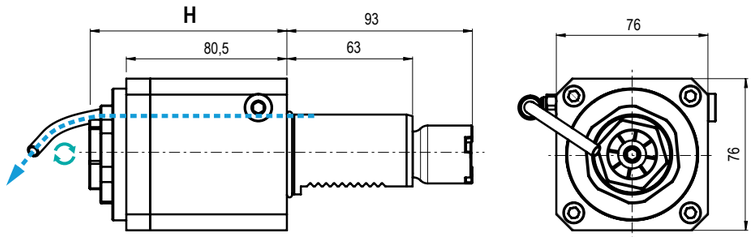

NEW 2023

TIPO - TYPE	USCITA - OUTPUT	REFRIGERANTE COOLANT	RATIO	ROTAZIONE - ROTATION
Assiale Axial	Porta Pinza Collet Chuck	70 bar	1:1	Uguale al mandrino Same as machine spindle

Code	Output	Int Cool.	H	Nm	Rpm	kw	
99.OK.A18	ER-32 - DIN6499	NO	98,6	70	6.000	6	
99.OK.A23	ER-32 - DIN6499	√	98,6	70	6.000	6	



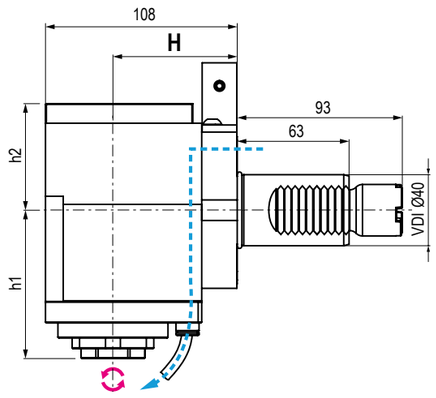

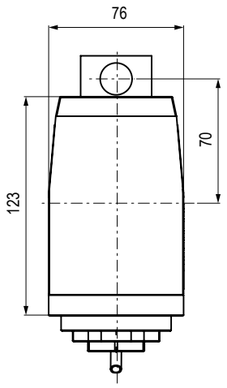

NEW 2023

TIPO - TYPE	USCITA - OUTPUT	REFRIGERANTE COOLANT	RATIO	ROTAZIONE - ROTATION
Radiale Radial	Porta Pinza Collet Chuck	70 bar	1:1	Opposto al mandrino Opposite to machine spindle

Code	Output	Int Cool.	H	h1	h2	Nm	Rpm	kw	
99.OK.A19	ER-32 - DIN6499	NO	70	84	60	60	6.000	6	
99.OK.A25	ER-32 - DIN6499	√	70	84	60	60	6.000	6	

MODELLI DI TORNIO COMPATIBILI
COMPATIBLE LATHE TYPES

OKUMA

Vedi pagine compatibilità 5.10 / 5.11 - See compatibility pages 5.10 / 5.11

BMT 55



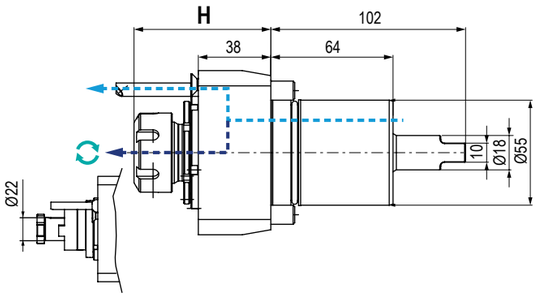

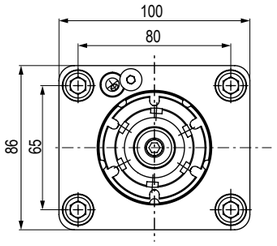

NEW 2023

TIPO - TYPE	USCITA - OUTPUT	REFRIGERANTE COOLANT	RATIO	ROTAZIONE - ROTATION
Assiale Axial	Portapinza/Portafresa ER/Shell End Milling Cutter	70 bar	1:1	Uguale al mandrino Same as machine spindle

Code	Output	Int Cool.	H	Nm	Rpm	kw	
99.OK.A01	ER-25	NO	71,7	40	8.000	8	
99.OK.A02	ER-25	√	71,7	40	8.000	8	
99.OK.A14	ER-32	NO	78	70	6.000	6	
99.OK.A15	ER-32	√	78	70	6.000	6	
99.OK.A16	PF-22	NO	96	60	6.000	10	
99.OK.A17	PF-27	NO	97	60	6.000	10	



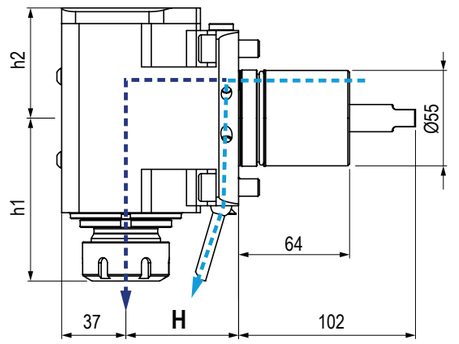

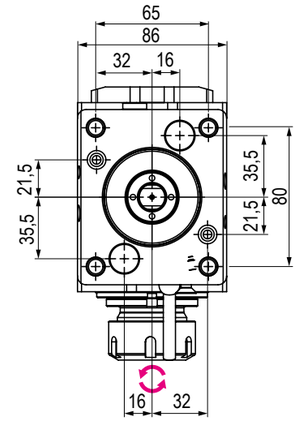

TIPO - TYPE	USCITA - OUTPUT	REFRIGERANTE COOLANT	RATIO	ROTAZIONE - ROTATION
Radiale Radial	Porta Pinza Collet Chuck	70 bar	1:1	Opposto al mandrino Opposite to machine spindle

Code	Output	Int Cool.	H	h1	h2	Nm	Rpm	kw	
99.OK.A03	ER-20	NO	65	94	63,5	60	6.000	-	
99.OK.A04	ER-20	√	65	94	63,5	60	6.000	-	

MODELLI DI TORNIO COMPATIBILI
COMPATIBLE LATHE TYPES | OKUMA

Vedi pagine compatibilità 5.10 / 5.11 - See compatibility pages 5.10 / 5.11

BMT 60



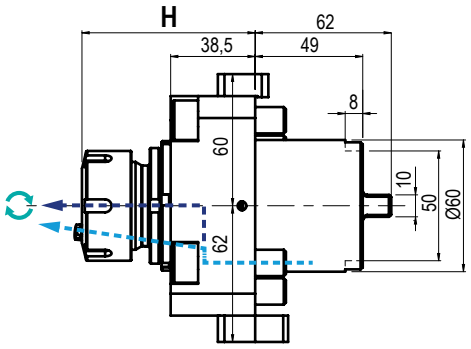

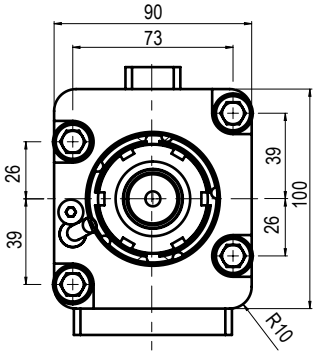

TIPO - TYPE	USCITA - OUTPUT	REFRIGERANTE COOLANT	RATIO	ROTAZIONE - ROTATION
Assiale Axial	Porta Pinza Collet Chuck	70 bar	1:1	Uguale al mandrino Same as machine spindle

Code	Output	Int Cool.	H	Nm	Rpm	kw
99.OK.A80	ER-32 - Ø2÷20	NO	Max 79	60	6.000	6
99.OK.A81	ER-32 - Ø2÷20	√	Max 79	60	6.000	6



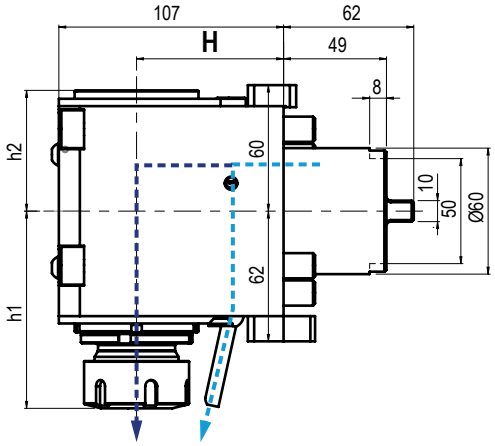

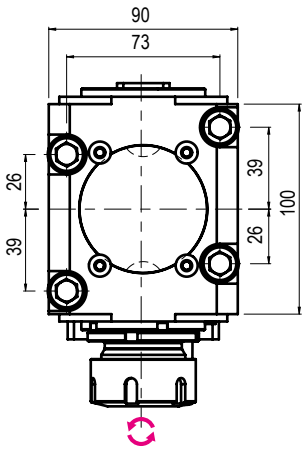

TIPO - TYPE	USCITA - OUTPUT	REFRIGERANTE COOLANT	RATIO	ROTAZIONE - ROTATION
Radiale Radial	Porta Pinza Collet Chuck	70 bar	1:1	Opposto al mandrino Opposite to machine spindle

Code	Output	Int Cool.	H	h1	h2	Nm	Rpm	kw
99.OK.A82	ER-32 - Ø2÷20	NO	70	94	57,5	60	6.000	6
99.OK.A83	ER-32 - Ø2÷20	√	70	94	57,5	60	6.000	6

GERARDI

NEW 2023

VDI 30 / BMT 45

SPINNER



BMT

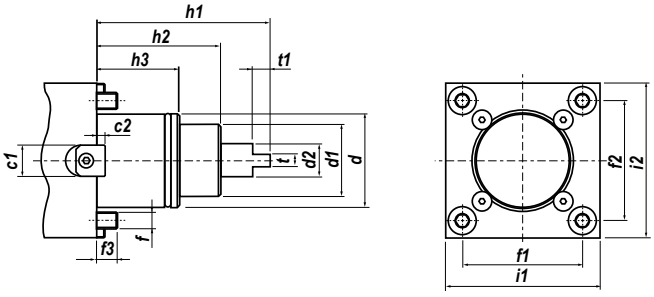

Type	d	d1	d2	f	f1	f2	f3	h1	h2	h3	i1	i2	t	t1
BMT45	45	35	24	-	58	58	-	72	49	35	75	75	8	7

VDI

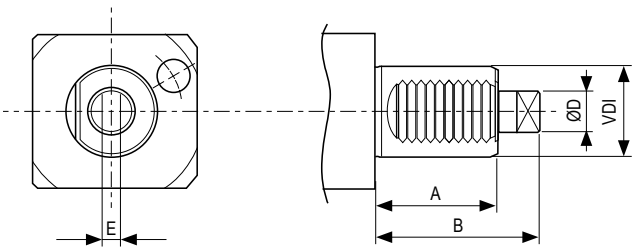

Type	A	B	ØD	E
VDI 25	45	73	23	8

IN FASE D'ORDINE SPECIFICARE - IN CASE OF ORDER PLEASE SPECIFY:
COSTRUTTORE, MODELLO E NUMERO POSIZIONI IN TORRETTA - MACHINE BUILDER, MODEL AND TURRET POSITION NUMBERS



DOTAZIONE STANDARD
STANDARD EQUIPMENT

Chiave bloccaggio albero / ugello refrigerazione / vite bloccaggio ugello / viti bloccaggio motorizzato / O-ring

Tool shaft lock wrench / cooling noozle / noozle lock screws / Driven tool locking screws / O-ring



CAMBI RAPIDI MODULARI **Vedi pag. 7.12 - 7-15**
MODULAR QUICK CHANGE See page 7.12 - 7.15

Facile e veloce sistema modulare per il cambio rapido delle diverse tipologie di portautensili con la sede dell'utensile per pinza ER (DIN6499).

Modular toolholder system for the fitting of toolholders in a spindle unit with ER collets (DIN6499) outputs.

MODELLI DI TORNIO COMPATIBILI
COMPATIBLE LATHE TYPES

SPINNER

Vedi pagine compatibilità 5.10 / 5.11 - See compatibility pages 5.10 / 5.11

BMT 45



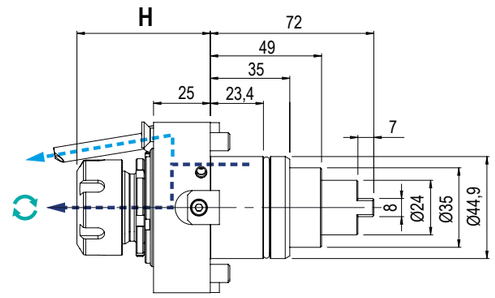

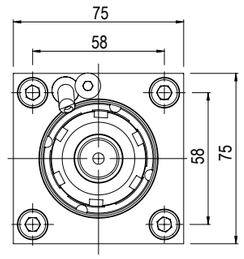

NEW 2023

TIPO - TYPE	USCITA - OUTPUT	REFRIGERANTE COOLANT	RATIO	ROTAZIONE - ROTATION
Assiale Axial	Porta Pinza Collet Chuck	80 bar	1:1	Uguale al mandrino Same as machine spindle

Code	Output	Int Cool.	H	Nm	Rpm	kw	
99.SP.A01	ER-25 Ø1÷16	NO	Max 58,7	35	8.000	6	
99.SP.A02	ER-25 Ø1÷16	√	Max 58,7	35	8.000	6	
99.SP.A03	ER-32 Ø2÷20	NO	Max 81	35	8.000	6	
99.SP.A04	ER-32 Ø2÷20	√	Max 81	35	8.000	6	



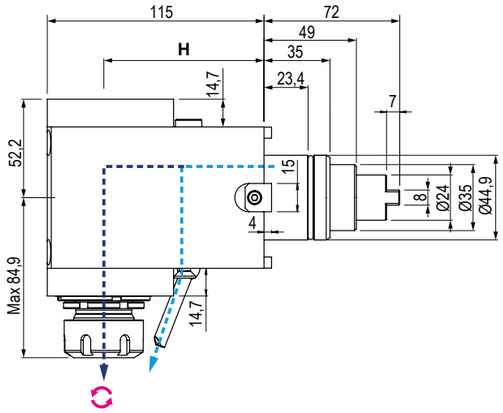

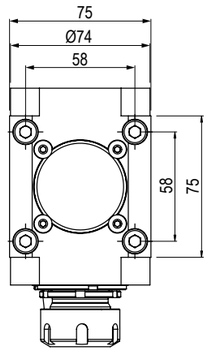

NEW 2023

TIPO - TYPE	USCITA - OUTPUT	REFRIGERANTE COOLANT	RATIO	ROTAZIONE - ROTATION
Assiale Axial	Porta Pinza Collet Chuck	80 bar	1:1	Opposto al mandrino Opposite to machine spindle

Code	Output	Int Cool.	H	h1	h2	Nm	Rpm	kw	
99.SP.A05	ER-25 Ø1÷16	NO	85	84,9	52,2	35	8.000	6	
99:SP.A06	ER-25 Ø1÷16	√	85	84,9	52,2	35	8.000	6	
99.SP.A07	ER-32 Ø2÷20	NO	85	84,9	52,2	35	8.000	6	
99:SP.A08	ER-32 Ø2÷20	√	85	84,9	52,2	35	8.000	6	

MODELLI DI TORNIO COMPATIBILI
COMPATIBLE LATHE TYPES

SPINNER

Vedi pagine compatibilità 5.10 / 5.11 - Seea compatibility pages 5.10 / 5.11

VDI 25

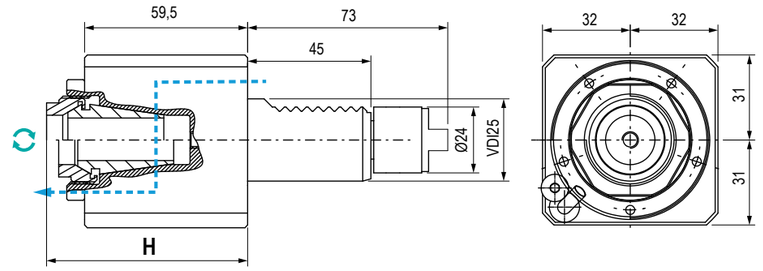

NEW 2023

TIPO - TYPE	USCITA - OUTPUT	REFRIGERANTE COOLANT	RATIO	ROTAZIONE - ROTATION
Assiale Axial	Porta Pinza Collet Chuck	80 bar	1:1	Uguale al mandrino Same as machine spindle

Code	Output	Int Cool.	H	Nm	Rpm	kw	
99.SP.A09	ER-25 Ø1÷16	NO	Min 69 - Max 73,5	40	7.000	8	
99.SP.A11	ER-25 Ø1÷16	√	Min 69 - Max 73,5	40	7.000	8	

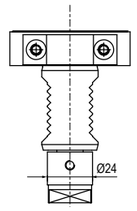

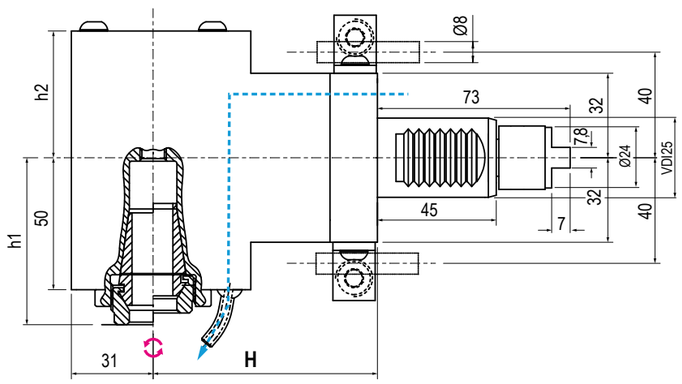

NEW 2023

TIPO - TYPE	USCITA - OUTPUT	REFRIGERANTE COOLANT	RATIO	ROTAZIONE - ROTATION
Radiale Radial	Porta Pinza Collet Chuck	80 bar	1:1	Opposto al mandrino Opposite to machine spindle

Code	Output	Int Cool.	H	h1	h2	Nm	Rpm	kw	
99.SP.A10	ER-25 Ø1÷16	NO	85	58,8 ÷ 63,3	48	40	7.000	8	
99.SP.A12	ER-25 Ø1÷16	√	85	58,8 ÷ 63,3	48	40	7.000	8	

MODULAR QUICK CHANGE ADAPTORS 2.0

NEW 2023

COMPATIBILI CON TUTTE LE USCITE ER - COMPATIBLE WITH ALL ER OUTPUTS

SISTEMA MODULARE
MODULAR SYSTEM



Facile e veloce sistema modulare universale per cambiare rapidamente diverse tipologie di utensili.

An easy modular system to replace quickly any tool you need.

VANTAGGI
ADVANTAGES



Aiutano a ridurre i costi-extra per l'acquisto di nuovi motorizzati o teste angolari.

The costs for further requirements of spindle units can be reduced by using the universal quick change adaptors

ALTE PRESTAZIONI
HIGH PERFORMANCE



Ghiera con cuscinetto a sfera e losanga di trascinamento removibile per una maggiore rigidità.

High rigidity thanks to the ball bearing nut and the removable diamond plate

COMPATIBILITÀ
COMPATIBILITY



Ampia gamma di uscite disponibili adatte al montaggio su qualsiasi tipologia di motorizzato o testa angolare con uscita ER

Wide range of outputs available. Ball bearing nut and removable diamond plate for highest rigidity.

I cambi rapidi modulari Gerardi mantenendo il presetting precedentemente realizzato consentono un notevole risparmio dei costi ed un ottimizzazione dei tempi ciclo. Sono perfettamente compatibili con tutti i motorizzati e le teste angolari aventi uscita ER DIN6499 e possono essere utilizzati sia con refrigerante interno che esterno.

- **Nuovi cambi rapidi modulari 2.0 a FORTE SERRAGGIO, 100% Made in Italy.**
- **Prestazioni garantite e maggior rigidità sui motorizzati Gerardi grazie alla losanga di trascinamento (rimovibile) e alla ghiera con cuscinetto a sfera.**
- **Adattabili a motorizzati con uscita refrigerante sia interna che esterna.**
- **Si consiglia di non superare i 10.000 Rpm utilizzando i cambi rapidi**

The Gerardi modular quick change adaptors keep the tool presetting previously made and allow great costs and machining times saving. They are perfectly compatible with all driven tools and angle head with ER DIN6499 output and they can be used with internal or external coolant.

- Universal HIGH TORQUE modular quick change adaptor 100% Made in Italy.
- Guaranteed higher rigidity and performances on Gerardi driven tools thanks to the removable diamond plate and the ball bearing nut
- Suitable for ER toolholder with external and internal coolant supply
- Using the quick change adaptors, we suggest not to exceed 10.000 Rpm

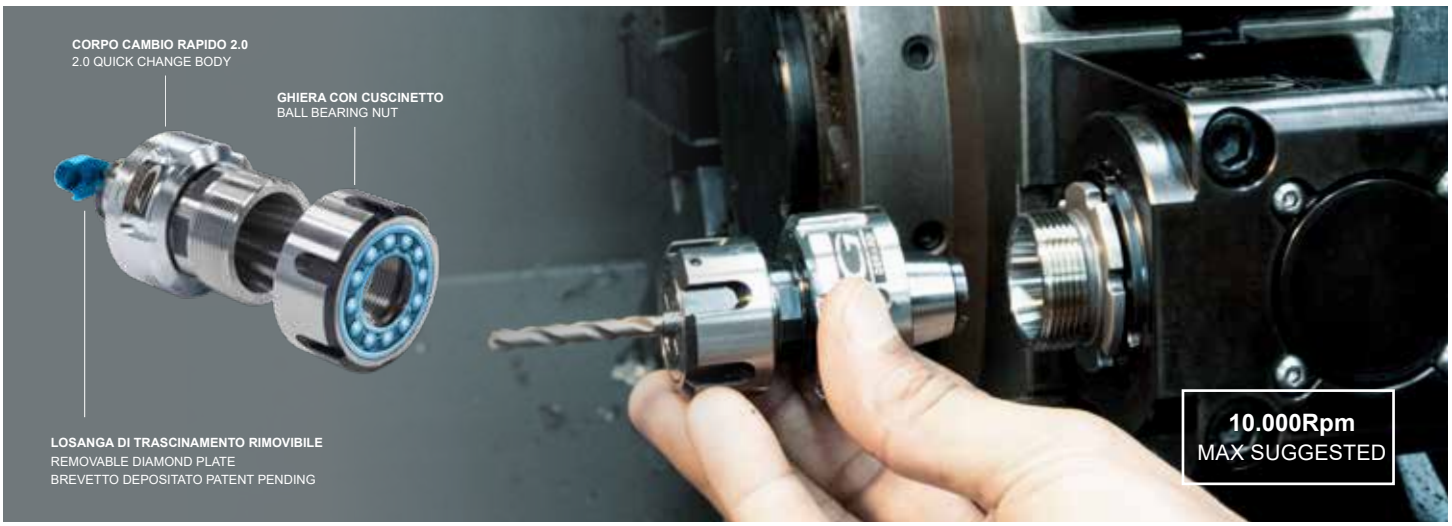

Vedi Pagine 7.12 - 7.15 - See pages 7.12 - 7.15

ER OUTPUTS COMPATIBLE

2 YEARS GUARANTEED

100% MADE IN ITALY

NEW 2023

BMT 65

PTW
TSUGAMI CORPORATION



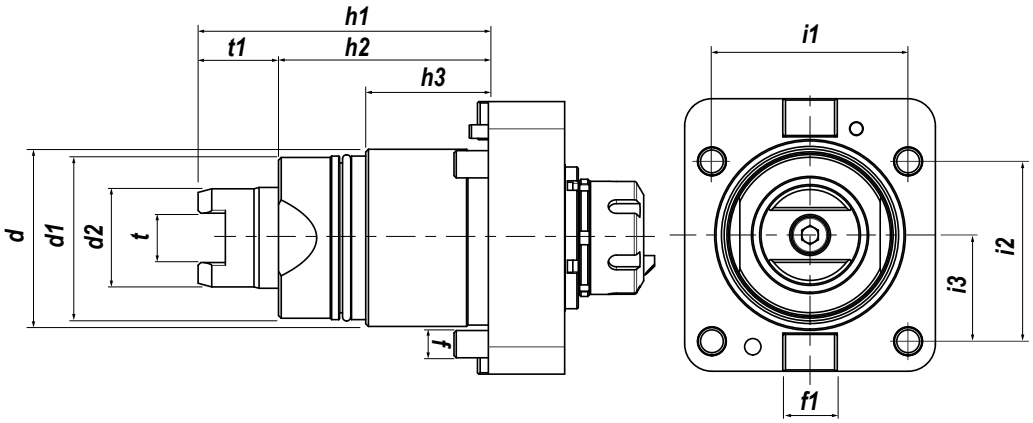

Type	d	d1	d2	f	f1	i1	i2	i3	h1	h2	h3	t	t1
BMT65	65	60	37	10	20	72	66	39	106,5	77	45	18,1	29,5

IN FASE D'ORDINE SPECIFICARE - IN CASE OF ORDER PLEASE SPECIFY:
COSTRUTTORE, MODELLO E NUMERO POSIZIONI IN TORRETTA - MACHINE BUILDER, MODEL AND TURRET POSITION NUMBERS



DOTAZIONE STANDARD
STANDARD EQUIPMENT

Chiave bloccaggio albero / ugello refrigerazione / vite bloccaggio ugello / viti bloccaggio motorizzato / O-ring

Tool shaft lock wrench / cooling noozle / noozle lock screws / driven tool locking screws / O-ring



CAMBI RAPIDI MODULARI **Vedi pag. 7.12 - 7-15**
MODULAR QUICK CHANGE See page 7.12 - 7.15

Facile e veloce sistema modulare per il cambio rapido delle diverse tipologie di portautensili con la sede dell'utensile per pinza ER (DIN6499).

Modular toolholder system for the fitting of toolholders in a spindle unit with ER collets (DIN6499) outputs.

MODELLI DI TORNIO COMPATIBILI
COMPATIBLE LATHE TYPES

TSUGAMI

Vedi pagine compatibilità 5.10 / 5.11 - See compatibility pages 5.10 / 5.11

BMT 65



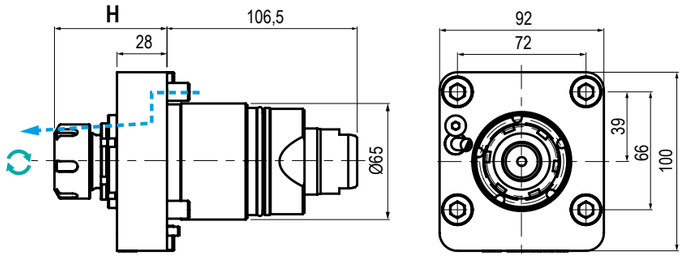

TIPO - TYPE	USCITA - OUTPUT	REFRIGERANTE COOLANT	RATIO	ROTAZIONE - ROTATION
Assiale Axial	Porta Pinza Collet Chuck	Esterno External	1:1	Uguale al mandrino Same as machine spindle

Code	Output	Int Cool.	H	Nm	Rpm	kw	
99.TS.A01	ER-25 - Ø1÷16	NO	55÷60	40	8.000	8	
99.TS.A03	ER-32 - Ø2÷20	NO	62÷67	40	8.000	8	



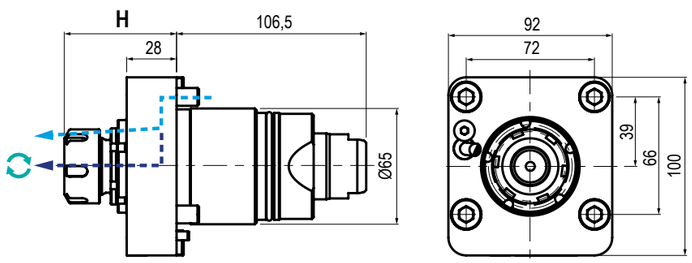

TIPO - TYPE	USCITA - OUTPUT	REFRIGERANTE COOLANT	RATIO	ROTAZIONE - ROTATION
Assiale Axial	Porta Pinza Collet Chuck	70 bar	1:1	Uguale al mandrino Same as machine spindle

Code	Output	Int Cool.	H	Nm	Rpm	kw	
99.TS.A02	ER-25 - Ø1÷16	√	55÷60	40	8.000	8	
99.TS.A04	ER-32 - Ø2÷20	√	62÷67	40	8.000	8	

MODELLI DI TORNIO COMPATIBILI
COMPATIBLE LATHE TYPES

TSUGAMI

Vedi pagine compatibilità 5.10 / 5.11 - See compatibility pages 5.10 / 5.11

BMT 65



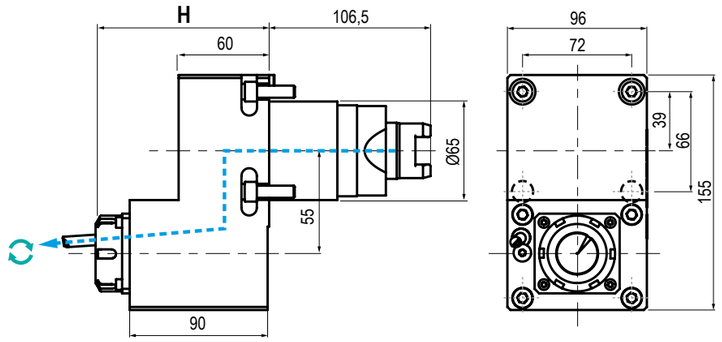

TIPO - TYPE	USCITA - OUTPUT	REFRIGERANTE COOLANT	RATIO	ROTAZIONE - ROTATION
Disassato Offset Axis	Porta Pinza Collet Chuck	Esterno External	1:1	Uguale al mandrino Same as machine spindle

Code	Output	Int Cool.	H	Nm	Rpm	kw	
99.TS.A05	ER-25 - Ø1÷16	NO	93÷98	40	8.000	8	



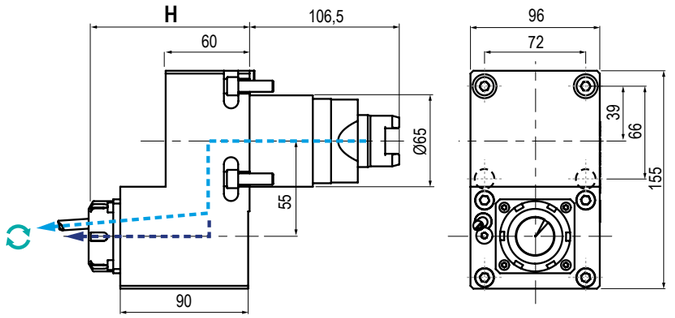

TIPO - TYPE	USCITA - OUTPUT	REFRIGERANTE COOLANT	RATIO	ROTAZIONE - ROTATION
Disassato Offset Axis	Porta Pinza Collet Chuck	100 bar	1:1	Uguale al mandrino Same as machine spindle

Code	Output	Int Cool.	H	Nm	Rpm	kw	
99.TS.A06	ER-25 - Ø1÷16	√	93÷98	40	8.000	8	

MODELLI DI TORNIO COMPATIBILI
COMPATIBLE LATHE TYPES

TSUGAMI

Vedi pagine compatibilità 5.10 / 5.11 - See compatibility pages 5.10 / 5.11

BMT 65



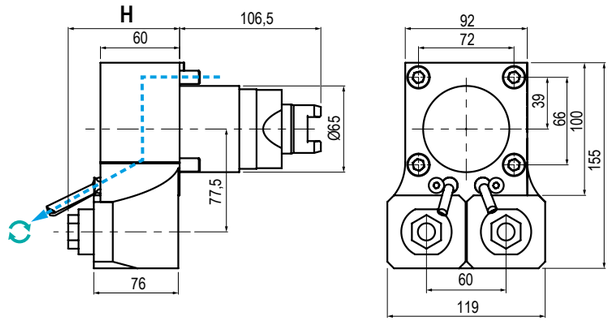

TIPO - TYPE	USCITA - OUTPUT	REFRIGERANTE COOLANT	RATIO	ROTAZIONE - ROTATION
Disassato Doppio Double Axial Offset	Porta Pinza Collet Chuck	Esterno External	1:1	Uguale al mandrino Same as machine spindle

Code	Output	Int Cool.	H	Nm	Rpm	kw	
99.TS.A07	ER-20 - Ø1÷16	NO	84÷89	45	6.000	4,5	



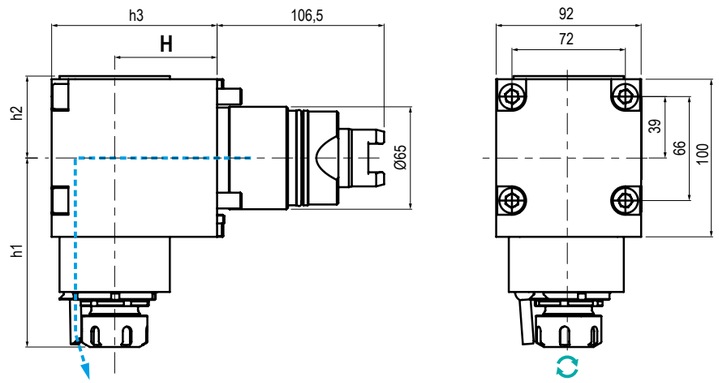

TIPO - TYPE	USCITA - OUTPUT	REFRIGERANTE COOLANT	RATIO	ROTAZIONE - ROTATION
Radiale Radial	Porta Pinza Collet Chuck	Esterno External	1:1	Uguale al mandrino Same as machine spindle

Code	Output	Int Cool.	H	h1	h2	h3	Nm	Rpm	kw	
99.TS.A08	ER-25 - Ø1÷16	NO	65	117,3÷120	60	105	40	8.000	8	
99.TS.A10	ER-32 - Ø2÷20	NO	65	124÷127	60	105	40	8.000	8	
99.TS.A12	ER-25 - Ø1÷16	NO	85	117,3÷120	60	118	40	8.000	8	
99.TS.A14	ER-32 - Ø2÷20	NO	85	117,3÷120	60	118	40	8.000	8	

MODELLI DI TORNIO COMPATIBILI
COMPATIBLE LATHE TYPES

TSUGAMI

Vedi pagine compatibilità 5.10 / 5.11 - See compatibility pages 5.10 / 5.11

BMT 65



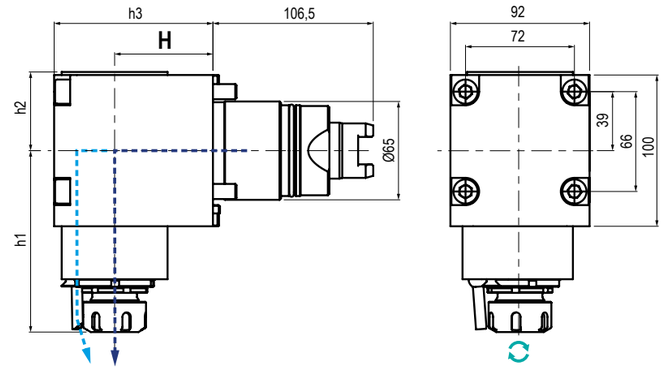

TIPO - TYPE	USCITA - OUTPUT	REFRIGERANTE COOLANT	RATIO	ROTAZIONE - ROTATION
Radiale Radial	Porta Pinza Collet Chuck	100 bar	1:1	Uguale al mandrino Same as machine spindle

Code	Output	Int Cool.	H	h1	h2	Nm	Rpm	kw	
99.TS.A09	ER-25 - Ø1÷16	√	65	117÷122	105	40	8.000	8	
99.TS.A11	ER-32 - Ø2÷20	√	65	124÷127	105	40	8.000	8	
99.TS.A13	ER-25 - Ø1÷16	√	85	117÷122	118	40	8.000	8	
99.TS.A15	ER-32 - Ø2÷20	√	85	124÷127	118	40	8.000	8	



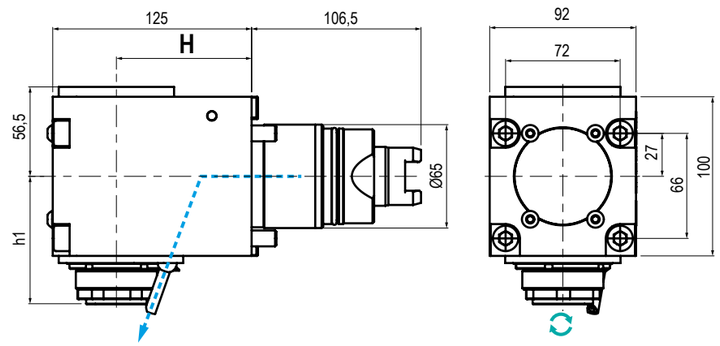

TIPO - TYPE	USCITA - OUTPUT	REFRIGERANTE COOLANT	RATIO	ROTAZIONE - ROTATION
Radiale Radial	Porta Pinza Collet Chuck	Esterno External	1:1	Uguale al mandrino Same as machine spindle

Code	Output	Int Cool.	H	h1	Nm	Rpm	kw	
99.TS.A16	ER-32 - Ø2÷20	NO	85	76÷81	70	8.000	8	

MODELLI DI TORNIO COMPATIBILI
COMPATIBLE LATHE TYPES | TSUGAMI

Vedi pagine compatibilità 5.10 / 5.11 - See compatibility pages 5.10 / 5.11

BMT 65



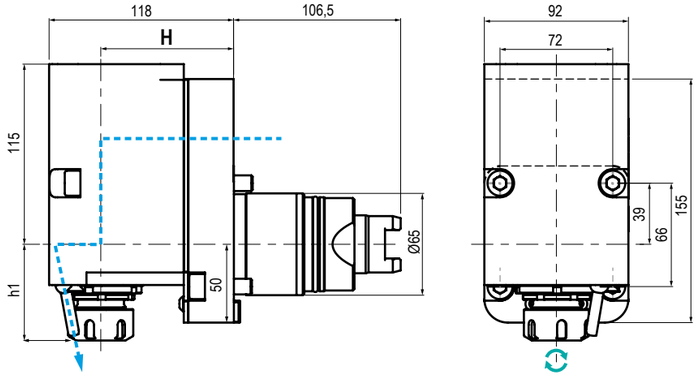

TIPO - TYPE	USCITA - OUTPUT	REFRIGERANTE COOLANT	RATIO	ROTAZIONE - ROTATION
Arretrato Rear Offset	Porta Pinza Collet Chuck	Esterno External	1:1	Uguale al mandrino Same as machine spindle

Code	Output	Int Cool.	H	Nm	Rpm	kw	
99.TS.A17	ER-25 - Ø1÷16	NO	85	40	8.000	8	
99.TS.A19	ER-32 - Ø2÷20	NO	85	40	8.000	8	



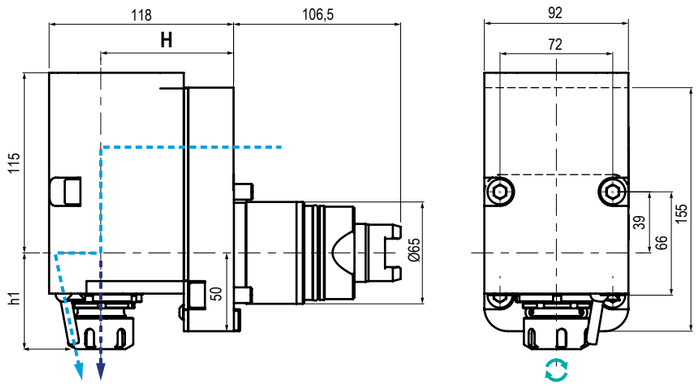

TIPO - TYPE	USCITA - OUTPUT	REFRIGERANTE COOLANT	RATIO	ROTAZIONE - ROTATION
Arretrato Rear Offset	Porta Pinza Collet Chuck	100 bar	1:1	Uguale al mandrino Same as machine spindle

Code	Output	Int Cool.	H	Nm	Rpm	kw	
99.TS.A18	ER-25 - Ø1÷16	√	85	40	8.000	8	
99.TS.A20	ER-32 - Ø2÷20	√	85	40	8.000	8	

MODELLI DI TORNIO COMPATIBILI
COMPATIBLE LATHE TYPES | TSUGAMI

Vedi pagine compatibilità 5.10 / 5.11 - See compatibility pages 5.10 / 5.11

BMT 65



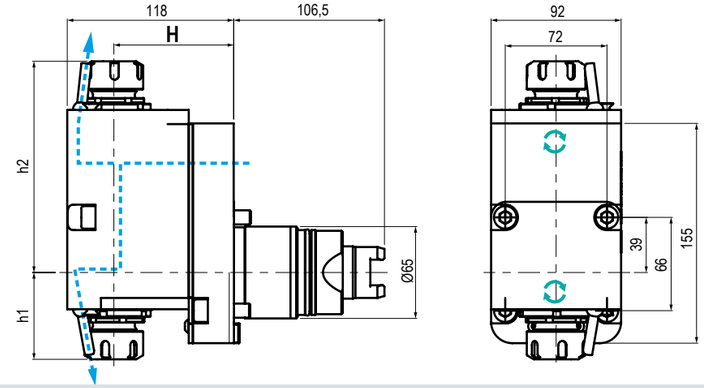

TIPO - TYPE	USCITA - OUTPUT	REFRIGERANTE COOLANT	RATIO	ROTAZIONE - ROTATION
Arretrato Doppio Double Rear Offset	Porta Pinza Collet Chuck	Esterno External	1:1	Uguale al mandrino Same as machine spindle

Code	Output	Int Cool.	H	h1	Nm	Rpm	kw	
99.TS.A21	ER-25 - Ø1÷16	NO	85	Ø56,5÷61,6	40	8.000	8	
99.TS.A22	ER-32 - Ø2÷20	NO	85	Ø65÷70	40	8.000	8	



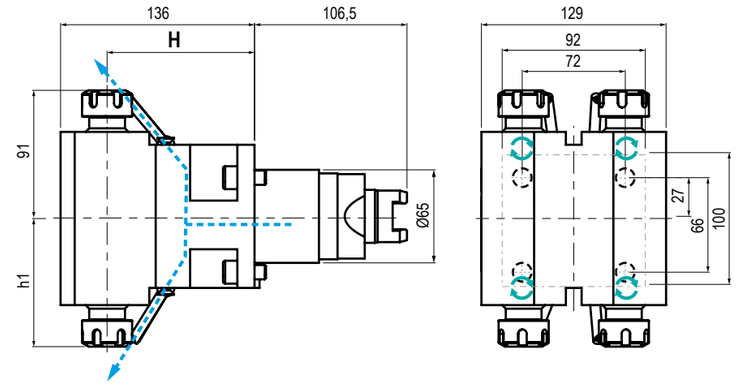

TIPO - TYPE	USCITA - OUTPUT	REFRIGERANTE COOLANT	RATIO	ROTAZIONE - ROTATION
Radiale 4 Uscite 4 Outputs Radial	Porta Pinza Collet Chuck	Esterno External	1:1	Uguale al mandrino Same as machine spindle

Code	Output	Int Cool.	H	h1	Nm	Rpm	kw	
99.TS.A23	ER-20 - Ø1÷13	NO	103	Ø83÷88	40	6.000	3,5	

MODELLI DI TORNIO COMPATIBILI
COMPATIBLE LATHE TYPES | **TSUGAMI**

Vedi pagine compatibilità 5.10 / 5.11 - See compatibility pages 5.10 / 5.11

BMT 65

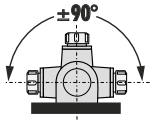



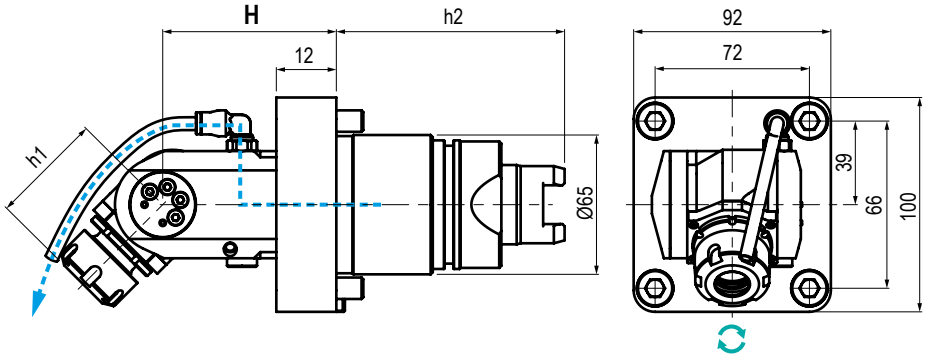

TIPO - TYPE	USCITA - OUTPUT	REFRIGERANTE COOLANT	RATIO	ROTAZIONE - ROTATION
Orientabile ±90° ±90° Adjustable	Porta Pinza Collet Chuck	Esterno External	1:1	Uguale al mandrino Same as machine spindle

Code	Output	Int Cool.	H	h1	h2	Nm	Rpm	kw	
99.TS.A24	ER-20 - Ø1÷13	NO	65	49÷52	-	15	8.000	3	

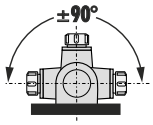



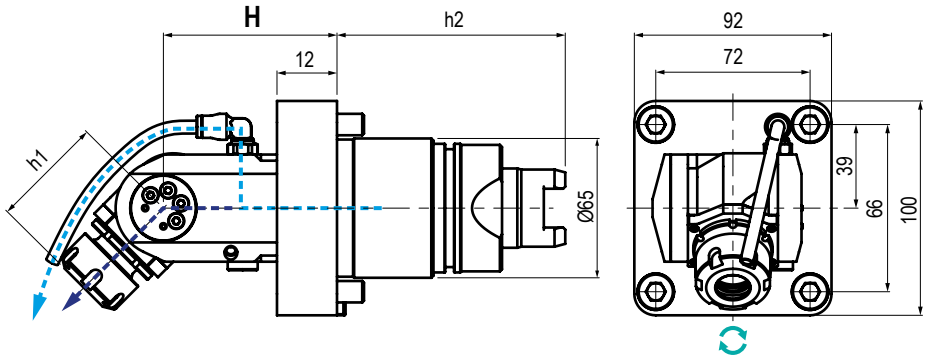

TIPO - TYPE	USCITA - OUTPUT	REFRIGERANTE COOLANT	RATIO	ROTAZIONE - ROTATION
Orientabile ±90° ±90° Adjustable	Porta Pinza Collet Chuck	70 bar	1:1	Uguale al mandrino Same as machine spindle

Code	Output	Int Cool.	H	h1	h2	Nm	Rpm	kw	
99.TS.A25	ER-20 - Ø1÷13	√	65	49÷52	-	40	8.000	8	